INSTRUCTION MANUAL

Model：HOBBY 10

[NL] Handleiding
[GB] Manual
[FR] Manuel
[DE] Betriebsanleitung
[ES] Manual
[IT] Manuale d'istruzione

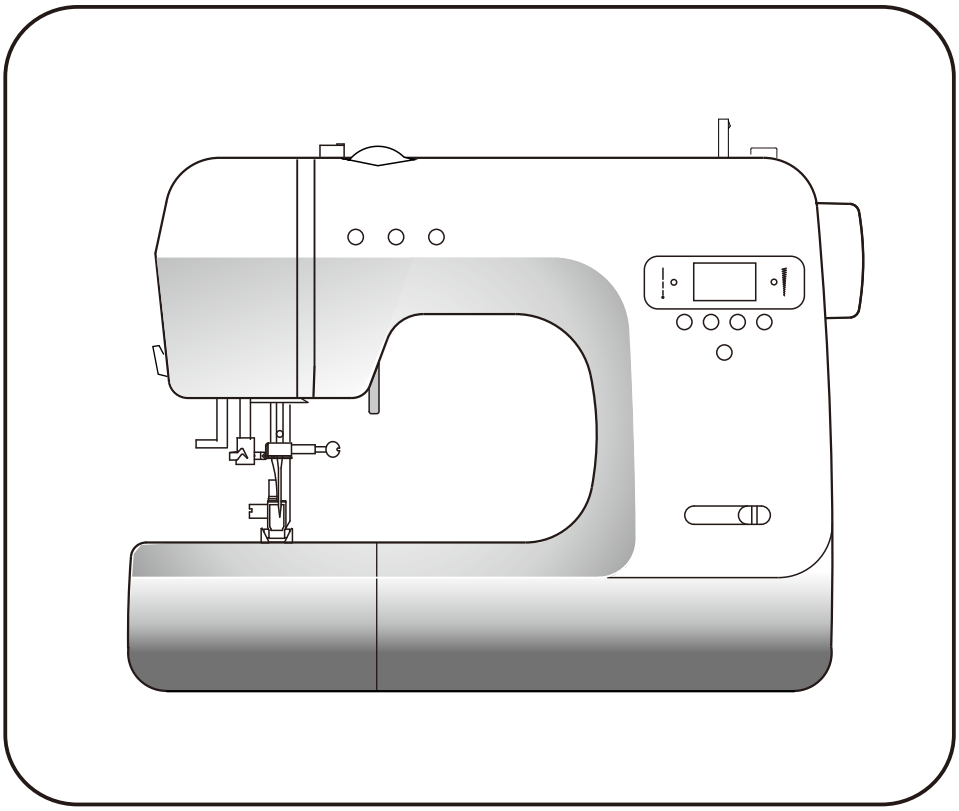

IMPORTANT SAFETY INSTRUCTIONS

When using this sewing machine, basic safety precautions should always be followed, including the following:

Read all instructions before using.

DANGER — — To reduce the risk of electric shock.

1 This sewing machine should never be left unattended when plugged in . Always unplug this sewing machine from the electrical outlet immediately after using and before cleaning.
2. Always unplug before relamping. Replace the bulb with same type rated 15 watts.
3. Do not reach for this sewing machine that has fallen into water. Unplug immediately.
4. Do not place or store sewing machine where it can fall or be pulled into a tub or sink. Do not place or drop into water or other liquid.

WARNING — — To reduce the risk of burns, fire, electric shock, or injury to persons.

1 Do not allow to be used as a toy. Close attention is necessary when this sewing machine is used by or near children.
2. Use this sewing machine only for its intended use as described in this manual. Use only attachments recommended by the manufacturer as contained in this manual.
3. Never operate this sewing machine if it has a damaged cord or plug, if it is not working properly, if it has been dropped or damaged, or dropped into water. Return this sewing machine to the nearest authorized dealer or service center for examination, repair, electrical or mechanical adjustment.
4. Never operate this sewing machine with any air openings blocked. Keep ventilation openings of this sewing machine and foot control free from the accumulation of lint, dust, and loose cloth.
5. Never drop or insert any object into any opening.
6. Do not use outdoors.
7. Do not operate where aerosol (spray) products are being used or where oxygen is being administered.
8. To disconnect, turn all controls to the off (O) position, then remove plug from outlet.
9. Do not unplug by pulling on cord. To unplug, grasp the plug, not the cord.
10. Keep fingers away from all moving parts. Special care is required around this sewing machine needle.
11. Always use proper needle plate. The wrong plate can cause the needle to break.
12. Do not use bent needles.
13. Do not pull or push fabric while stitching. It may deflect the needle causing it to break.
14. Switch this sewing machine off (O) when making any adjustments in the needle area, such as threading needle , changing needle m threading bobbin, or changing presser foot, etc.
15. Always unplug sewing machine from the electrical outlet when removing covers, lubricating, or when making any other user servicing adjustments mentioned in this instruction manual.
16. Never operate on a soft surface such as a bed or couch where the air openings may be blocked.
17. Appliance (230-240V) is provided with double insulation. Use only identical replacement parts. See instructions for servicing Double-insulate Products.

Servicing Double-Insulated Products (230V-240V)

In a double-insulated product, two systems of insulation are provided instead of grounding. No grounding means is provided on a double-insulated product nor should a means for grounding be added to the product Servicing a double-insulated product requires extreme care and knowledge of the system and should only be done by qualified service personnel. Replacement parts for a double-insulated product must be identical to those parts in the product. The symbol is marked on the double-insulated product.

This sewing machine is intended for household use.

SAVE THESE INSTRUCTIONS

[NL] **Spoel opwinden**

[GB] **Bobbin winding**

[FR] **Bobinage de la canette**

[DE] **Aufwickeln der Spule**

[ES] **Bobinado de la canilla**

[IT] **Avvolgimento della spolina**

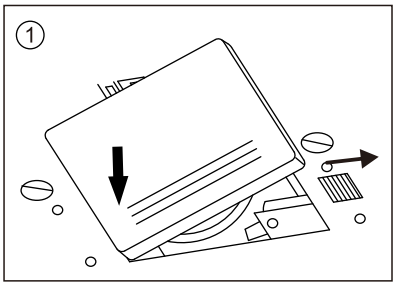

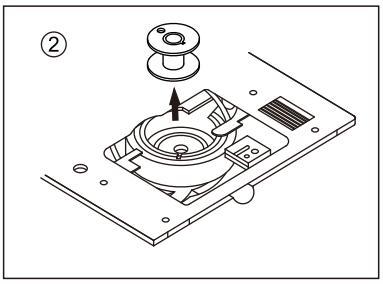

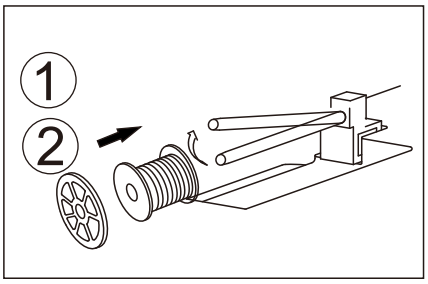

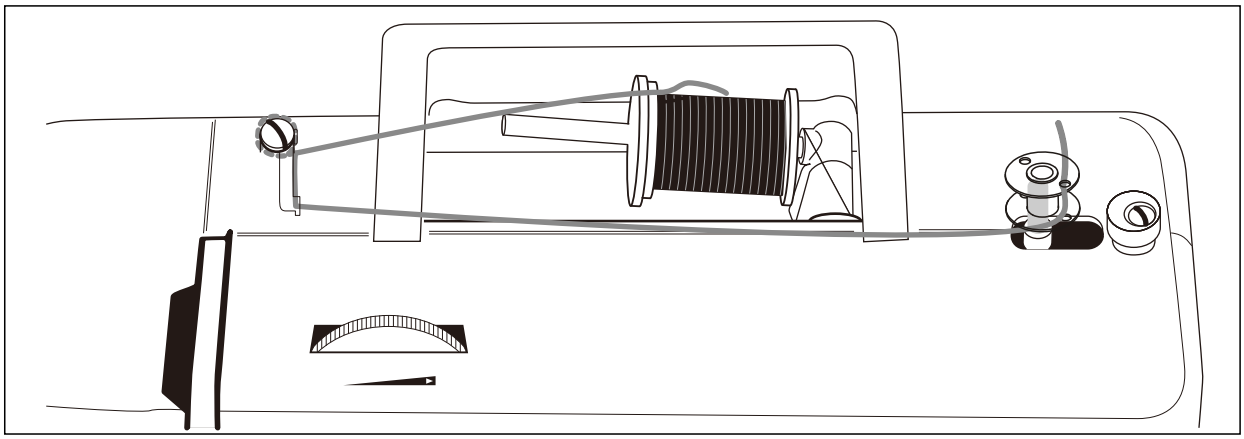

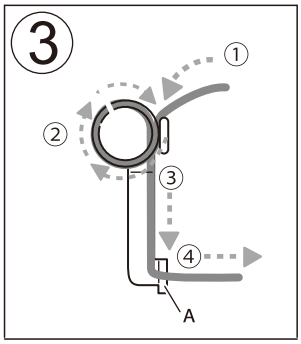

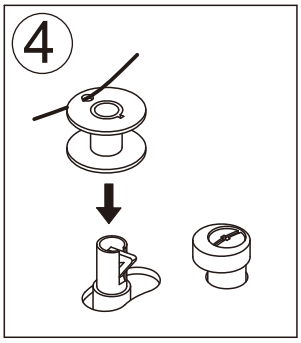

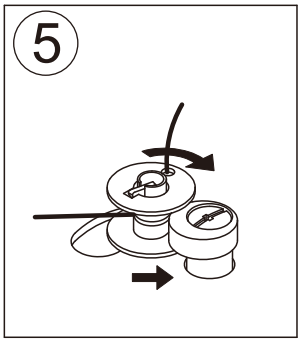

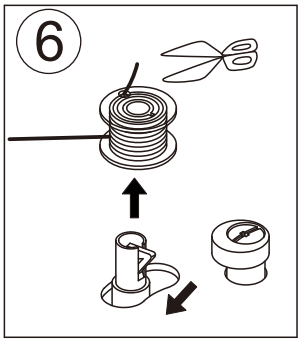

[NL] **Spoel in de machine zetten**

[GB] **Placing the bobbin**

[FR] **Insérer la canette dans la machine**

[DE] **Unterspule einsetzen**

[ES] **Colocar la canilla en la máquina**

[IT] **Installazione della spolina**

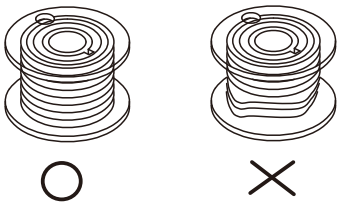

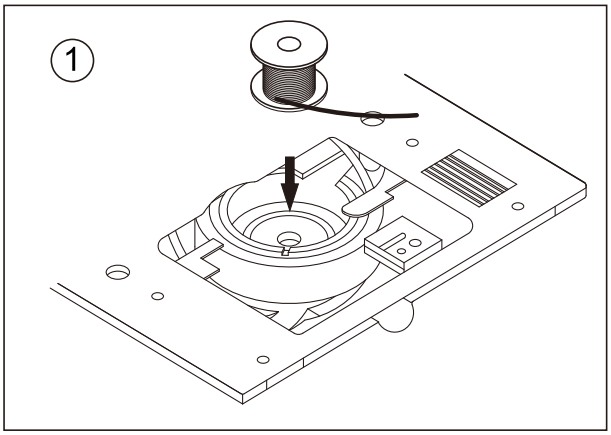

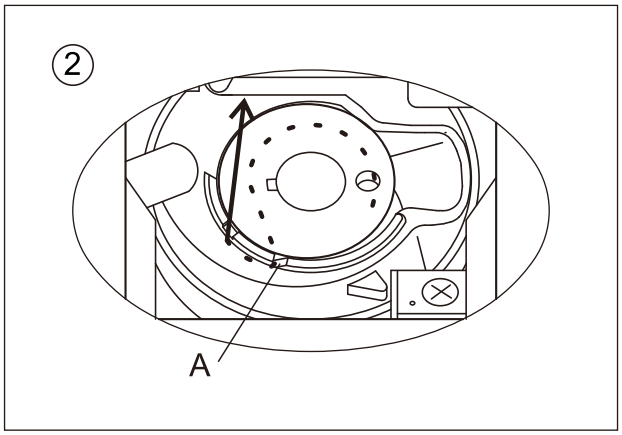

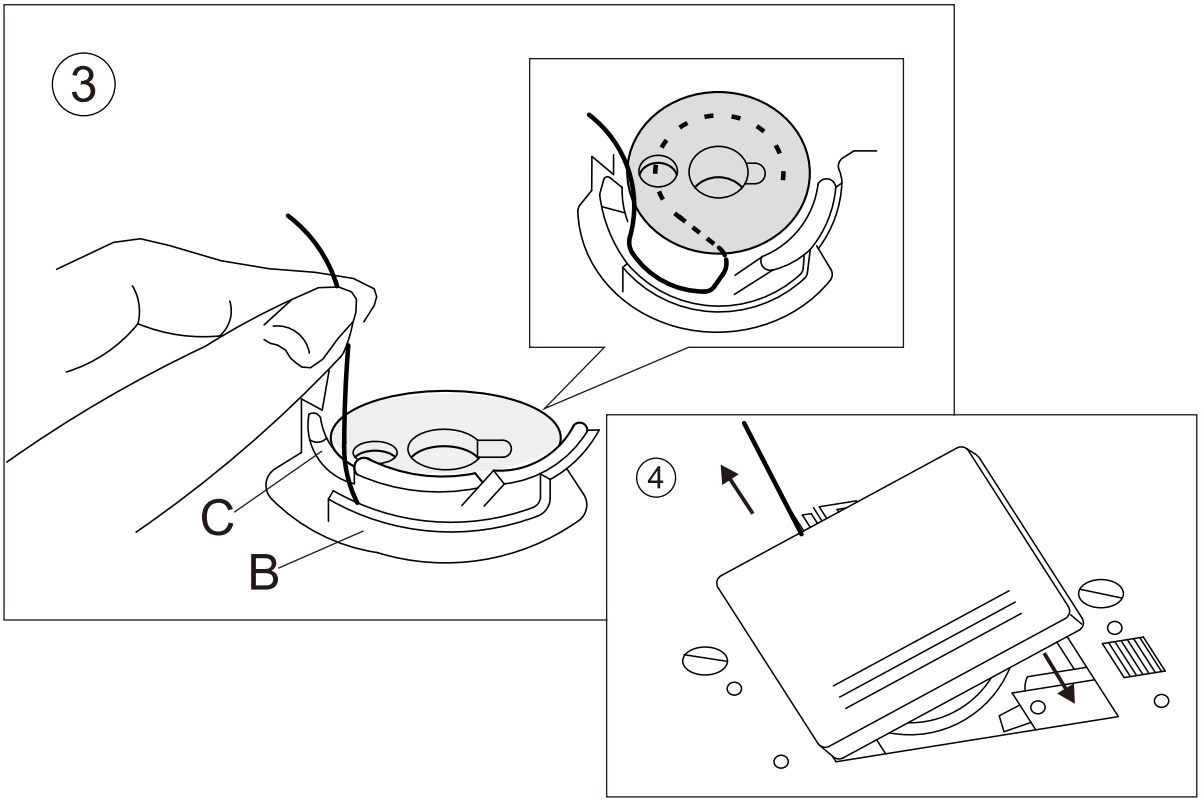

[NL] **Naaimachine inrijgen**

[GB] **Threading the machine**

[FR] **Enfilage supérieur**

[DE] **Nähmaschine Einfädeln**

[ES] **Enhebrado de la máquina**

[IT] **Infilare la macchina**

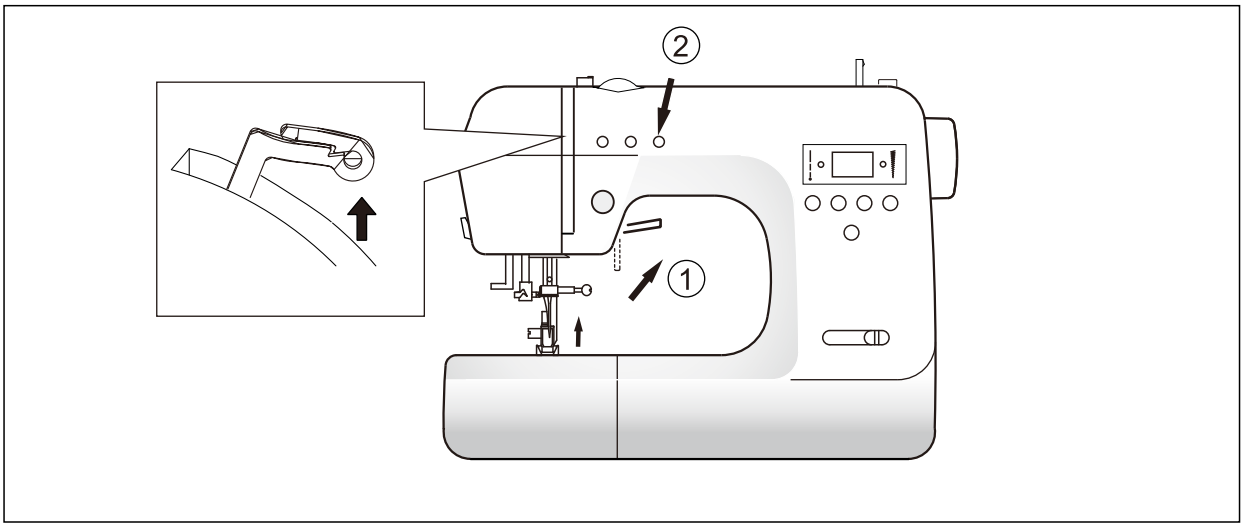

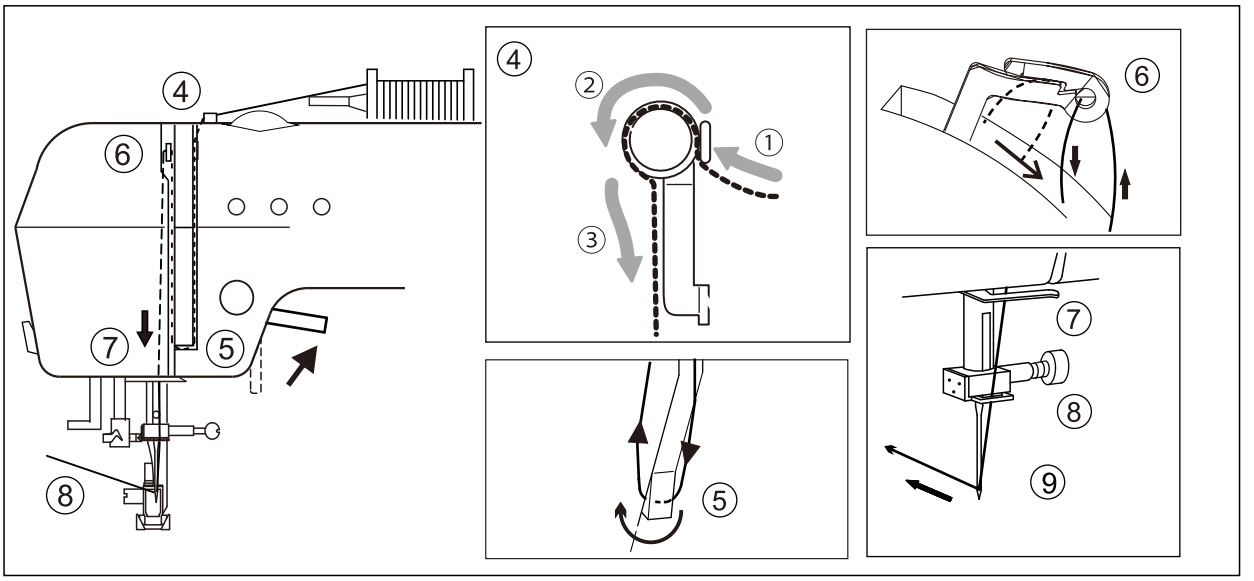

[NL]**Draad doorhaler** [GB] **Threading the needle** [FR]**Enfileur**

[DE]**Nadeleinfädler** [ES] **Introducir el hilo en la aguja** [IT]**Infila ago**

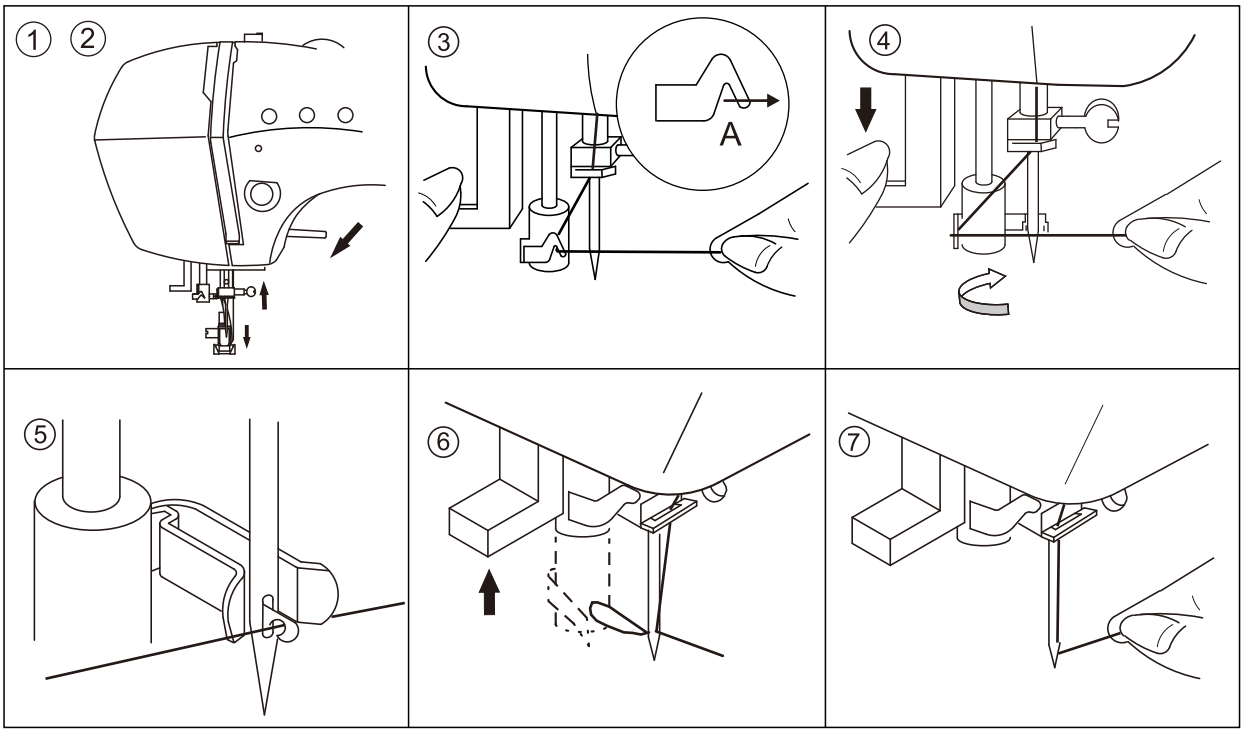

[NL]**Draad ophalen** [GB]**Bringing up the bobbin thread** [FR]**Faire sortir le fil inférieur**
[DE]**Faden erfassen** [ES]**Recoger el hilo inferior** [IT]**Recupero del filo della spolina**

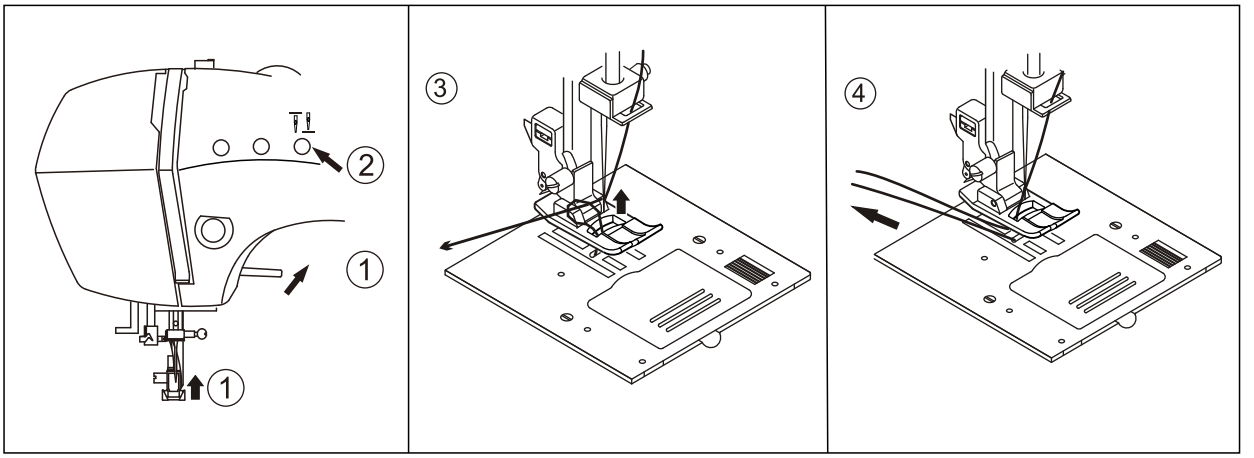

[NL]**Bedieningsknoppen** A: Achteruit naaien B: Naald positie knop (boven/beneden) C: Snelheidsregelaar (alleen bij naaien zonder pedaal) D: Af- en aanhecht toets E: Start/stop knop (naaien zonder pedaal)	[GB]**Control buttons** A: Reverse sewing B: Needle position button (up / down) C: Speed dial (only for sewing without pedal) D: reinforcement stitch E: Start / stop button (sewing without pedal)	[FR]**Boutons de commande** A: La marche arrière B: Touche de positionnement de l'aiguille (haut / bas) C: Commande de vitesse (uniquement pour couture sans pédale) D: Point de renfort E: Bouton Marche/arrêt (pour couture sans pédale)
[DE]**Bedienungstasten** A: Rückwärtsnähtaste B: Nadelposition Taste (nach oben/nach unten) C: Geschwindigkeitsregelung (nur nähen ohne Pedal) D: Taste Beginn/Ende E: Start/stopp Taste (nur nähen ohne Pedal)	[ES]**Botones selectores** A: Selector de retroceso B: Posición de aguja (arriba/abajo) C: Regulador de velocidad (solamente para coser sin pedal) D: Botón de liberar/sujetar E: Botón Start/Stop (coser sin pedal)	[IT] **Pulsanti di funzionamento** A: Cucitura all'indietro B: Pulsante di posizione ago (su/giù) C: Regolatore della velocità (soltanto quando si cuce senza pedale reostato) D: Pulsante del punto di fermatura/rinforzo E: Pulsante Avvio/Stop (cucire senza pedale reostato)

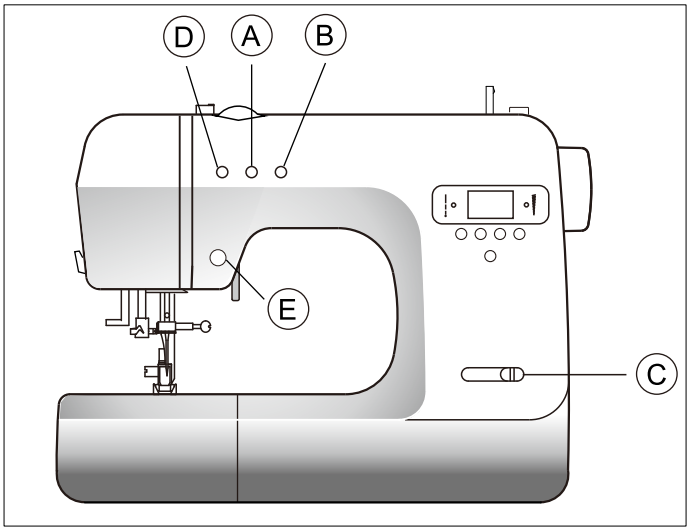

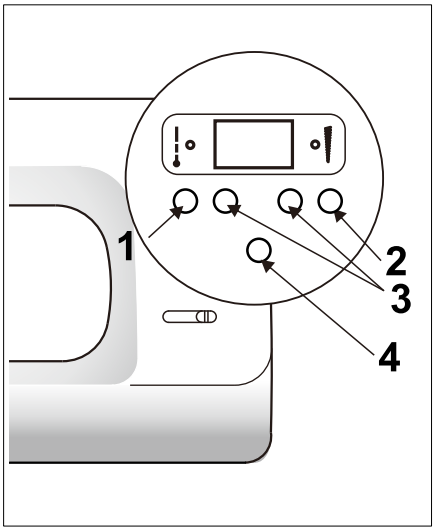

[NL] **Bedieningspaneel** LCD scherm 1: Steeklengte knop 2: Steekbreedte knop 3: Patroon selectie knopjes 4: Stapsgewijs door patronen (per 10)	[GB]**Control panel** LCD screen 1: Stitch length dial 2: Stitch width knob 3: Pattern selection buttons 4: Step by step for patterns (per 10)	[FR] **Tableau de Commande** Ecran LCD 1 : Touche de réglage longueur du point 2 : Touche de réglage largeur du point 3 : Touche de sélection de motif 4 : Instructions par étapes (par 10)
[DE] **Bedienungsplatte** LCD Display 1: Stichlänge Taste 2: Stichbreite Taste 3: Auswählen Stichmuster 4: schrittweise durch Muster (pro 10)	[ES] **Panel de control** Pantalla LCD 1: Botón longitud de puntada 2: Botón anchura de puntada 3: Botones para seleccionar el patrón 4: Paso a paso elegir los patrones (por10)	[IT]**Pannello operativo** Schermo LCD 1: Pulsante lunghezza punto 2: Pulsante larghezza punto 3: Pulsante per selezione punti 4: Riassunto dei punti (per 10)

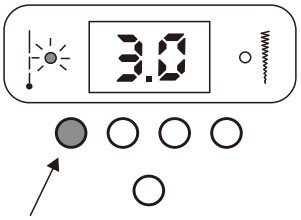

[NL] **Steeklengte bijvoorbeeld kleiner**
[GB] **Stitch length ex. smaller**
[FR] **Longueur de point par exemple plus serrée**
[DE] **Stichlänge z. B. kleiner**
[ES] **Longitud de puntada ej. más pequeña**
[IT] **Lunghezza del punto per esempio più corta**

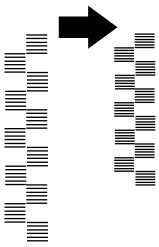

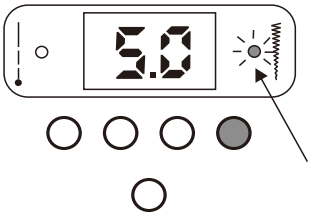

[NL] **Steekbreedte bjivoorbeeld groter**
[GB] **Stitch width ex. larger**
[FR] **Largeur de point par exemple plus étendue**
[DE] **Stichbreite z.B. Großer**
[ES] **Longitud de puntada ej.más grande**
[IT] **Larghezza del punto per esempio più larga**

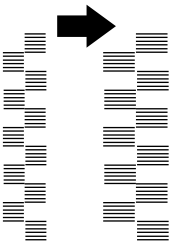

[NL]**Let op!** Niet alle steken kunnen in de lengte en breedte worden aangepast (bijv. knoopsagaten).

[GB]**Careful!** Not all stitches can be adjusted length and width wise. (ex. buttonholes)

[FR]**Attention !** Pas tous les points peuvent être contrôlés en largeur et longueur (ex. boutonnière)

[DE]**Achtung!** Nicht alle Stiche können angepasst werden in Länge und Breite (z. B. Knopflöcher).

[ES]**Importante!** No todas las puntadas son ajustables en longitud y anchura (ej. ojales).

[IT]**Attenzione!** Non tutti i punti possono essere regolati in lunghezza e larghezza (per esempio asole).

[NL]**Stekentabel** [GB]**Table of stitches** [FR] **Tableau des Points**
[DE]**Stiche Tabelle** [ES] **Tabla de puntadas** [IT] **Tabella punti**

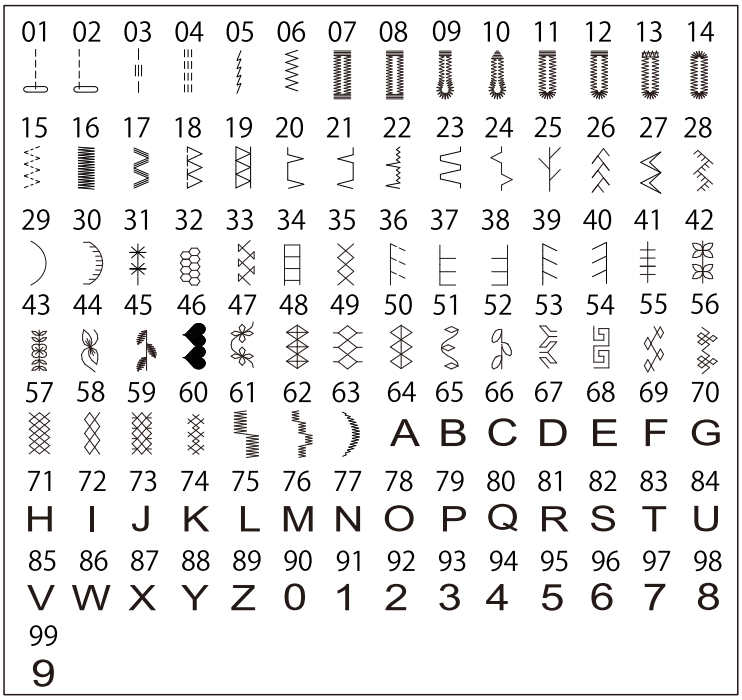

[NL]**Standaard accessoires** 1. Naalden 2. Spoeltjes 3. Garenklos stop 4. Steekplaat schroevendraaier 5. Schroevendraaier 6. Kwastje/tornmesje 7. Knoopsgatenvoet 8. Overlockvoet 9. Ritsvoet 10. Standaard voet (op de machine) 11. Transport afdek plaatje	[GB]**Standard accessories** 1. Needles 2. bobbins 3. Spool cap 4. Stitch plate screwdriver 5. Screwdrive 6. Brush / seam ripper 7. Buttonhole foot 8. Overlock foot 9. Zipper foot 10. Standard foot (on the machine) 11. Transport cover plate	[FR]**Accessoires standards** 1. Aiguilles 2. Bobines 3. Capuchon de bobine 4. Tournevis pour la plaque aiguille 5. Tournevis 6. Brosse de nettoyage et découd-vite 7. Pied pour boutonnières 8. Pied pour surjet 9. Pied pour fermetures à glissière 10. Pied standard (sur la machine) 11. Plaque de protection transport
[DE]**Standard Zubehör** 1. Nadelsatz 2. Spulen 3. Fadenablaufscheibe 4. Stichplattenschlüssel 5. Schlüssel 6. Trennmesser/Pinsel 7. Knopflochfuß 8. Overlockfuß 9. Reißverschlussfuß 10. Standard Fuß (auf Maschine) 11. Platte für Transport abdeckung	[ES] **Accesorios Estándar** 1. Agujas 2. Canillas 3. Tapa del carrete 4. Destornillador placa 5. Destornillador 6. Abre-ojales/brocha 7. Pie para ojales 8. Pie sobrehilado 9. Pie cremallera 10. Pie estándar (colocada en la máquina) 11. Placa para tapar transporte	[IT] **Accessori inclusi** 1. Aghi 2. Spoline 3. Fermo per rocchetto 4. Cacciavite per placca ago 5. Cacciavite 6. Spazzolino/taglia-asole 7. Piedino per asole 8. Piedino overlock/tagliacuci 9. Piedino per cerniere 10. Piedino per zig-zag standard (sulla macchina) 11. Placca di rammendo

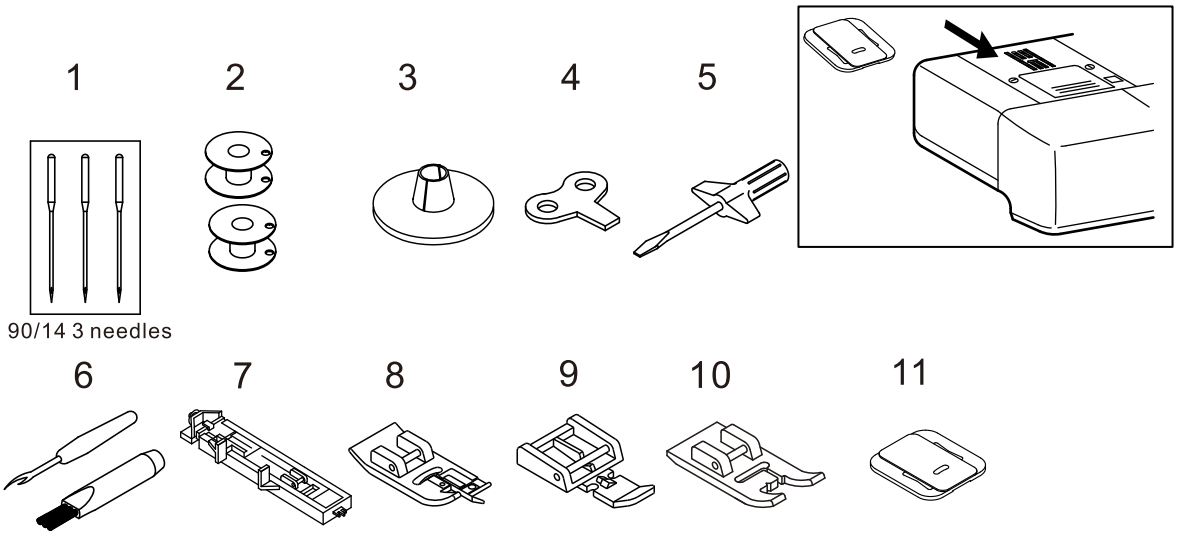

[NL] **Knoopsgaten maken** [GB] **Buttonhole sewing** [FR] **Couture de boutonnières**
[DE] **Knopflochnähen** [ES] **Costura de Ojales** [IT] **Cucitura di asole**

[NL] 8 soorten knoopsgaten [GB] 8 different buttonholes
[FR] 8 différentes sortes de boutonnières
[DE] 8 verschiedene Knopflochstiche
[ES] 8 tipos de ojales [IT] 8 tipi di asole

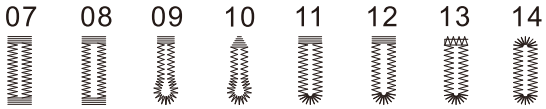

[NL] **Plaats te gebruiken knoop in knoopsgatenvoetje (A) en haal knoopsgaten hendel naar beneden (B).**

[GB] **Place the button in the buttonhole foot (A) and lower the buttonhole lever (B).**

[FR] **Placez le bouton à coudre dans le pied à boutonnière (A) et abaissez le levier de la boutonnière (B).**

[DE] **Knopf auf Knopfloch Nähfuß legen(A) Ziehen Sie den Knopflochhebel herunteren (B).**

[ES] **Coloque el botón que quiere aplicar en el pie prensatelas para ojales (A) y baje la palanca para coser ojales (B).**

[IT] **Inserire il bottone nel piedino per asole (A) quindi abbassare la leva del piedino premistoffa (B).**

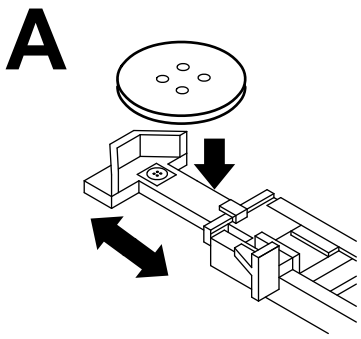

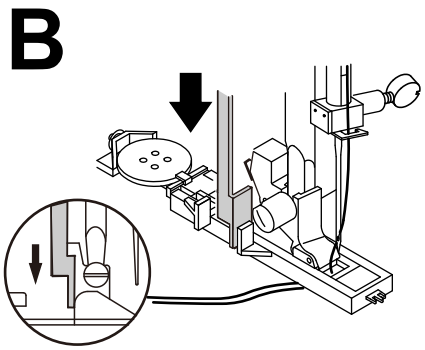

[NL] **Naaivolgorde knoopsgaten** [GB] **Sewing Order buttonholes** [FR] **Etapes de façonnage de la boutonnière**

[DE] **Nähreihenfolge Knopflöcher** [ES] **Orden de coser para ojales** [IT] **Procedura per la cucitura di asole**

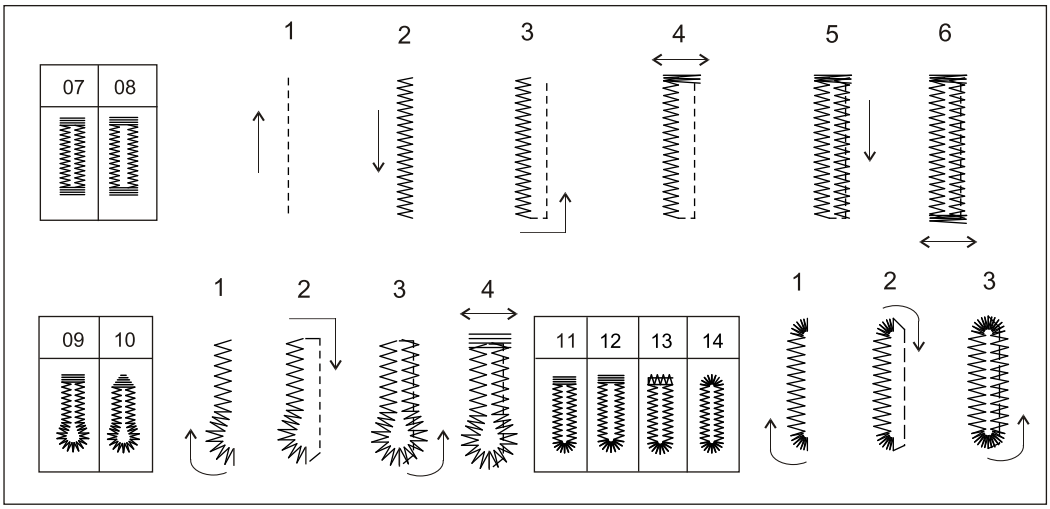

[NL] Voetjes wisselen [GB] Changing of feet [FR] Changer les pieds de biche

[DE] Das Wechseln der Füße [ES] Como cambiar los prensatelas [IT] Sostituire i piedini

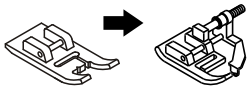

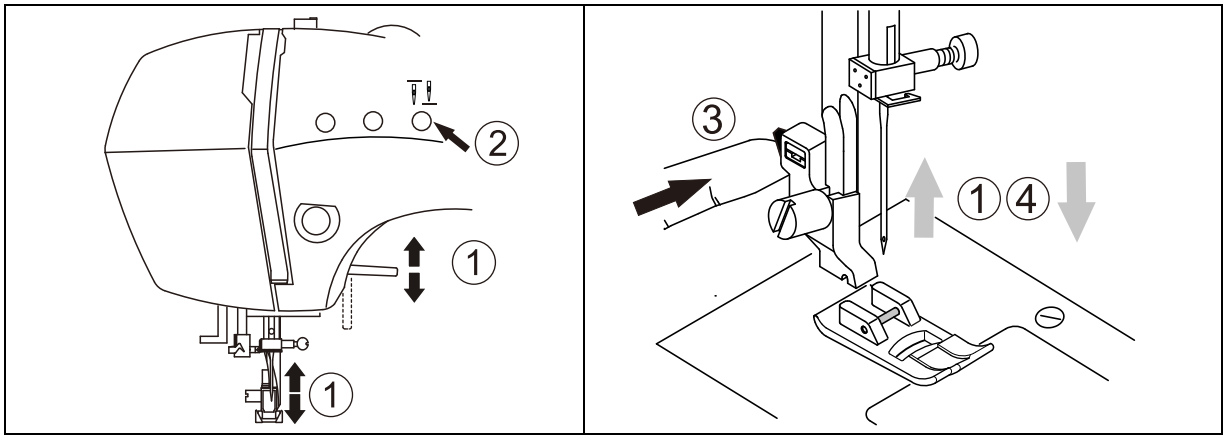

[NL] Steeksoorten en voetjes [GB] Stitches and feet [FR] Les points et pieds de biche

[DE] Stiche und Füße [ES] Prensatelas y puntadas [IT] Punti e piedini

[NL] Rechte steek:
Steken 001 en 002 zijn gewone rechte stiksteken.

[GB] Straight stitch:
Stitch 001 and 002 are normal straight stitches.

[FR] Point droit:
Point 001 en 002 sont des points droits normales.

[DE] Gerader Stich:
Stiche 001 en 002 sind normale gerade Stickstiche.

[ES] Puntada recta:
Las puntadas 001 y 002 son puntadas rectas.

[IT] Punto diritto:
Punti 001 e 002 sono punti diritti normali.

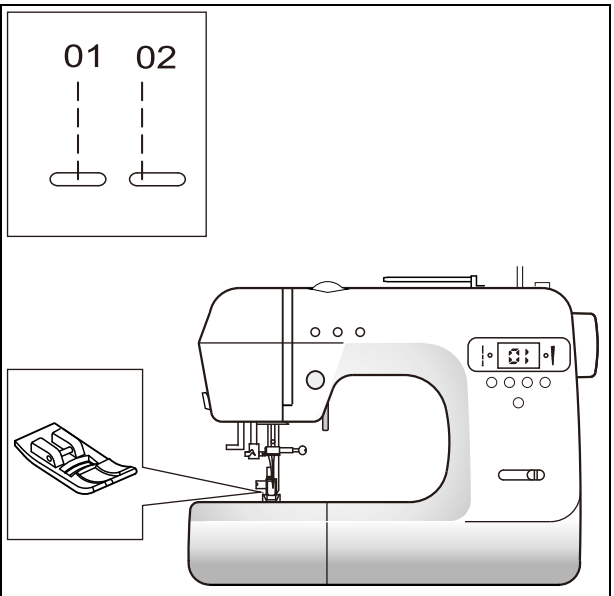

[NL] **Zigzag steken:**
Deze steken worden meestal gebruikt voor het afwerken van een rand. Ook kunt u er een applicatie mee opnaaien.

[GB] **Zigzag stitches:**
These stitches are normally used to finish raw edges of fabric. These stitches can also be used to stitch around appliqués.

[FR] **Points zigzag:**
Ces points sont souvent utilisés pour finir les bords du tissu. Vous pouvez aussi l'utiliser pour courde une application.

[DE] **Zickzackstiche:**
Diese stiche werden meistens gebraucht zum Finish eines Randes. Es ist auch nützlich, um eine Anwendung zu nähen.

[ES] **Puntada zig zag:**
Estas puntadas se utilizan generalmente para el acabado de un borde. También sirven para coser/fijar una aplicación.

[IT] **Punti Zigzag:**
Questi punti di solito vengono utilizzati per rifinire un bordo. Si possono anche usare per cucire/fissare un'applicazione.

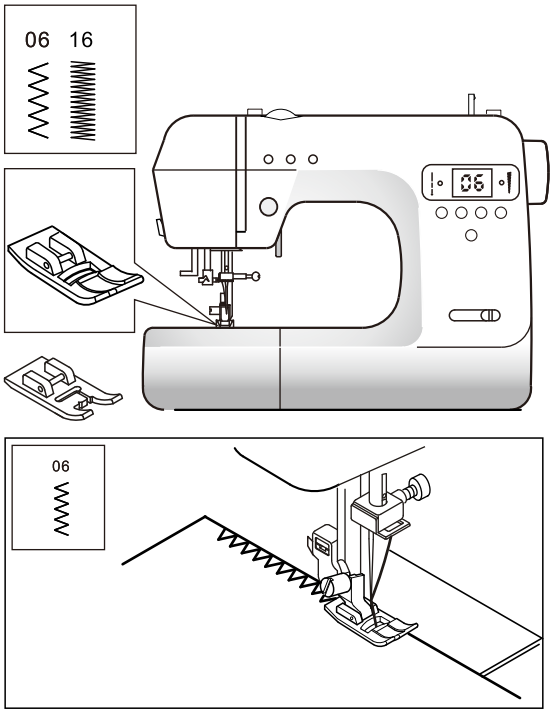

[NL] **Overlocksteken /elastische zigzag steken:**
U kunt de overlocksteek gebruiken voor het verwerken van tricot/rekkende stof. Bij gebruik van het linker voetje wordt de zijwaartse steek in vorm gehouden door het voetje (er zit een soort vingertje waar om heen de draad wordt genaaid).

[GB] **Overlockstitches/stretch stitches:**
These stitches are used to sew jersey/stretch fabrics. Using the left foot as shown on the image, the stitch will keep the width as the foot has a kind of finger (the thread will go around this finger while sewing).

[FR] **Points overlock/jersey:**
Vous pouvez utiliser le point overlock pour coudre du jersey ou un autre tissu élastique. En utiilisant le pied de biche ci dessous à gauche, le point ne se déforme pas puisque le fil est guidé autour d'un doigt dans le pied.

[DE] **Overlock/Zickzackstiche:**
Sie können den Overlockstich benutzen zum bearbeiten von tricot/elastische Stoffe. Bei Benutzung des linken fußes wird der seitliche Stich in Form gehalten durch den Fuß (der Faden wird um eine Art Finger genäht).

[ES] **Puntadas overlock /puntada zig zag elástica:**
Esta puntada se puede utilizar para coser telas elásticas y tricot. Si utiliza el prensatelas a la izquierda podrá observar como la puntada lateral estará giada por la pieza pequeña del pie prensatelas.

[IT] **Punti Overlock /Punti zigzag elastici:**
Il punto overlock può essere utilizzato per cucire tessuti elastici come la maglina. Utilizzando il piedino sinistro, il punto di traverso viene tenuto bene grazie al piedino che è fornito di un tipo di ditino per guidare bene il filo.

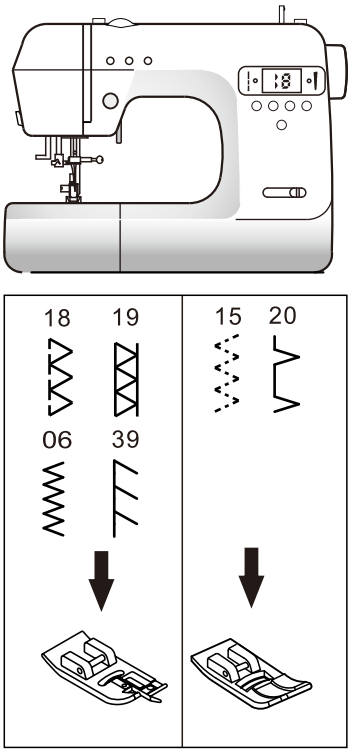

[NL] **Blinde zoom steek:**
Voor het naaien van een blinde zoom (bijvoorbeeld in een wollen winterjas of bij gordijnen).

[GB] **Blind seam stitch:**
This stitch is used for sewing a blind seam (for example in a woolen coat or in curtains).

[FR] **Ourlet invisible:**
Pour coudre un ourlet invisible (par ex dans un manteau d'hiver en laine ou des rideaux).

[DE] **Blindstich:**
Zum nähen eines Blindstichs (zB in einem Wintermantel aus Wolle oder bei Gardinen).

[ES] **Puntada de dobladillo invisible:**
Sirve para coser un dobladillo invisible (por ejemplo para cortinas y abrigos).

[IT] **Punto orlo invisibile:**
Per cucire l'orlo invisibile (per esempio di un giacchetto invernale di lana o delle tende).

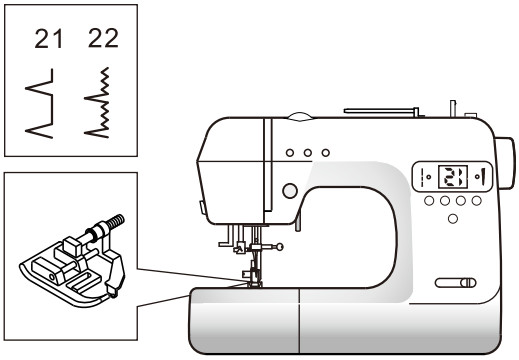

[NL] **Knoopsgaten:** De volgorde waarin het knoopsgat genaaid wordt staat op blz.12. Probeer altijd eerst een knoopsgat uit op de stof die u gaat gebruiken voor het kledingstuk (dubbelgevouwen en met versteviging net zoals bij het echte kledingstuk).

[GB] **Buttonholes:** The order in which the buttonholes is sewn, is explained on page 12l.Always test a buttonhole on a piece of fabric (as used in your project).

[FR] **Boutonnières:** L'ordre dans lequel vous cousez les boutonnières est expliqué sur la page 12.Toujours faire un essai sur une chute de tissu plié en deux avec de la vliseline comme pour le travail.

[DE] **Knopflöcher:** Die Reihenfolge in dem das Knopfloch genäht wird steht auf Seite 12 Versuchen Sie immer erst ein Knopfloch zu nähen in einem Stoff der dem den Sie eigentlich nähen möchten so nahe wie möglich kommt (Dicke/Stärke etc).

[ES] **Ojales:** El orden en que se cose el ojal debe de ser realizado como se muestra en la página 12.Pruebe primero siempre un ojal para saber exactamente cual es el ojal que desea utilizar (la tela de prueba debe de doblarse y reforzarse como si se tratara de la original).

[IT] **Asole:** I passagi da seguire per cucire un'asola sono spiegati nella pagina 12. CONSIGLIO: Prima di cucire un'asola direttamente sul capo d'abbigliamento che sta realizzando, prova a cucire un'asola di prova su un pezzo di tessuto uguale al tessuto del capo d'abbigliamento (tessuto doppio e con tessuto di rinforzo).

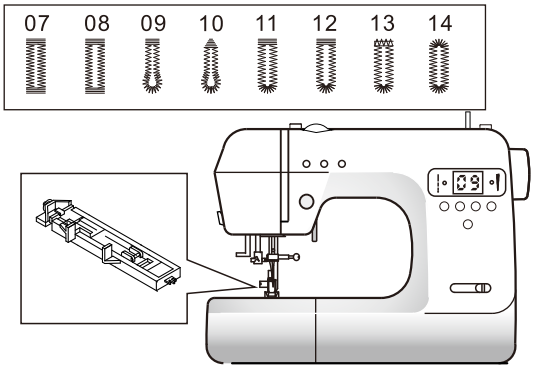

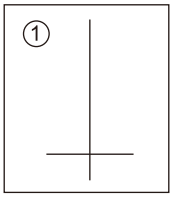

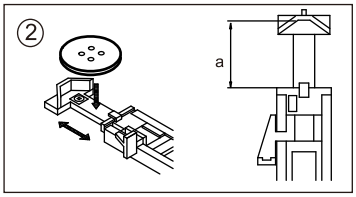

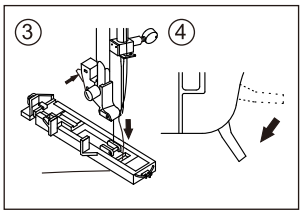

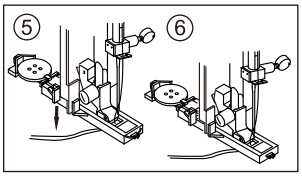

[NL] **Gestikte zigzagsteek:**
Deze steek kunt u goed gebruiken om bijvoorbeeld elastiek op te naaien (A). Daarnaast wordt deze steek ook als afwerking gebruikt (B).

[GB] **Stitched zigzag stitch:**
This stitch is used to sew on elastic band (A), or to finish fabric edges (B).

[FR] **Zigzag cousu:**
Vous pouvez utiliser ce point pour coudre de l'élastique (A). Vous pouvez aussi l'utiliser pour finir des bords (B).

[DE] **Gestickter Zickzackstich:**
Diesen Stich können Sie gut nutzen zum aufnähen von einem Gummistreifen (A). Darüberhinaus wird dieser Stich auch als feine endabarbeitung benutzt (B).

[ES] **Puntada zig zag cortada:**
Esta puntada sirve para aplicar un elástico (A). Además también de utiliza como acabado (B).

[IT] **Punto zigzag cucito:**
Questo punto è molto utile per cucire elastico (A). Questo punto viene anche utilizzato per rifinire bordi di tessuto (B).

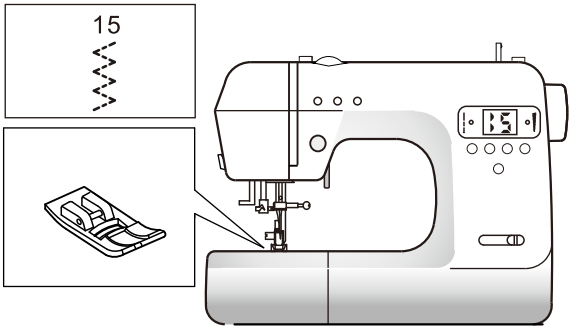

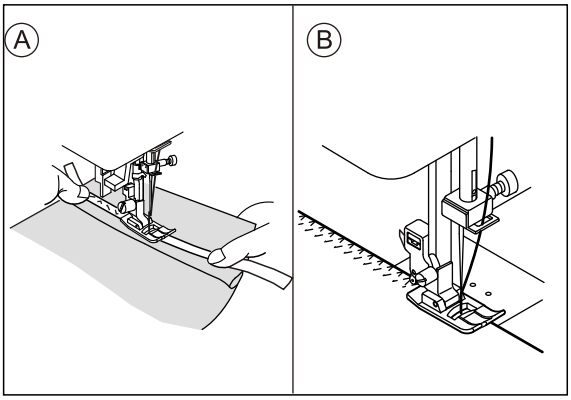

[NL] **Elastische rechte (004, 005) en zigzag (017) steken:**
Voor het naaien van elastische stoffen. Altijd eerst een proeflapje naaien op dubbelgevouwen stof zoals u gaat gebruiken bij het kledingstuk.

[GB] **Stretch straight stitches (004, 005) and stretch zigzag (017) stitches:**
For sewing stretch fabrics, always test on a piece of fabric (as used in your project).

[FR] **Points droits élastiques (004, 005) et point zigzag élastique (017):**
Pour la couture des tissus élastiques, toujours faire un essai sur une chute de tissu plié en deux comme pour le travail.

[DE] **Elastische gerade (004, 005) und zickzack (017) Stiche:**
Zum nähen von elastischen Stoffen. Immer erst einen Probelappen nähen mit einem Stoff der dem den Sie eigentlich nähen möchten so nahe wie möglich kommt (Dicke/Stärke etc).

[ES] **Puntadas elásticas (004,005) en zig zag (017):**
Para coser telas elásticas. Siempre se debe hacer una muestra previamente (la tela de prueba debe de doblarse como si se tratara de la original).

[IT] **Punti diritti (004, 005) e zigzag elastici (017):**
Per cucire tessuti elastici. CONSIGLIO: sempre realizzare una cucitura di prova (tessuto doppio).

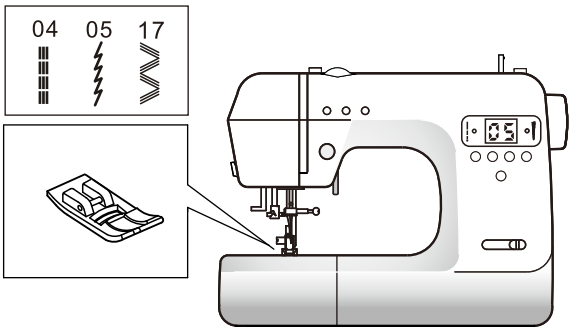

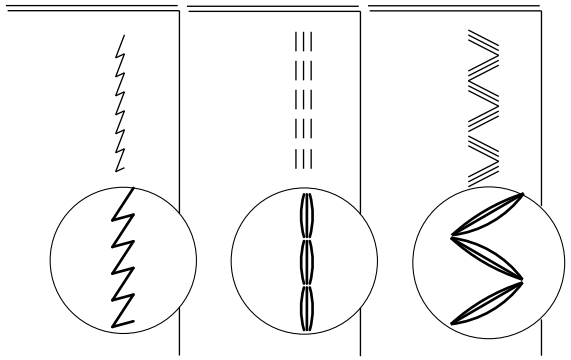

[NL] **Patchwork steken:**
Dit zijn decoratieve steken. Het beste naait u eerst een rechte gestikte naad (zie 1). Die naad wordt open gestreken (zie 2) en daarna kunt u er met een patchworksteek overheen naaien (zie 3).

[GB] **Patchwork stitches:**
These are decorative stitches. For the best result, sew a seam with a straight stitch first (1). Press open the seam (2) and sew a decorative stitch on top (3).

[FR] **Points quilting:**
Ce sont des points décoratifs. Le mieux c'est de les coudre sur un couture existante (1). Pressez la couture (2) puis faire votre point décoratif (3).

[DE] **Patchwork Stiche:**
Dies sind dekoratieve Stiche. Am besten nähen Sie erst eine gerade gestickte Naht (Siehe 1). Die naht wird offen gearbeitet (Siehe 2).Danach können Sie mit dem Patchworkstich darüber nähen (Siehe 3).

[ES] **Puntadas de acolchado:**
Son puntadas decorativas. Preferiblemente haga primero una puntada recta (mire 1). Abra la costura y pase la plancha por encima (mire 2) y después puede coser la puntada de acolchado por encima (mire 3).

[IT] **Punti Patchwork:**
Questi sono punti decorativi. Il modo migliore per utilizzare questi punti è di cucire per prima una cucitura diritta (1). Questa cucitura va stirata e aperta. (2) e di seguito si può coprire con un punto patchwork per ottenere un risultato ottimale (3).

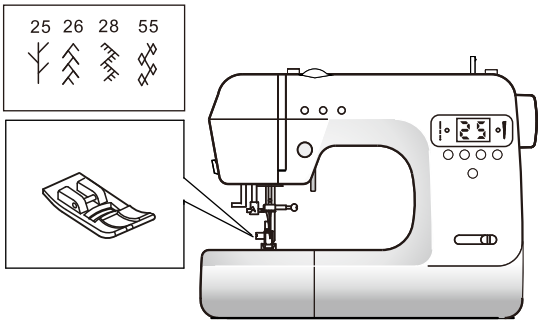

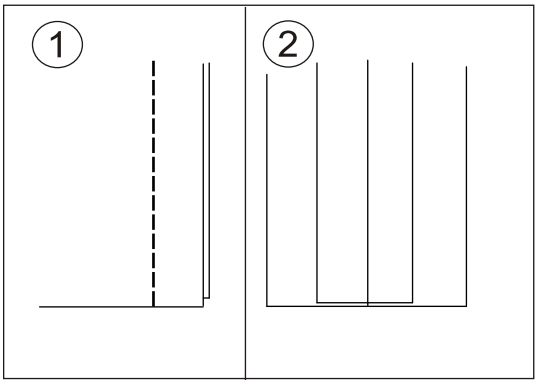

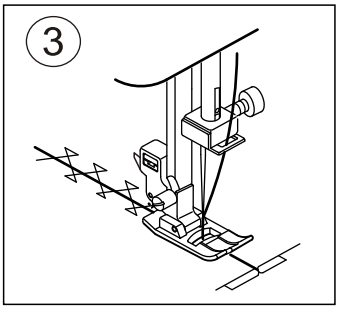

[NL] **Applicatiesteek:**
Rijg het in vorm geknipte lapje dat u op wilt naaien eerst op de stof (zie 1). U kunt het lapje ook vast strijken met Vliesofix. Daarna kiest u een steek (036 t/m 040) om het lapje vast te naaien.

[GB] **Appliqué stitch:**
Baste the appliqué on top of the fabric (1), or use a iron with Vliesofix. Use an appliqué stitch (036 to 040) to sew the appliqué.

[FR] **Points appliqué:**
Batir l'appliqué que vous voulez coudre sur votre tissu (1). 0u utiliser le vliesofix. Choisir votre point (036 jusqu'à 040) pour bien coudre votre appliqué.

[DE] **Applicationsstich:**
Befestigen Sie den in Form geschnittenen Lappen auf dem Stoff(siehe 1). Sie können den Lappen auch mit dem Bügeleisen befestigen mit Vliesofix. Danach wählen Sie den Stich (036 bis 040) um den Lappen fest zu nähen.

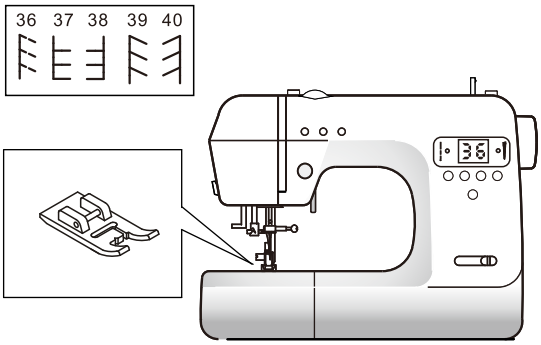

[ES] **Puntadas de aplicaciones:**
Coloque el parche que desea fijar en la tela (mire 1). También hay parches que se pueden fijar en la tela sin necesidad de coserse, simplemnte con la plancha (Viliesofix). Después eliga una puntada (036 hasta 040) para fijar el parche.

[IT] **Punto applicazione:**
Prima deve imbastire l'applicazione sul capo l'abbigliamento (1). Invece di imbastire l'applicazione, può attaccarlo con il Vliesofix (tessuto di rinforzo termoadesivo). Poi sceglie un punto (da 036 a 040) per fissare l'applicazione definitivamente.

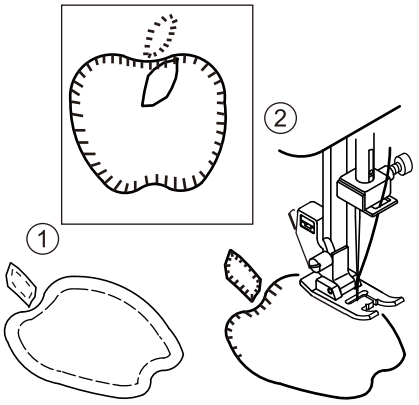

[NL] **Rits:**
Als u het ritsvoetje gebruikt kunt u voor de linker en het rechter kant kiezen (zie 1 en 2). Hierbij moet u de juiste steek kiezen. Als u de linker kant kiest kunt u steek 001 en 002 gebruiken. Bij de rechter kant kunt u alleen steek 001 kiezen, anders botst de naald op het voetje.

[GB] **Zipper:**
When using the zipper foot, you can use the left or the right side of the foot (1 and 2). Choose the right stitch according the side of the zipper foot. When using the left side, you can choose stitch 001 or 002. When using the right side, only use stitch 001, if not, the needle will hit the foot.

[FR] **Fermeture éclair:**
Vous pouvez choisir le coté droit ou gauche du pied de biche pour fermeture éclair (1 et 2). Choissisez le point correspondant. Pour le coté gauche vous pouvez utiliser point 001 ou 002. Pour le coté droit n'uilisez que le point 001, si non l'aiguille touche le pied de biche.

[DE] **Reißverschluss:**
Wenn Sie den Reißverschlussfuß benutzenu können Sie die linke oder rechte Seite wählen (siehe 1 und 2). Dabei müssen Sie den richtigen Stich wählen. Wenn Sie mit der linken wählen, können Sie Stich 001 und 002 verwenden. Auf der rechten Seite können Sie nur Stitch 001 verwenden, sonst kann die Nadel auf den Fuß kommen.

[ES] **Cremallera:**
Si utiliza un prensatelas para cremalleras puede elegir el prensatelas de la derecha o de la izquierda (mire 1 y 2). Tendrá que elegir la puntada correcta. Si elige el pie de la izqierda debrá escoger la puntada 001 o la puntada 002. Si elige el pie de la derecha solamente puede tilizar la puntada 001, sino la aguja chocará con el pie.

[IT] **Cerniere:**
Se utilizzi il piedino per cerniera puoi scegliere il lato sinistro e il lato destro (fig. 1 e 2). Deve di seguito scegliere il punto giusto. Se sceglie il lato sinistro può
utilizzare punto 001 e 002. Per il lato destro può oltanto scegliere punto 001, altrimenti l'ago toccherà il piedino.

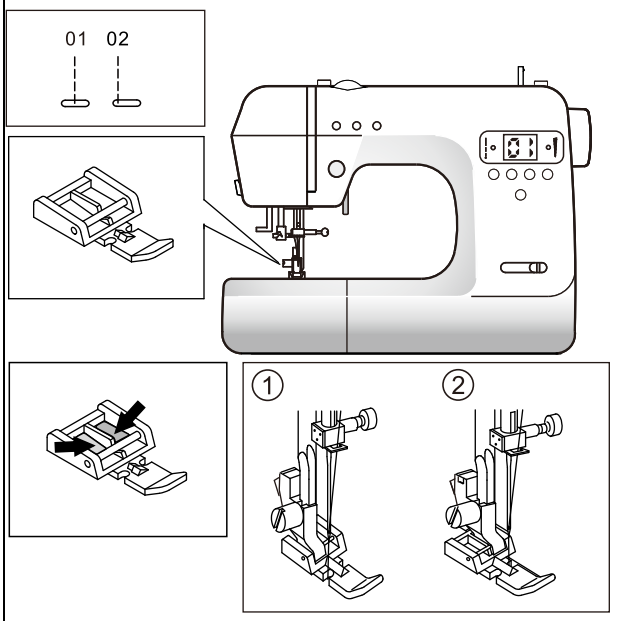

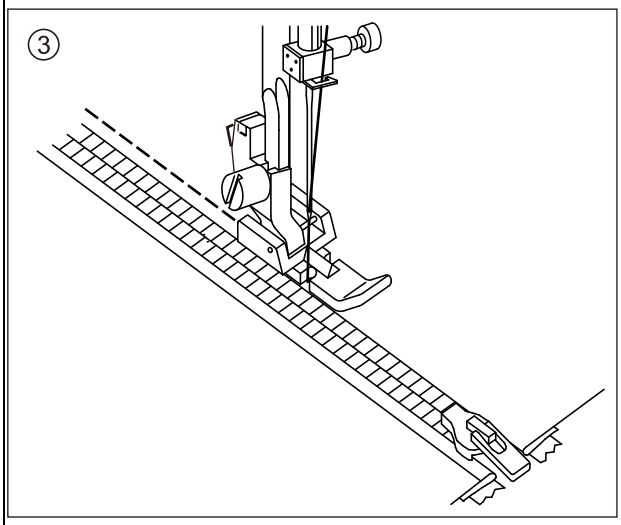

[NL]**Piping met het ritsvoetje:**
Met het ritsvoetje kunt u ook heel dicht langs een omgevouwen rand waarin een koordje zit naaien. Zo ontstaat een verdikt randje. Dit kunt u weer tussen twee lagen stof uitstikken.

[GB]**Piping with zipperfoot:**
With the zipper foot you can sew very close near a folded over strip of fabric containing a cord. You can use this piping to trim edges of fabric.

[FR]**Passepoil avec le pied de biche pour fermeture éclair:**
Avec le pied de biche pour fermeture éclaire vous pouvez aussi coudre très près d'un bord plié avec la corde, vous créez ainsi un passepoil avec un bord élevé, que vous pouvez coudre ensuite entre deux tissus.

[DE]**Piping mit dem Reißverschlussfuß:**
Mit dem Reißverschlussfuß können Sie auch sehr dicht entlang von einem umgeschlagenen Rand nähen in dem sich eine Kordel befindet. So entsteht ein dicker Rand. Diesen können Sie dann wieder zwischen zwei lagen Stoff nähen.

[ES]**Prensatelas cremallera piping:**
Con este pie de cremallera también puede coser muy cerca del bordillo doblado tenendo una cuerda dentro. Así consigue una costura más reforzada. Esto puede realizarlo también entre dos capas de tela.

[IT]**Profilare con piedino per cerniere:**
Con il piedino per cerniere è inoltre possibile cucire lungo un bordo piegato con all'interno un
cordoncino. In questo modo crea un bordino ingrossato.

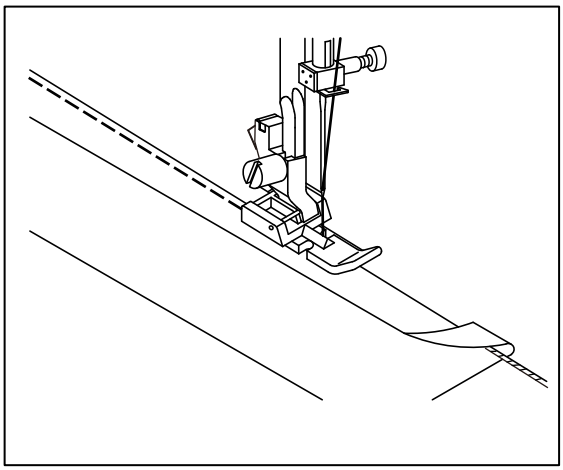

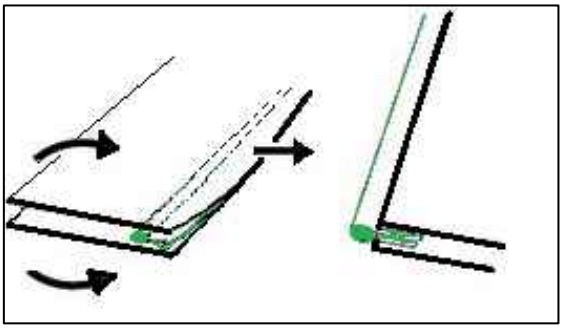

[NL]**Golfjes steek:**
Dit is een decoratieve steek waarbij u eventueel later, na het naaien, de stof aan de buitenkant heel nauwkeurig kunt afknippen. Er ontstaat dan een golfrandje aan de stof.

[GB]**Wave stitch:**
This is a decorative stitch, after sewing you can cut very near the stitch so you end up with a wavy edge.

[FR]**Points vague:**
Ceci est un point décoratif, eventuellement après la coudure vous pouvez couper le bord du tissu avec beaucoup de soin.

[DE]**Wellenstich:**
Dies ist ein dekoratiever Stich bei dem Sie eventuell später, nach dem nähen, den Stoff sehr präzise abschneiden können. Es entsteht ein wellenförmiger Stoffrand.

[ES]**Puntada ondulada:**
Esta es una puntada decorativa que sirve para que despues de haber cosido la tela se pueda cortar el
restante de tela. Y así conseguir un bordillo con una forma ondulada.

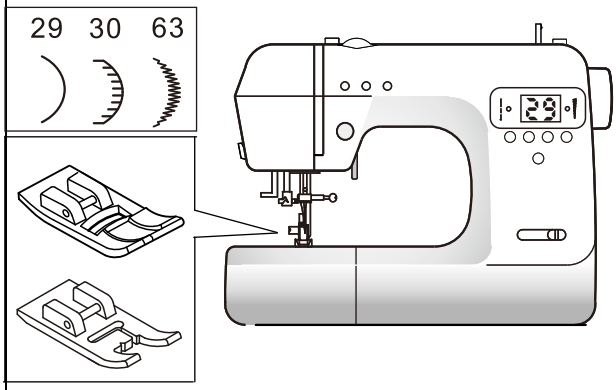

[IT] **Punto conchiglia:**

Questo è un punto decorativo, che offre la possibilità a fine cucitura di tagliare il tessuto a filo del punto. In questo modo crea un bellissimo bordino ondulato.

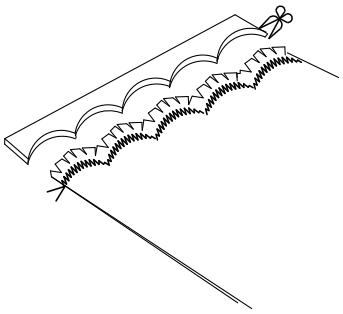

[NL] **Vrij borduren**

Bij het vrij borduren naait u met een rechte steek (001) terwijl het transport is uitgeschakeld. Het beste kunt u een borduurvoet (optionele accessoire★) bevestigen. Deze komt dan in de plaats van de standaard ersvoethouder/klikhouder. U beweegt de stof "vrij" onder de naald heen en weer, op en neer of in een "figuur" (vergelijk dit met de figuren die een kunstrijder op de schaats maakt). Om de stof beter te kunnen besturen kunt u deze in een borduurring klemmen. Dit vrij borduren vraagt enige oefening.

[GB] **Free Hand Embroidery:**

For the best result use the embroidery foot (option★) and use straight stitch 001. This comes in place of the standard foot support. Move the fabric under the needle, up and down, left to right, in circles.....For making this easier, you can put the fabric in an embroidery hoop.Free embroidery takes a bit of practice!

[FR] **Broderie main libre:**

Pour la broderie main libre vous utilisez le point droit (001) en désactivant le transport. Le mieux c'est d'utiliser le pied de biche pour la broderie (accessoire en option★) qui prendra la place du support de pied de biche standard. Vous bougez le tissu librement sous l'aiguille pour faire votre motif. Pour mieux controler votre tissu vous pouvez le mettre dans un cadre de broderie. La broderie main libre demande un peu d'éxpérience.

[DE] **Freies Sticken:**

Beim freien Sticken nähen Sie mit einem geraden Stich (001) der Transport ist dabei ausgeschaltet. Am besten können Sie den Stickfuß (optionelles Zubehör★) befestigen Dieser kommt dann anstelle des Standard Fußes. Sie bewegen den Stoff "frei" unter der Nadel hin und her, hoch und runter oder in einer "Form/Figur" (vergleichen Sie dies etwa mit den bewegungen die ein eiskunstläufer mit denSchlittschuhen macht). Um den Stoff besser steuern zu können bitte einklemmen in den Stickring. Das freie Sticken erfordert einige übung.

[ES] **Bordado libre:**

Para el bordado libre debe de coser con una puntada recta (001) mientras que el transporte esté desconectado, bajando los dientes. Es aconsejable colocar el pie bordado (accesorio opcional★). Este se pone en el lugar del prensatelas estandard. Puede mover la tela libremente por debajo de la aguja hacia todos los lados o hacer una figura (comparable con las figuras que puede hacer un patnador sobre el hielo). Para conducir mejor la tela puede utilizar un anillo de bordado. Bordar libremente exigue una cierta práctica o experiencia.

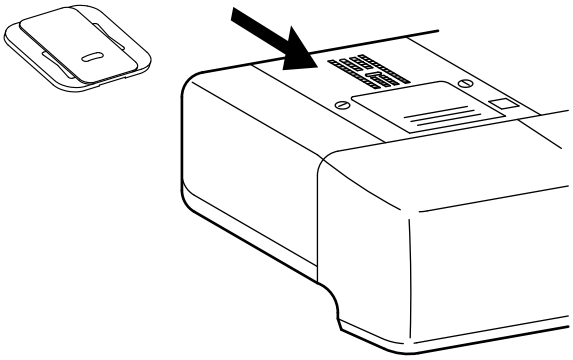

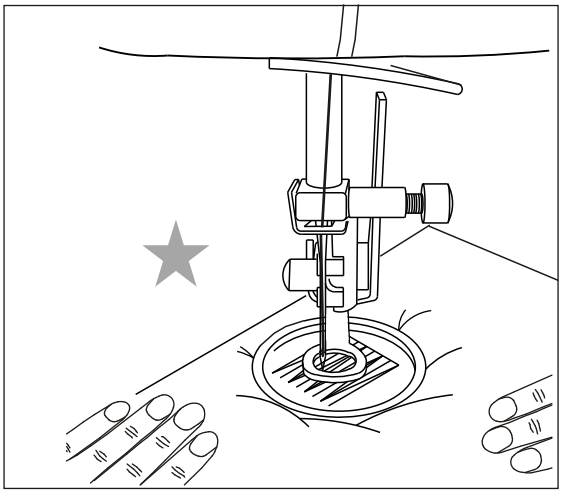

[IT] **Ricamare a mano libera:**
Ricamare a mano libera si fa con il punto diritto (001) mentre il trasporto è disattivato utilizzando la placca copri griffe. La cosa migliore è di attaccare un piedino da ricamo (accessorio opzionale★). Questo piedino sostituisce il gambo e piedino standard della macchina da cucire. Poi si muove il tessuto 'liberamente' sotto l'ago in avanti e all'indietro, da destra a sinistra o seguendo una 'figura' specifica (si può comparare con le figure che fa un pattinatore sul ghiaccio). Per maneggiare meglio il tessuto, consigliamo di utilizzare un telaio da ricamo per tenere il tessuto ben teso. Ricamare a mano libera richiede varie prove.

[NL] **Letters naaien:**
U kunt de letters één voor één naaien door het juiste steeknummer te kiezen.

[GB] **Sewing an alphabet:**
Sewing letters one by one, by choosing the right stitch number.

[FR] **Alphabet:**
Vous pouvez coudre des lettres une par une en choissisant le bon numéro de couture.

[DE] **Buchstaben nähen:**
Sie können die Buchstaben nacheinander nähen durch jeweils die richtige Stichnummer zu wählen.

[ES] **Coser letras:**
Puede coser las letras de uno en uno eligiendo el número de puntada correcto.

[IT] **Cucire lettere:**
Può cucire le lettere una dopo l'altra scegliendo il punto giusto che corrisponde alla lettera che ha scelto (tabellina sotto).

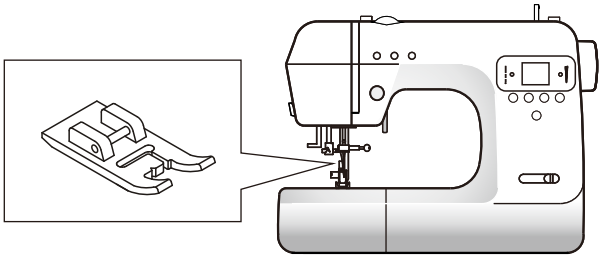

64	65	66	67	68	69	70	71	72	73	74	75	76	77
A	B	C	D	E	F	G	H	I	J	K	L	M	N
78	79	80	81	82	83	84	85	86	87	88	89	90	91
O	P	Q	R	S	T	U	V	W	X	Y	Z	0	1
92	93	94	95	96	97	98	99						
2	3	4	5	6	7	8	9						

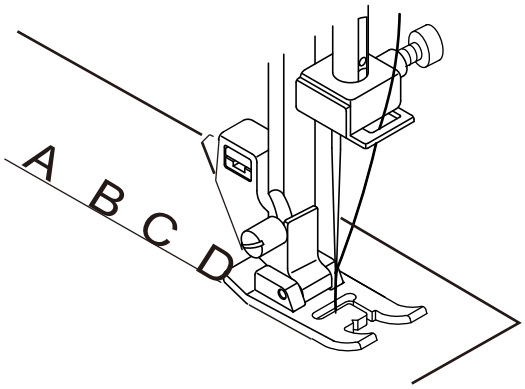

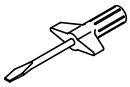

[NL] Verwijder eerst de naald en het voetje. Met de steekplaat-schroevendraaier maakt u daarna de schroeven los (1). Daarna verwijdert u de steekplaat.

[GB] Take needle and foot from the machine. With screwdriver loosen the needleplate screws (1). Take needle plate off the machine.

[FR] Enlevez d'abord l'aguille et le pied de biche. Avec le tournevis pour la plaque d'aiguille, dévissez les vis (1). Enlevez la plaque d'aiguille.

[DE] Zuerst entfernen Sie die Nadel und NähFuß. Lösen Sie die Schrauben mit dem Schraubendreher der Stichplatte (1). Entfernen Sie dann die Stichplatte.

[ES] Primero, debe quitar la aguja y el pie prensatelas. Con el destornillador (incluido con los accesorios), afloje los tornillos (1). Después quite la placa de metal.

[IT] Prima deve rimuovere l'ago e il piedino. Con il cacciavite per la placca dell'ago rimuove le viti (1) e di seguito toglie la placca dell'ago.

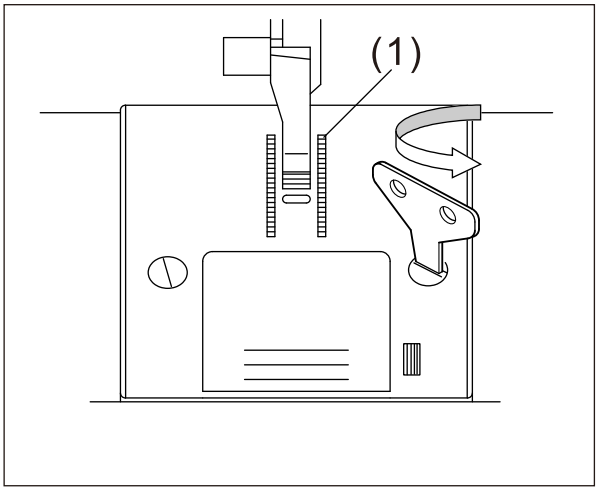

[NL] U kunt nu het spoelhuisje (2) verwijderen en voorzichtig schoon borstelen. Ook onder het spoelhuis dient u schoon te borstelen. Let op: bij het terugzeggen van het spoelhuis dient het uitstekende stukje (3) precies tegen het plaatje met schroefje te vallen (4). Zet daarna de steekplaat weer op de machine. Zet het voetje weer op de machine en zet een nieuwe naald in. Rijg daarna de machine in.

[GB] You can now take out the bobbincase (2) and clean it carefully. Clean out the bobbincase area. Important: when putting the bobbincase back in the machine, the little piece that sticks out (3) needs to be flush with the plate with screw (4). Put needleplate back in place. Put foot back on the machine, and a new needle. Thread the machine.

[FR] Vous pouvez maintenant enlevez le boitier canette (2) et le brosser doucement. Nettoyez aussi l'endroit sous le boitier canette.
Atttention: en remettant le boitier canette la petite pièce (3) tombez à ras contre la plaque avec vis (4). Remettez la plaque d'aiguille en place. Remettez le pied de biche sur la machine ainsi qu'une aiguille neuve. Enfilez la machine.

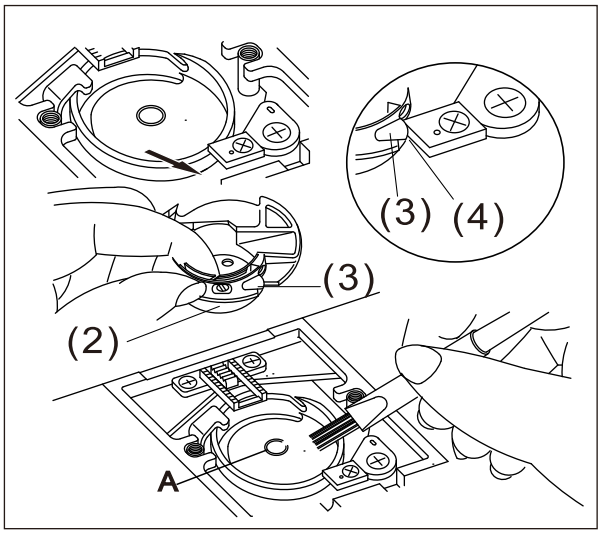

[DE] Nehmen Sie die Spulenkapsel heraus (2) und entfernen Sie mit einer Bürste Staub und Fadenreste, auch unter die Spulenkapsel. Hinweis: beim wieder einsetzen des Spulengehäuses, soll der verlängerte Teil (3), genau an der Platte mit Schraube fallen (4). Schrauben Sie die Stichplatte wieder ein. [ES] Ahora puede sacar la ca psula de la canilla (2) y limpiar lo con un cepillo. Debe de limpiar toda la zona, también por debajo de la capsula. Tenga cuidado: cuando vuelva a introducir la capsula, el gancho que sobresale (3) debe de coincidir con la placa con el tornillo (4). Después, coloque de nuevo la placa de metal. [IT] Adesso può rimuovere il cestello (2) e spazzolarlo delicatamente. Anche lo spazio sotto il cestello deve essere pulito con lo spazzolino. Attenzione: quando il cestello viene di nuovo inserito nella macchina da cucire, la parte sporgente (3) deve posizionarsi esattamente contro la vite (4). Di seguito rimette la placca dell'ago di nuovo al suo posto con le apposite viti.	

[NL] Klachten verhelpen

PROBLEEM	OORZAAK	OPLOSSING	Blz/ Site
Bovendraad breekt steeds	● Machine niet goed ingeregen ● Bovendraad verstrikt om spoel ● Naald verkeerd ingezet ● Draadspanning te strak ● Garen van slechte kwaliteit of verkeerde dikte	● Opnieuw inrijgen ● Maak spoelhuis schoon en wind spoeltje opnieuw op ● Naald opnieuw inzetten ● Draadspanning aanpassen ● Beter garen kiezen	7 5 Site Site -
Onderdraad breekt steeds	● Spoeltje niet goed ingelegd ● Spoeltje onregelmatig opgewonden of te vol ● Vuil bij onderspoel en grijper	● Spoeltje opnieuw inleggen ● Spoeltje opnieuw opwinden ● Maak de onderspoel en grijper schoon	6 5 Site
Machine slaat steken over	● Naald verkeerd ingezet ● Kromme of verbogen naald ● Verkeerde dikte naald ● Verkeerde soort naald voor tricot/jersey	● Naald opnieuw inzetten ● Nieuwe naald inzetten ● Neem juiste dikte naald (bv. jeans) ● Gebruik naald voor tricot/jersey	Site Site Site Site
Stof trekt samen	● Machine is verkeerd ingeregen ● Spoel verkeerd opgewonden ● Naald is bot ● Draadspanning te hoog	● Machine opnieuw inrijgen ● Spoel opnieuw opwinden ● Nieuwe naald inzetten ● Draadspanning aanpassen	7 5 Site Site
Machine maakt lussen	● Spoel is verkeerd ingelegd ● Machine is verkeerd ingeregen ● Draadspanning is verkeerd	● Spoel opnieuw inleggen ● Machine opnieuw inrijgen ● Draadspanning aanpassen	6 7 Site
Draaddoorhaler werkt niet goed	● Naald staat niet in hoogste stand ● Naald verkeerd ingezet ● Naald is krom	● Naald in hoogste stand zetten ● Naald opnieuw inzetten ● Nieuwe naald inzetten	8-1/2 Site Site
Machine transporteert niet goed	● Transport is uitgeschakeld ● Te veel pluizen en stof bij het ondertransport	● Transport inschakelen ● Het ondertransport schoonmaken	9-11-20 Site
Naald breekt	● Aan stof trekken bij naaien ● Naald botst op voetje ● Naald verkeerd ingezet ● Verkeerde maat naald of garen	● Niet trekken bij naaien ● Kies juiste steek en voetje ● Naald opnieuw inzetten ● Kies juiste naald en garen	- Site Site Site
Machine loopt zwaar	● Vuil en stof bij het ondertransport en grijper	● Verwijder naaldplaat en spoelhuis en maak alles schoon	22-23 Site
Machine loopt niet	● Snoer zit niet (goed) in aansluiting of stopcontact ● Schakelaar is niet aan ● Spoelwinder staat naar rechts ● Voetje staat omhoog ● Bij knoopsgat maken: - Knoopsgat hendel staat niet (voldoende) naar beneden - Geen knoopsgatenvoet gebruikt	● Duw snoer (goed) in aansluiting of stopcontact ● Zet schakelaar aan ● Duw spoelwinder naar links ● Laat voetje zakken ● Bij knoopsgat maken: - Duw knoopsgat hendel (voldoende) naar beneden - Bevestig knoopsgatenvoet	- - Site 8-1/2 12-B 12-AB

[GB]

Trouble shooting

PROBLEM	CAUSES	CORRECTIONS	Page/ Site
Upper thread breaks	● Machine is not properly threaded ● Thread entwined around bobbin ● Needle inserted incorrectly ● Thread tension is too tight ● Thread of poor quality, or incorrect size	● Re-thread machine ● Remove entwined thread and rewind bobbin ● Re-insert needle ● Adjust thread tension ● Only use high grade, new thread	7 5 Site Site -
Bobbin thread breaks	● Bobbin is not well adjusted ● Bobbin thread is unevenly wound, or too full ● Sewing lint has collected in bobbin holder	● Remove and re-Insert bobbin ● Rewind new bobbin do not wind thread by hand ● Remove needle plate, remove lint with brush	6 5 Site
Skipped stitches	● Needle is not inserted properly ● Needle is bent ● Needle size is incorrect ● Wrong type of needle,	● Insert the needle and push fully inside the casing ● Insert a new needle ● Select the right thickness (Jeans for ex. need stronger needles) ● Check needle with type of fabric, (use stretch needle needle)	Site Site Site Site
Fabric puckers	● Machine is not properly threaded ● Bobbin threaded incorrectly ● Needle point is blunt ● Thread tension is too high	● Re-thread machine ● Rewind a new bobbin ● Insert a new needle ● Adjust the thread tension	7 5 Site Site
Thread loops	● Bobbin incorrectly inserted ● Machine is incorrectly threaded ● Thread tension is wrong	● Rewind and re-insert bobbin ● Re-thread the machine ● Adjust the thread tension	6 7 Site
Threader does not thread needle eye	● Needle is not inserted in highest position ● Needles inserted incorrectly ● Needle is bent	● Adjust needle height ● Re-insert needle ● Insert new needle	8-1/2 Site Site
Machine does not feed properly	● Feed dogs are lowered ● Too much fluff gathered in the transport mechanism and casing	● Raise the feed dogs ● Clean bobbin casing and surroundings	9-11-20 Site
Needle breaks	● Fabric pulled while sewing ● Needle hits presser foot ● Needle is not inserted correctly ● Wrong needle size or wrong thread	● Do not push or pull fabric ● Choose correct foot and pattern ● Re-insert needle ● Select correct needle and thread	- Site Site Site
Machine runs with difficulty	● Fabric remnants and fluff gathered in the transport mechanism and casing	● Remove needle plate and clean bobbin holder and surroundings thoroughly	22-23 Site
Machine does not function	● Machine is not plugged in properly ● On/off switch is set off ● Bobbin winder spindle is pushed to the right ● Presser foot is not lowered ● When making button holes: - Buttonhole lever is not lowered completely - Buttonhole foot is not attached	● Push plug deep in socket ● Set on/off switch on ● Push spindle to the left ● Lower presser foot ● When making button holes: - Lower button hole lever - Attach buttonhole foot	- - Site 8-1/2 12-B 12-AB

[FR] **Dépannage**

ANOMALIE	CAUSE	SOLUTION	Page/ Site
Le fil d'aiguille casse	● La machine n'est pas enfilée correctement ● Le fil s'est pris dans la canette ● L'aiguille n'est pas insérée correctement ● La tension du fil est trop élevée ● Le fil est d'une grosseur inappropriée ou de mauvaise qualité	● Enfilez à nouveau la machine ● Retirez les fils emmêlés ● Insérez à nouveau l'aiguille ● Réajustez la tension du fil ● Remplacez le fil par un fil de meilleure qualité	7 5 Site Site -
Le fil de canette casse	● La cannette n'est pas enfilée correctement ● La canette se déroule de façon irrégulière ou est trop pleine ● Des poussières se trouvent dans le boitier de cannette	● Enfilez à nouveau la canette ● Refaites de nouveau la canete ● Nettoyer le boitier à canette	6 5 Site
La machine saute des points	● L'aiguille n'est pas insérée correctement ● L'aiguille est tordue ● L'aiguille est trop fine ou trop grosse ● L'aiguille n'est pas adaptée au tissu	● Insérez à nouveau l'aiguille ● Insérez une nouvelle aiguille ● Choisissez une aiguille de grosseur appropriée au tissu ● Utilisez l'aiguille spéciale jersey ou spécial coton	Site Site Site Site
Le tissus fronce	● La machine n'est pas bien enfilée ● La canette n'est pas bien enfilée ● L'aiguille est émoussée ● La tension du fil est trop élevée	● Enfilez à nouveau la machine ● Enfilez à nouveau la cannette ● Insérez une nouvelle aiguille ● Réajustez la tension du fil	7 5 Site Site
La machine fait des boucles	● La canette n'est pas bien enfilée ● La machine n'est pas bien enfilée ● La tension du fil n'est pas appropriée	● Enfilez à nouveau la canette ● Enfilez à nouveau la machine ● Réajustez la tension du fil	6 7 Site
L'enfile aiguille ne fonctionne pas	● L'aiguille n'est pas en position haute ● L'aiguille n'est pas insérée correctement ● L'aiguille est tordue	● Relevez l'aiguille ● Insérez à nouveau l'aiguille ● Insérez une nouvelle aiguille	8-1/2 Site Site
La machine n'entraine pas le tissu correctement	● Les griffes d'entrainement sont abaissées ● Peluches et poussières se sont accumulées autour des griffes	● Relevez les griffes ● Nettoyez le boitier de cannete et tout autour des griffes	9-11-20 Site
L'aiguille casse	● Le tissu a été tiré pendant la couture ● L'aiguille piquée sur la plaque ● L'aiguille n'est pans bien insérée ● La taille de l'aiguille ou du fil n'est pas adaptée	● Ne tirez pas sur le tissu ● Sélectionnez un pied adapté à votre couture ● Insérez l'aiguille à nouveau ● Sélectionnez une aiguille et un fil approprié à votre tissu	- Site Site Site
La machine avance avec difficulté	● Peluches et poussières se sont accumulées autour des griffes	● Retirez la plaque d'aiguille et nettoyez le boitier de cannete et les griffes	22-23 Site
La machine ne démarre pas	● La machine n'est pas branchée ● La machine n'est pas allumée ● L'axe du bobinoir est poussé vers la droite ● Le pied presseur n'est pas abaissé ● En mode boutonnière - Le levier boutonnière n'est pas abaissé complètement - Le pied boutonnière n'est pas mis en place	● Insérez la fiche dans la prise ● Mettez l'interrupteur sur "on" ● Poussez l'axe vers la ● Abaissez le pied presseur ● En mode boutonnière - Abaissez suffisamment le pied boutonnière - Fixer bien le pied boutonnière	- - Site 8-1/2 12-B 12-AB

[DE] **Fehlerbehebung**

PROBLEM	URSACHE	LÖSUNG	Pag/ Site
Oberfaden reißt	● Falsch eingefädelt ● Oberfaden in der Spule verheddert ● Die Nadel wurde nicht richtig installiert ● Fadenspannung ist zu niedrig ● Schlechte Qualität oder Nähen mit unterschiedlichen Garnen	● Neu einfädeln ● Spule reinigen und neu Spulen ● Nadel wechseln ● Fadenspannung regulieren ● Verwenden Sie Garne gleicher Stärke	7 5 Site Site -
Unterfaden reißt	● Spule schlecht gespult ● Spule und Spulenkapsel nicht richtig eingesetzt ● Fusseln/Fadenreste in der Greiferbahn	● Spule neu Spulen ● Die Spulenkapsel herausnehmen und dann den Transporteur und die Greiferbahn reinigen ● Spulkapsel neu einsetzen	6 5 Site
Fehlstiche	● Die Nadel wurde nicht richtig installiert ● Stumpfe oder gebogene Nadel ● Falsche Nadel für das Material ● Falsche Nadel für Trikot/Jersey	● Wechseln Sie die Nadel ● Wechseln Sie die Nadel ● Nadelstärke dem Material anpassen (zb jeans/stretch Nadel) ● Verwenden Sie Nadel für Trikot / Jersey	Site Site Site Site
Nahtkräuseln	● Falsch eingefädelt ● Spule schlecht gespult oder nicht richtig eingesetzt ● Stumpfe Nadel ● Fadenspannung ist zu hoch	● Neu einfädeln ● Spule neu Spulen ● Nadel wechseln ● Fadenspannung regulieren	7 5 Site Site
Schlaufen auf der Stoffseite	● Spulenkapsel nicht richtig eingesetzt ● Schlecht eingefädelt ● Falsche Spannung	● Überprüfen Sie die Spulenkapsel ● Neu einfadeln ● Oberfadenspannung einstellen.	6 7 Site
Der Einfädler kommt nicht automatisch durch das Nadelöhr	● Nadel ist nicht in ihrer höchste Position ● Die Nadel wurde nicht richtig installiert ● Nadel ist verbogen	● Nadel in ihrer höchste Position bringen ● Nadel wechseln ● Neue Nadel einsetzen	8-1/2 Site Site
Stoff wird nicht richtig transportiert	● Transporteur ist aus Funktion ● Fusseln/Fadenreste in der Greiferbahn und/oder Transporteur	● Heben Sie den Transporteur ● Reinigen des Transporteurs	9-11-20 Site
Nadeln brechen	● Sie haben während des Nähens am Stoff gezogen ● Die Nadel trifft den Nähfuß ● Die Nadel wurde nicht richtig installiert ● Falsche Nadel/Faden für das Material	● Nicht am Material ziehen ● Wählen Sie den richtigen Stich und Nähfuß ● Wechseln Sie die Nadel ● Nadelstärke dem Material anpassen	- Site Site Site
Die Maschine läuft sehr schwer	● Fusseln/Fadenreste in der Greiferbahn und/oder Transporteur	● Stichplatte entfernen, Spule, Greifer und Transporteur Reinigen	22-23 Site
Keine Funktion der Maschine	● Netzstecker ist nicht eingesteckt. ● Die Maschine ist nicht eingeschaltet ● die Spulenspindel steht nach links ● Nähfuß ist unter ● Für Knopflocher: - Knopflochhebel ist nicht (ausreichend) nach unter - Knopflochfuß fehlt	● Stecken Sie das Kabel in die Maschine und in die Wand ● EIN/AUS Schalter betätigen ● Verschieben Sie die Spulenspindel nach links ● Senken Sie den Nähfuß ● Knopfloch nähen: - Ziehen Sie den Knopflochhebel herunter - Den Knopflochfuß einsetzen	- - Site 8-1/2 12-B 12-AB

[ES]

Solución de problemas

PROBLEMA	CAUSA	SOLUCION	Pag/ Site
El hilo superior se rompe.	● No ha enhebrado la máquina correctamente ● El hilo superior se ha enganchado en la canilla ● La aguja no está colocada correctamente ● Tension del hilo demasiada floja ● Hilo de mala calidad o grosor incorrecto	● Enhebra de nuevo ● Limpia la capsula y bobina el carrete de nuevo ● Inserte la aguja de nuevo ● Ajuste la tension del hilo ● Elige hilo de mejor calidad	7 5 Site Site -
El hilo inferior se rompe.	● Mal bobinado del carrete o está demasiado lleno ● No se ha instalado correctamente el carrete o la tapa del carrete ● Hay suciedad por el carrete o el agarrador	● Bobina de nuevo el carrete ● Limpie la zona del transportador, carrete y agarrador ● Coloque de nuevo el carrete	6 5 Site
La máquina salta puntadas.	● La aguja no está colocada correctamente ● La aguja está torcida o doblada ● La aguja no es adecuada para el tipo de tela que está utilizando ● Aguja no adecuada para tricote/jersey	● Coloque de nuevo la aguja ● Inserte la aguja de nuevo ● Elige el tamaño de aguja adecuada (ej. Aguja para vaquero/jeans) ● Utilize aguja para tricote/jersey	Site Site Site Site
La tela está arrugado.	● No ha enhebrado la máquina correctamente ● No ha bobinado bien el carrete o está demasiado lleno ● Aguja está poco afilada ● Tensión del hilo demasiada alta	● Enhebra la máquina de nuevo ● Bobina de nuevo el carrete ● Inserte una aguja nueva ● Ajuste la tensión del hilo	7 5 Site Site
Al coser el hilo hace lazos (puntadas muy sueltas)	● No ha introducido bien el carrete ● Mal enhebrado de la máquina ● Tensión incorrecta	● Spoel opnieuw inleggen ● Enhebra la máquina de nuevo ● Ajustar la tensión del hilo	6 7 Site
No se puede utilizar el enhebrador de aguja.	● Aguja no está en posición más elevada ● La aguja no está colocada correctamente ● La aguja está torcida	● Ponga la aguja en posición elevada ● Inserte la ajuga de nuevo ● Utilize una aguja nueva	8-1/2 Site Site
La máquina no transporta la tela.	● Transportador está desconectado ● Hay demasiado polvo y pelusas por el transporte inferior	● Sube el transporte ● Limpie el transporte inferior	9-11-20 Site
La aguja se rompe.	● Ha tirado de la tela mientras cosía ● La aguja choca con el prensatelas ● La aguja no está colocada correctamente ● Tamaño de aguja o hilo equivocado	● No estire de la tela al coser ● Elige la puntada y prensatela correcta ● Coloque de nuevo la aguja ● Elige la aguja e hilo adecuado	- Site Site Site
La máquina funciona muy pesada.	● Hay suciedad por el transporte inferior, carrete o el agarrador	● Retira la placa carrete y capsula y limpie todo la suciedad y polvo	22-23 Site
La máquina no funciona.	● El cable no está bien enchufado o conectado en la máquina ● Máquina no está encendida ● El eje de la devanadora de carrete está hacia la derecha ● Pie prensatelas esta abajo ● Para hacer ojales: - Palanca para ojales no está (lo suficiente) bajada - No ha puesto el pie para ojales	● Enchufe bien el cable en la máquina y en la pared ● Enciende la máquina ● Mueve el eje de la devanadora a la izquierda ● Baja el pie prensatelas ● Para ojales: - Baje la palanca lo suficiente hacia abajo - Ponga el pie prensatelas para ojales	- - Site 8-1/2 12-B 12-AB

Risoluzione dei problemi

PROBLEMA	CAUSA	SOLUZIONE	Pag/ Site
Il filo superiore si spezza	● La macchina non è infilato correttamente ● Il filo è aggrovigliato, per esempio nell'alloggiamento della spolina ● L'ago non è inserito correttamente ● La tensione del filo superiore è eccessiva ● Il filo è di scarsa qualità o troppo grosso/fine	● Infilare di nuovo la macchina ● Togliere il filo aggrovigliato. Se il filo si è aggrovigliato nella navetta, pulire il crochet ● Togliere e inserire di nuovo l'ago ● Diminuire la tensione ● Scegliere filati di qualità migliore	7 5 Site Site -
Il filo inferiore si spezza	● Spolina non è inserita correttamente ● Spolina non è infilata correttamente ● Si è accumulata della polvere nell'alloggiamento della spolina	● Rimuovere e reinserire la spolina ● Avvolgere la spolina correttamente ● Pulire il crochet	6 5 Site
La macchina salta dei punti	● L'ago non è inserito correttamente ● L'ago è piegato o smussato ● La misura dell'ago è sbagliato ● Ago sbagliato per tessuti elasticizzati/jersey/maglina	● Togliere e reinserire l'ago ● Sostituire l'ago ● Inserire un ago adatto al filo e al tessuto (es. jeans) ● Usare l'ago adatto per tessuti elasticizzati/jersey/maglina	Site Site Site Site
Il tessuto si arriccia	● Macchina non è stata infilata correttamente. ● La spolina non è stata infilata correttamente ● L'ago è smussato ● La tensione del filo è eccessiva	● Infilare di nuovo la macchina ● Avvolgere di nuovo la spolina ● Sostituire l'ago ● Diminuire la tensione del filo	7 5 Site Site
I punti si allentano	● La spolina non è inserita correttamente ● La macchina non è stata infilata correttamente ● La tensione del filo non è corretta	● Togliere e reinserire la spolina ● Infilare di nuovo la macchina ● Controllare la tensione del filo	6 7 Site
L'infila ago non funziona bene	● L'ago non si trova nella posizione più alta ● L'ago non è stato inserito correttamente ● L'ago è piegato	● Mettere l'ago nella posizione piu alta ● Togliere e reinserire l'ago ● Sostituire l'ago	8-1/2 Site Site
Il tessuto non scorre uniformemente	● Le griffe di trasporto sono state abbassate ● Si è accumulata polvere e lanugine nelle griffe di trasporto	● Sollevare le griffe di trasporto ● Rimuovere la placca ago e pulire le griffe di trasporto	9-11-20 Site
L'ago si rompe	● Il tessuto è tirato eccessivamente ● E' stato inserito un piedino sbagliato e/ l'ago sbatte sul piedino ● L'ago non è stato inserito correttamente ● La misura dell'ago e/o del filo è sbagliata	● Guidare il tessuto con delicatezza, non tirare il tessuto ● Montare il piedino premistoffa adatto e ● scegliere il punto giusto ● Togliere e reinserire l'ago Inserire l'ago e/o il filo adatto al tessuto	- Site Site Site
La macchina è rumoroso e fa fatica a cucire	● Si è accumulata polvere e lanugine nelle griffe del trasporto o nell'alloggiamento della spolina	● Rimuovere la placca ago e pulire le griffe e il crochet	22-23 Site
La macchina non funziona	● La macchina non è collegata (bene) al corrente ● L'interruttore generale è spento ● L'albero avvolgitore spolina è spostato a destra ● Il piedino premistoffa è alzato ● Durante la cucitura asole: - Leva per asole non è abbassata (bene) - Non è stato utilizzato il piedino per asole	● Inserire (bene) la spina nella presa elettrica ● Accendere l'interruttore generale ● Spostare l'albero avvolgitore spolina a sinistra ● Abbassare il piedino premistoffa ● Durante la cucitura asole: - Abbassare (bene) la leva per asole - Montare il piedino per asole	- - Site 8-1/2 12-B 12-A/B