# Šicí stroj
# Šijací stroj
# Maszyna do szycia
# Varrógép
# Šivalni stroj
# Nähmaschine
# Sewing machine

| | |
|---|---|
| CZ | Návod k obsluze |
| SK | Návod na obsluhu |
| PL | Instrukcja obsługi |
| H | Használati útmutató |
| SI | Navodila za uporabo |
| DE | Gebrauchsanleitung |
| EN | Instruction book |

## DŮLEŽITÉ BEZPEČNOSTNÍ POKYNY

Při používání elektrického přístroje dodržujte základní bezpečnostní opatření, včetně následujících: před použitím šicího stroje si pozorně přečtěte veškeré pokyny.

### NEBEZPEČÍ - pro zamezení úrazu elektrickým proudem:

1. Šicí stroj nikdy nenechávejte bez dohledu, pokud je připojený k síti.
2. Bezprostředně po použití a před každým čištěním stroj odpojte ze sítě.

### VAROVÁNÍ - k snížení rizika popálení, požáru, zasažení elektrickým proudem nebo zranění:

1. Před použitím šicího stroje si důkladně přečtěte pokyny.
2. Tyto pokyny uschovejte na vhodném místě v blízkosti stroje a v případě předání stroje další osobě ji předejte také tyto pokyny.
3. Stroj používejte výhradně na suchém místě.
4. Šicí stroj nikdy nenechávejte bez dohledu v dosahu dětí nebo starších osob, které nejsou schopné odhadnout případná rizika.
5. Tento stroj smí používat děti od 8 let a starší a osoby s omezenými fyzickými, smyslovými nebo mentálními schopnostmi, nebo bez dostatečných zkušeností a znalostí, pokud jsou pod dohledem nebo byly poučeny o správném a bezpečném použití stroje a porozuměly případným rizikům.
6. Nedovolte dětem hrát si se šicím strojem.
7. Čištění a údržbu šicího stroje nesmí provádět děti bez dohledu.
8. Šicí stroj vždy vypněte během přípravy na šití (výměna jehly, navlečení niti, výměna patky apod.).
9. Pokud stroj nepoužíváte, vždy jej odpojte od elektrické sítě, abyste zabránili případnému nechtěnému zapnutí.

10. Před výměnou žárovky nebo údržbou (olejování, čištění) stroj odpojte od elektrické sítě.
11. Šicí stroj nepoužívejte ve vlhkém nebo mokrém prostředí.
12. Při odpojování nikdy netahejte za přívodní kabel, uchopte zástrčku.
13. Pokud je vadné LED osvětlení, musí jej vyměnit výrobce nebo servisní technik, nebo podobně kvalifikovaná osoba, aby se zabránilo nebezpečí úrazu.
14. Na nožní ovladač nepokládejte žádné předměty.
15. Nepoužívejte šicí stroj se zablokovanými větracími otvory, udržujte otvory stroje a pedálu čisté, bez prachu, nití a zbytků látek.
16. Stroj můžete používat pouze s následujícími typy pedálů KD-1902, FC-1902 (110-120V oblast)/KD-2902, FC-2902A, FC-2902C, FC-2902D (220-240V oblast)/4C-316B (110-125V oblast)/4C-316C (127V oblast)/4C-326C (220V oblast)/4C-326G (230V oblast)/4C-336G(240V oblast)/4C-336G (220-240V oblast).
17. Přívodní kabel nožního ovladače nelze vyměnit. V případě poškození kabelu musíte vyměnit nožní ovladač.
18. Hlučnost při standardním provozu je nižší než 75 dB(A).
19. Nelikvidujte elektrické spotřebiče v netříděném odpadu, využijte sběrny separovaného odpadu.
20. Ohledně dostupných možností sběru kontaktujte místní správu.
21. V případě likvidace elektrických spotřebičů na skládkách mohou do podzemních vod uniknout nebezpečné látky a dostat se do potravinového řetězce, a tím poškodit zdraví.
22. Při výměně starých spotřebičů za nové je prodejce ze zákona povinen bezplatně převzít váš starý spotřebič.
**23**. Spotřebič nesmí používat osoby (včetně dětí) s omezenými fyzickými, smyslovými nebo mentálními schopnostmi, nebo bez dostatečných zkušeností a znalostí, pokud nebyly poučeny o použití.
**24**. Nedovolte dětem hrát si se spotřebičem.

## USCHOVEJTE TYTO POKYNY

Tento šicí stroj je určený pouze pro použití v domácnosti.

***Blahopřejeme!***

Jako majitel nového šicího stroje si můžete vychutnat přesné šití u všech typů látek, od vícevrstvé džínsoviny až po jemné hedvábí.

Váš šicí stroj nabízí maximální jednoduchost ovládání. Z důvodu vaší bezpečnosti a pro plné využití všech výhod a snadnou obsluhu šicího stroje vám doporučujeme si přečíst veškeré důležité bezpečnostní pokyny a pokyny pro použití v tomto návodu.

Před použitím šicího stroje doporučujeme postupovat dle tohoto návodu krok za krokem, s objevováním funkcí a výhod, když budete sedět zároveň u stroje.

## ☐ Obsah


☐ Základní části stroje ....2
☐ Příslušenství ....4
☐ Nasazení přídavné desky ....5
☐ Připojení šicího stroje k elektrické zásuvce ....6
☐ Zvedací páka přítlačné patky se dvěma polohami ....7
☐ Nastavení tlaku přítlačné patky (volitelné) ....7
☐ Nasazení držáku přítlačné patky ....8
☐ Navinutí cívky ....9
☐ Nasazení cívky ....10
☐ Nasazení jehly ....11
☐ Navlečení horní nitě ....12
☐ Automatický navlékač nitě ....13
☐ Napětí nitě ....14
☐ Vytažení spodní nitě ....15
☐ Zpětné šití ....16
☐ Vyjmutí látky ....16
☐ Odříznutí nitě ....16
☐ Tabulka jehel/látek/nití ....17
☐ Výběr stehů ....18
☐ Šití rovným stehem ....19
☐ Šití klikatým stehem ....20
☐ Slepý/prádlový steh lemování ....21
☐ Overlockové stehy ....22
☐ Přišívání knoflíků ....23
☐ Šití knoflíkových dírek ....24
☐ Vsazování zipů a šití dutinek ....25
☐ Šití s patkou pro rolovaný lem ....26
☐ Trojitá klikatý steh ....27
☐ Volba stehu ....28
☐ Plástvový steh ....29
☐ Šití s patkou na všívání tkalounů a šňůrek (kordovací) ....30
☐ Látání ....31
☐ Praktické stehy ....32
☐ Prošívání - Quilting ....33
☐ Řasení ....34
☐ Patchwork ....35
☐ Dvojjehla ....36
☐ Aplikace ....37
☐ Vyšívání monogramů a vyšívání s vyšívacím kroužkem* ....38
☐ Vyšívání monogramů a vyšívání s vyšívacím kroužkem* ....39
☐ Kráčející patka ....40
☐ Údržba ....41
☐ Řešení případných problémů ....42

## ☐ Základní části stroje

1. Volič napětí horní nitě
2. Volič napětí přítlačné patky (volitelný)
3. Niťová páka
4. Odřezávač nití
5. Přítlačná patka
6. Stehová deska
7. Přídavná deska a schránka na příslušenství
8. Kolík navíječe cívky
9. Vymezovač navíječe cívky
10. Volič délky stehu (není u všech modelů)
11. Volič šířky stehu (není u všech modelů)
12. Zobrazení stehu
13. Páčka pro zpětné šití
14. Automatický navlékač jehly (volitelný)

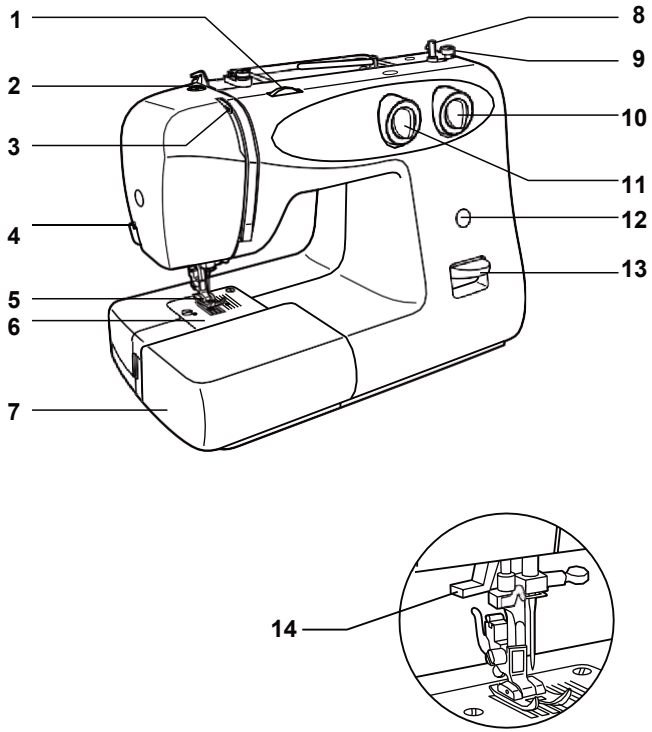

## ☐ Základní části stroje

15. Kolík horizontální cívky
16. Otvor pro druhý kolík cívky
17. Ruční kolečko
18. Volič stehu
19. Hlavní vypínač
20. Zástrčka
21. Horní vodič nitě pro navíjení
22. Horní vodič nitě
23. Madlo
24. Zvedací páka přítlačné patky
25. Nožní ovladač
26. Přívodní kabel

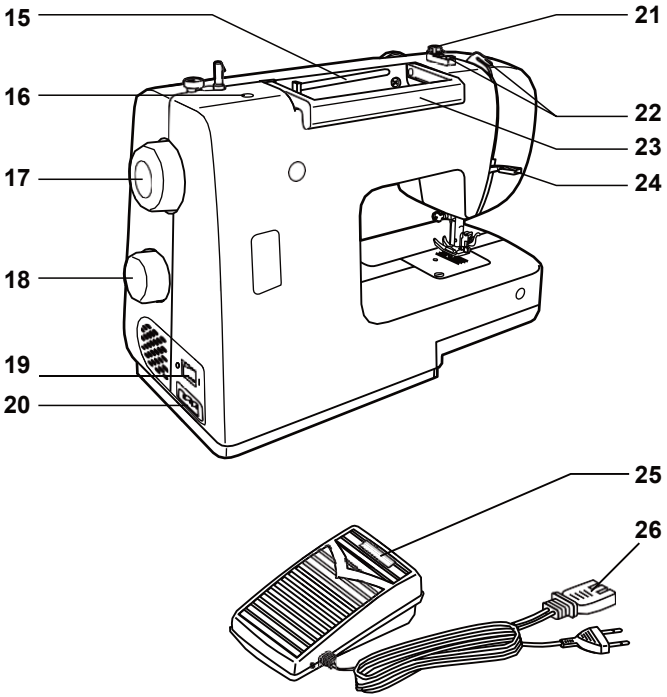

## ☐ Příslušenství

**Standardní příslušenství**

a. Univerzální patka
b. Zipová patka
c. Patka pro šití knoflíkové dírky
d. Patka k přišívání knoflíků
e. Šroubovák ve tvaru L
f. Páráček/šteteček
g. Lahvička s olejem
h. Balíček jehel (3x)
i. Vodič okraje látky a švu
j. Cívky (3x)
k. Kryt podavače
l. Držák cívky (velký/malý)
m. Kolík druhé cívky
n. Podložka kolíku cívky

**Extra příslušenství (volitelné)**

o. Patka pro saténový steh
p. Overlocková patka
q. Patka slepého stehu
r. Látací/vyšívací patka
s. Patka pro rolovaný lem
t. Kordovací patka
u. Prošívací patka
v. Patka pro řasení
w. Kráčející patka
x. Dvojjehla

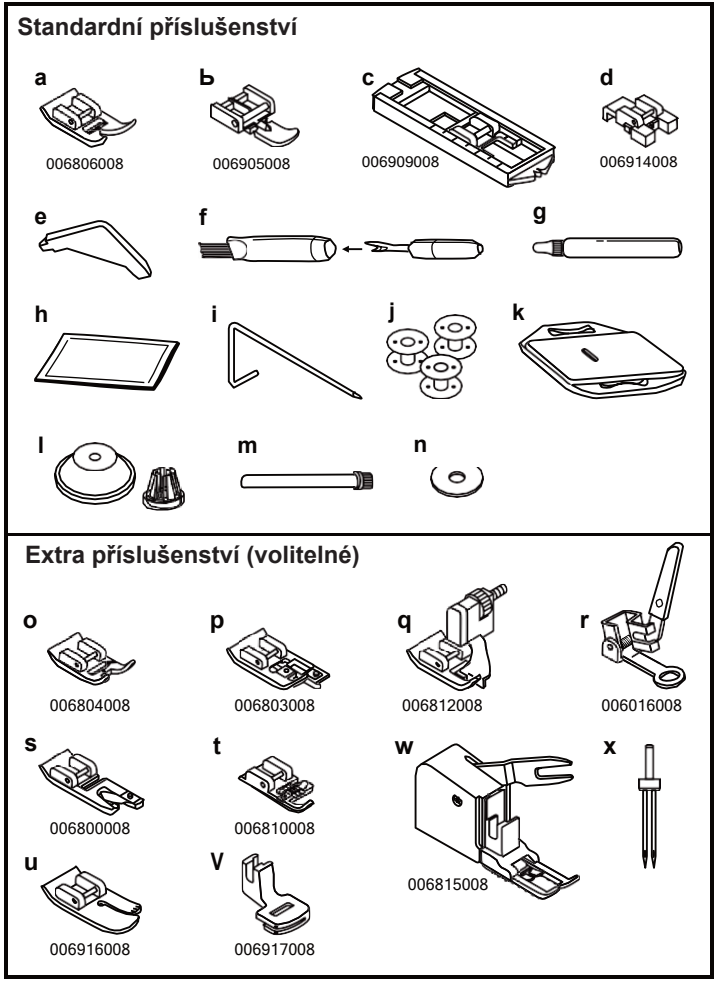

## ☐ Nasazení přídavné desky

Nasměrujte přídavnou desku horizontálně a zatlačte ji ve směru šipky. (1)

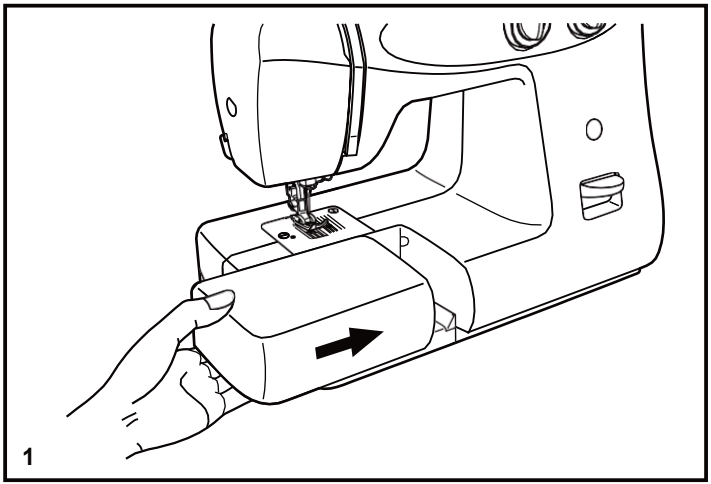


Vnitřní prostor přídavné desky lze využít také jako schránku na příslušenství.

K otevření vyklopte kryt dle obrázku. (2)

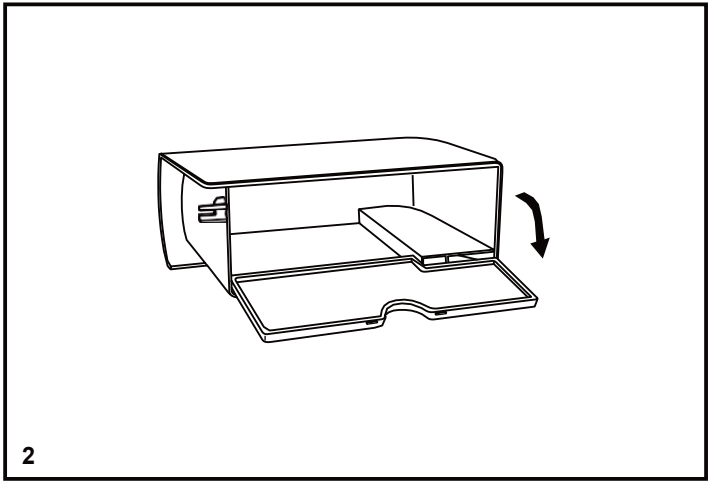

## ☐ Připojení šicího stroje k elektrické zásuvce

Připojte šicí stroj k elektrické síti dle obrázku. (1)
Pro spotřebiče vybavené polarizovanou zástrčkou musíte použít správně polarizovanou elektrickou zásuvku. (2)

**Upozornění**: pokud stroj nepoužíváte, odpojte jej od elektrické sítě.

**Nožní ovladač**
Nožní ovladač reguluje rychlost šití. (3)

**Upozornění**: v případě nejasností ohledně připojení stroje k elektrické síti kontaktujte kvalifikovaného elektrikáře.
Pokud stroj nepoužíváte, odpojte jej od elektrické sítě.

**Osvětlení**
Stiskněte hlavní vypínač (A) pro zapnutí a rozsvícení. („I“)

**DŮLEŽITÁ POZNÁMKA**
Pro spotřebiče s polarizovanou zástrčkou (jedna čepel je širší než druhá).
K snížení rizika zasažení elektrickým proudem je tato zástrčka navržená tak, aby se dala do zásuvky zasunout pouze jedním směrem. Pokud nejde zasunout, zástrčku stranově otočte. Nejde-li zasunout ani potom, kontaktujte kvalifikovaného elektrikáře pro instalaci správné zásuvky. Nepokoušejte se zástrčku žádným způsobem upravovat. (2)

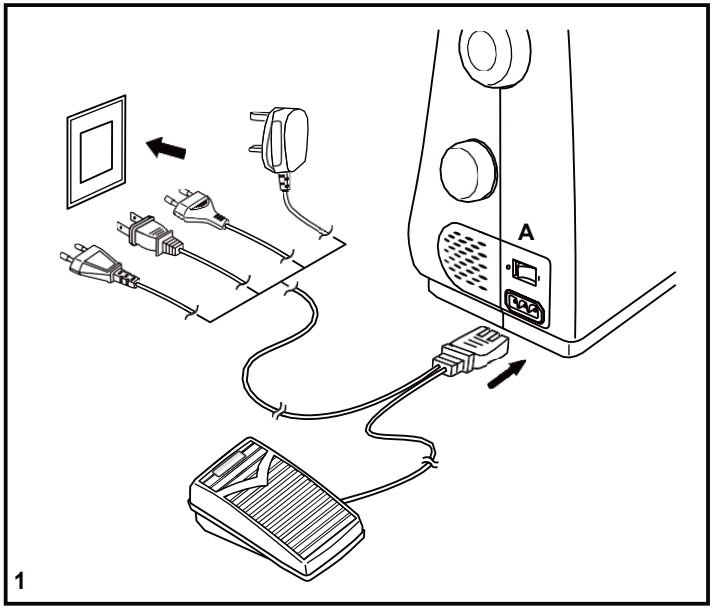


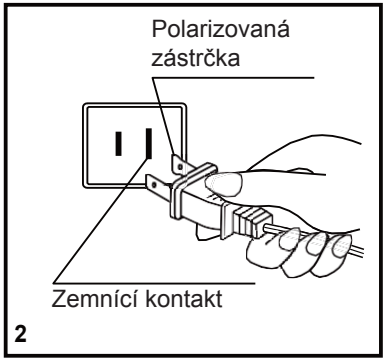


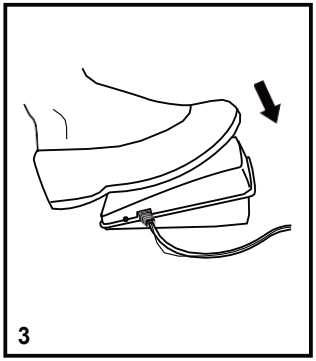

## ☐ Zvedací páka přítlačné patky se dvěma polohami

Při šití několika vrstev nebo silných látek můžete přítlačnou patku zvednout do druhé polohy, pro snadné umístění látky. (A)

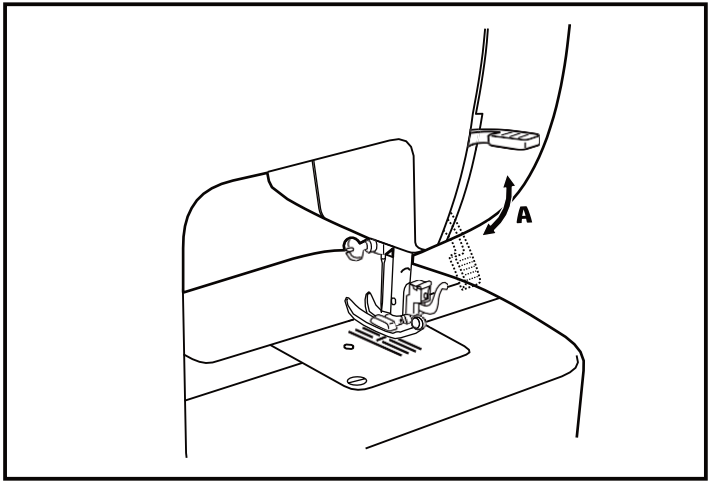


## ☐ Nastavení tlaku přítlačné patky (volitelné)

Tlak přítlačné patky byl nastaven a nevyžaduje další nastavení dle typu látky (lehká nebo těžká látka).

Pokud potřebujete upravit přítlak přítlačné patky, mincí otočte šroub nastavení přítlaku.

Pro šití velmi tenkých látek uvolněte tlak otočením šroubu doleva a u těžkých látek jej utáhněte směrem doprava.

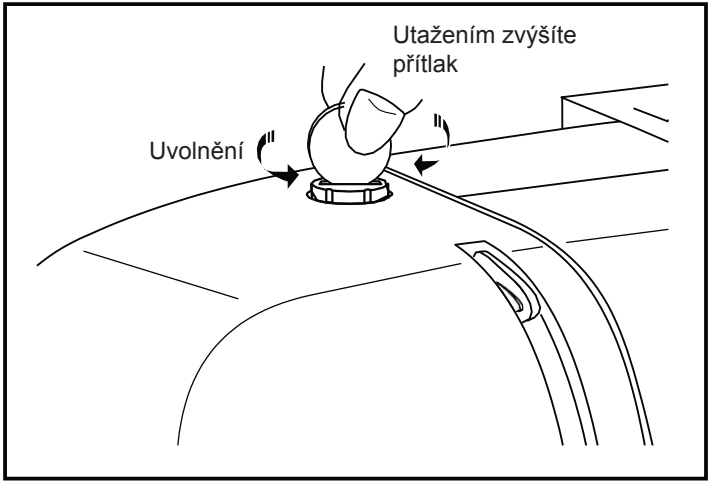

## ☐ Nasazení držáku přítlačné patky

Zvedněte tyč přítlačné patky (a). (1)
Nasaďte držák přítlačné patky (b) dle obrázku.

**Nasazení přítlačné patky**
Snižte držák přítlačné patky (b), dokud není výřez (c) přímo nad kolíčkem (d). (2)
Zvedněte páku (e)
Spusťte držák přítlačné patky (b) a přítlačná patka (f) automaticky zacvakne.

**Sejmutí přítlačné patky**
Zvedněte přítlačnou patku. (3)
Zvedněte páku (e) a patka se uvolní.

**Nasazení vodiče okraje látky/švů**
Nasaďte vodič do otvoru držáku dle obrázku (g).
Míru vysunutí vodiče nastavte dle potřeby pro lemy, sklady apod. (4)

**Upozornění**: před uskutečněním výše popsaných kroků nastavte hlavní vypínač do vypnuté pozice („O“).

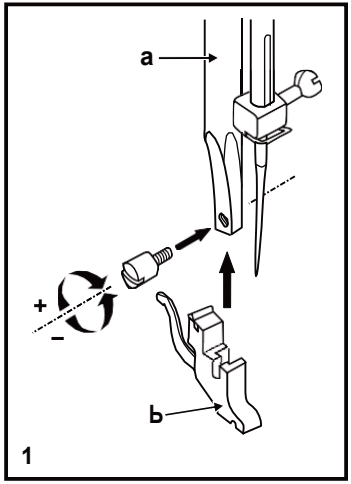


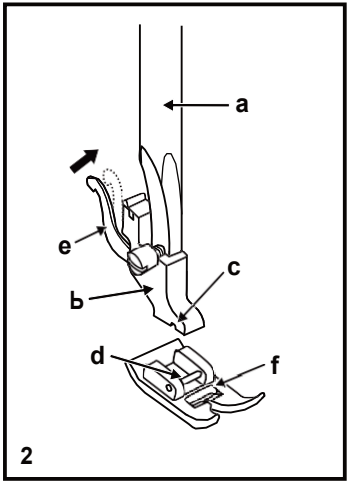


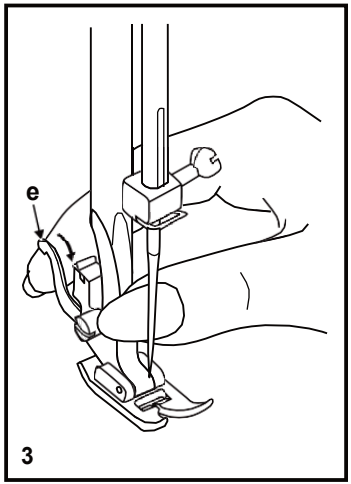


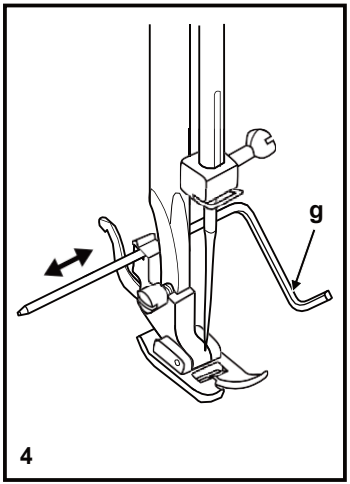

## ☐ Navinutí cívky

- Umístěte nit a držák cívky na kolík cívky. (1)
- Pro menší cívky nití dejte držák cívky menší stranou směrem k cívce. (2)
- Oviňte nit ve směru hodinových ručiček kolem napínacích disků navíječe cívky. (3)
- Navlékněte nit dle obrázku a umístěte na kolík. (4)
- Zatlačte cívku doprava. (5)
- Držte konec niti. (6)
- Sešlápněte nožní ovladač. (7)
- Nit odstřihněte. (8)
- Potlačte cívku s kolíčkem doleva (9) a sundejte.

**Poznámka:** pokud je navíječ cívky v pozici „navíjení cívky“, stroj nebude šít a ruční kolečko se nebude otáčet.
Pro zahájení šití přesuňte navíječ cívky doleva (pozice pro šití).

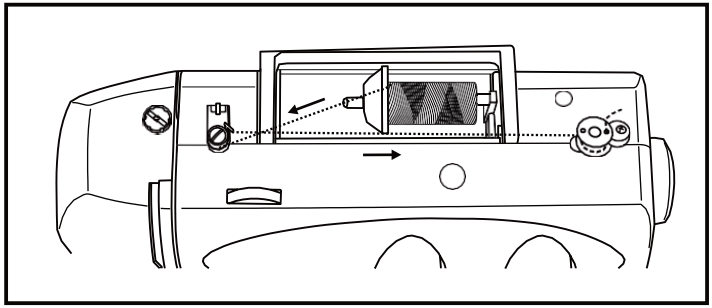

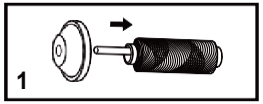


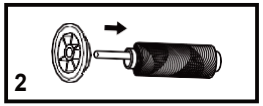


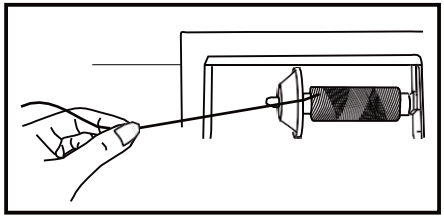

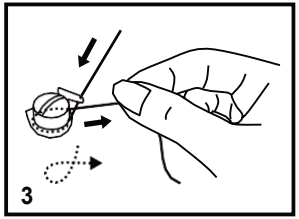


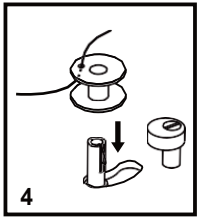


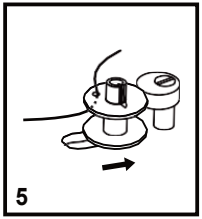


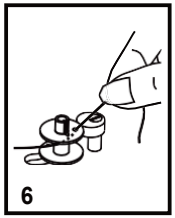


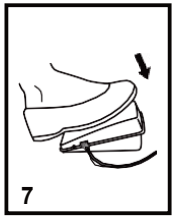


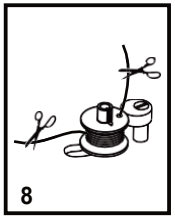


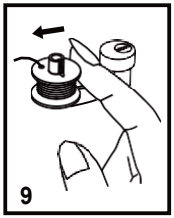

## ☐ Nasazení cívky

**Při nasazování nebo vyndávání cívky musí být jehla v horní úvrati.**

1. Otevřete kryt.
2. Pouzdro cívky uchopte jednou rukou. Vložte cívku tak, aby byla nit natočena ve směru hodinových ručiček (šipka).
3. Vložte nit pod napínací pérko.
4. Držte pouzdro cívky za odklopenou západku.
5. Vložte do člunku.

**Upozornění**: před uskutečněním výše popsaných kroků nastavte hlavní vypínač do vypnuté pozice („O“).

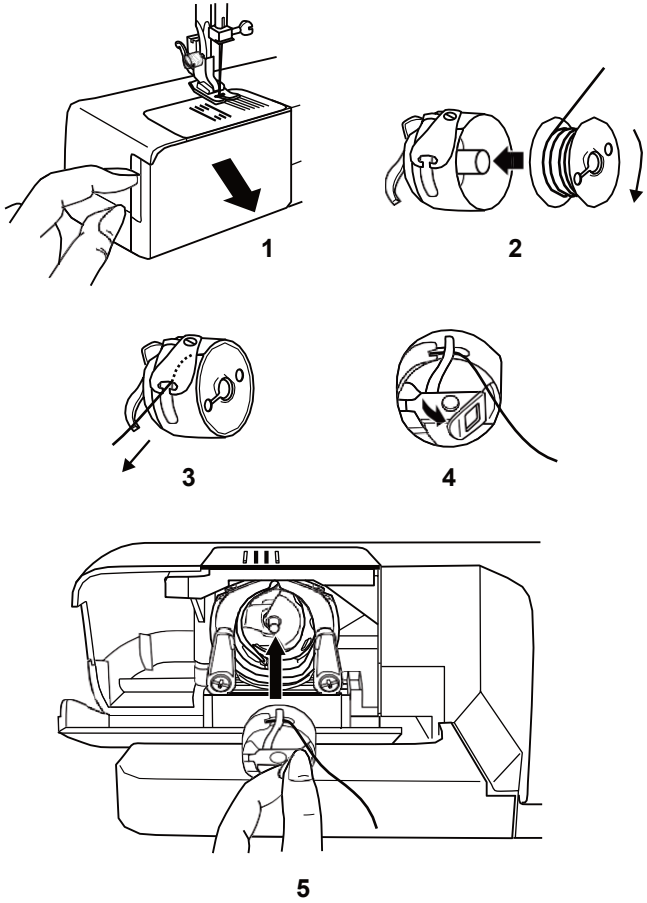

## ☐ Nasazení jehly

Jehly měňte pravidelně, zejména pokud vykazují známky opotřebení a způsobují potíže při šití.
Jehlu nasaďte dle níže popsaných pokynů.

A. Uvolněte šroub držáku jehly a opět utáhněte po nasazení nové jehly. (1)

B. Plochá strana jehly musí vždy směrovat dozadu.

C/D. Jehlu zasuňte nadoraz.

**Upozornění**: před uskutečněním výše popsaných kroků nastavte hlavní vypínač do vypnuté pozice („O“).

Jehly musí být v perfektním stavu. (2)
Problémy se vyskytnou u:

A. Ohnutých jehel

B. Poškozených hrotů

C. Tupých jehel

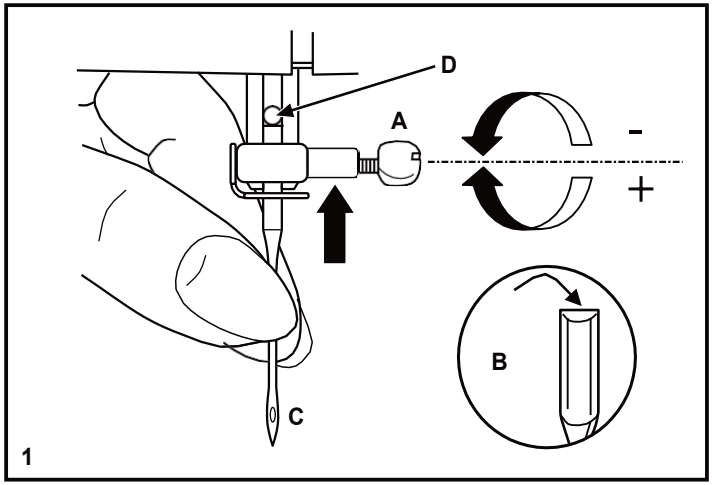


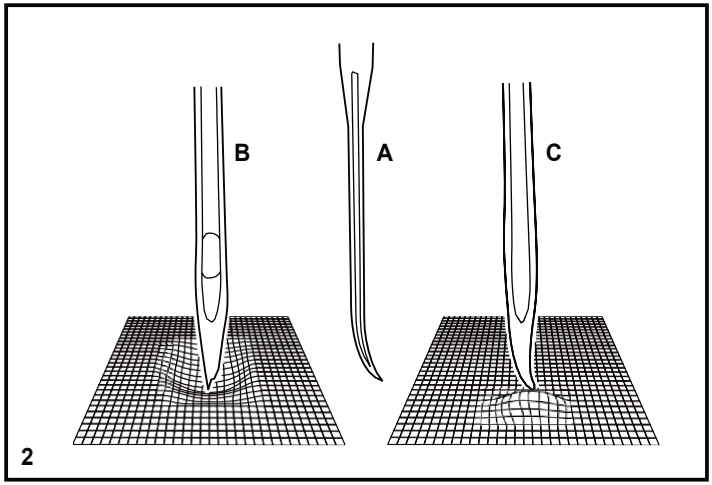

## ☐ Navlečení horní nitě

Navlečení je snadné, ale musí se provést správně, jinak se objeví potíže.

- Začněte zvednutím jehly do nejvyšší úvrati (1) a také zvedněte přítlačnou patku k uvolnění napínacích disků. (2)
  **Poznámka**: z bezpečnostních důvodů důrazně doporučujeme odpojit šicí stroj od elektrické sítě před uskutečněním následujících kroků.
- Zvedněte kolík cívky. Umístěte cívku s nití na kolík cívky a zajistěte držákem dle obrázku. Pro malé cívky umístěte malou stranu držáku směrem k cívce. (3)
- Protáhněte nit z cívky přes horní vodič nitě. (4)
- Protáhněte nit kolem vodiče nitě (5), protažením přes napínací disky dle obrázku.
- Navlékněte napínací modul protažením nitě přes pravý a levý kanál (6). Během tohoto procesu je dobré přidržet nit mezi cívkou a vodičem nitě (4).
- V horní části tohoto pohybu přetáhněte nit zprava doleva přes štěrbinu niťové páky a pak opět dolů. (7)
- Nyní převeďte nit za tenkým drátěným vodítkem jehelní tyče (8) a pak dolů do jehly, kterou musíte navléct zepředu dozadu.
- Vytáhněte přibližně 20 cm nitě za jehlu. Nit odřízněte na požadovanou délku pomocí odřezu nitě. (9)

**Poznámka**: pokud je váš šicí stroj vybaven ve výrobě instalovaným automatickým navlékačem nití, pokyny k použití najdete na straně 13.

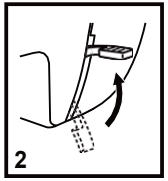


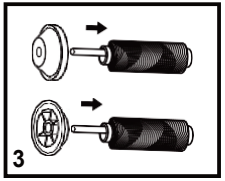


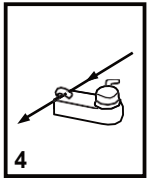


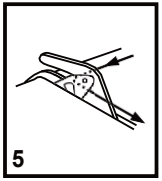


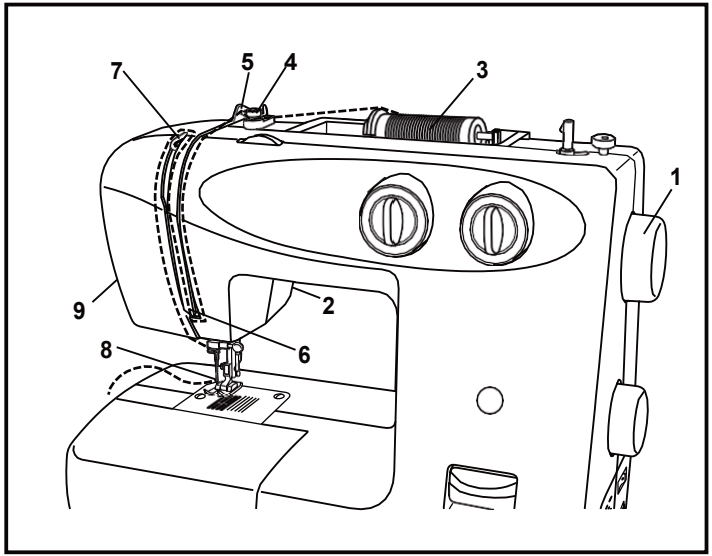


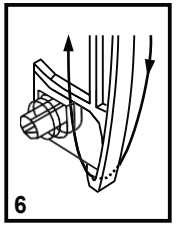


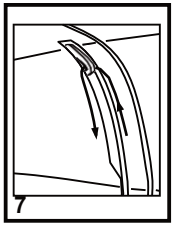


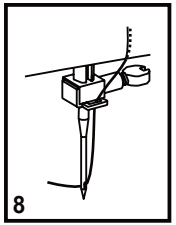


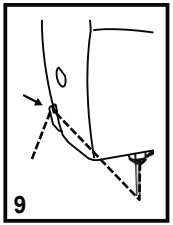

## ☐ Automatický navlékač nitě

* Automatický navlékač nitě je ve výrobě instalované volitelné příslušenství.
Pokud je váš stroj vybaven touto funkcí, postupujte dle následujících pokynů:

- Zvedněte jehlu do horní úvrati.
- Zatlačte páku (A) dolů.
- Navlékač se automaticky otočí do pozice pro navlečení (B).
- Převlečte nit kolem háčku (C).
- Přetáhněte nit v přední části jehly kolem háku (D) zdola nahoru.
- Uvolněte páku (A).
- Povytáhněte nit z ouška jehly.

**Upozornění**: před uskutečněním výše popsaných kroků nastavte hlavní vypínač do vypnuté pozice („O“)!

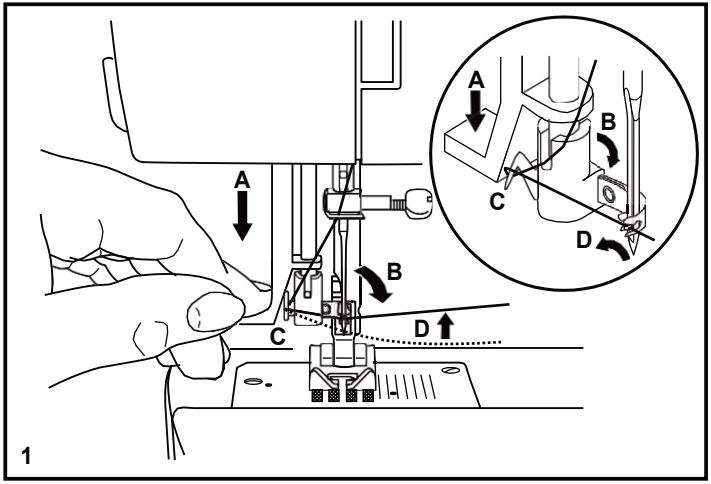


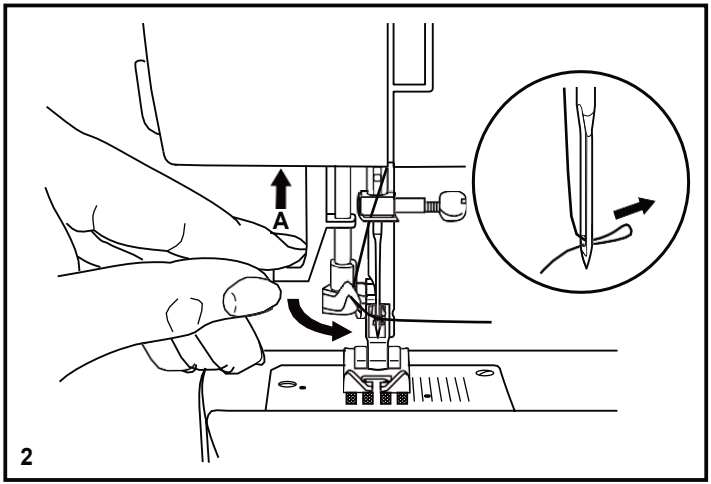

## ☐ Napětí nitě

**Napětí horní nitě (1)**
Základní napětí nitě: „4“
K zvýšení napětí otočte volič na následující vyšší číslici. K snížení napětí otočte voličem na následující nižší číslici.
A. Normální napětí nitě
B. Horní nit je příliš volná
C. Horní nit je příliš napjatá

**Napětí spodní nitě (2)**
K otestování napětí spodní nitě vyndejte kryt cívky a cívku a podržte ji zavěšenou za nit. Jednou nebo dvakrát trhněte. Je-li napětí správné, nit se odvine o přibližně 3 až 5 cm.
Pokud je napětí příliš vysoké, vůbec se neodvine. Pokud je napětí příliš nízké, cívka padne příliš nízko. K nastavení otočte malým šroubem na straně pouzdra cívky.

**Poznámka**: napětí spodní nitě většinou není třeba upravovat.

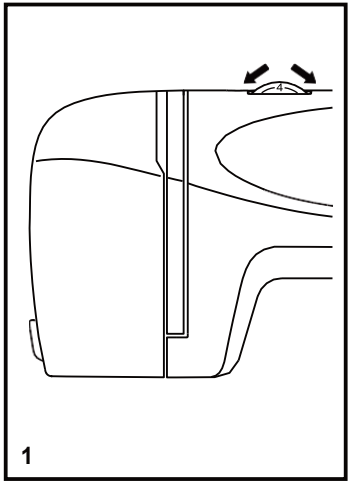


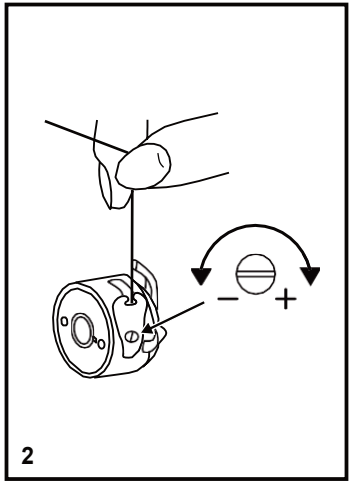


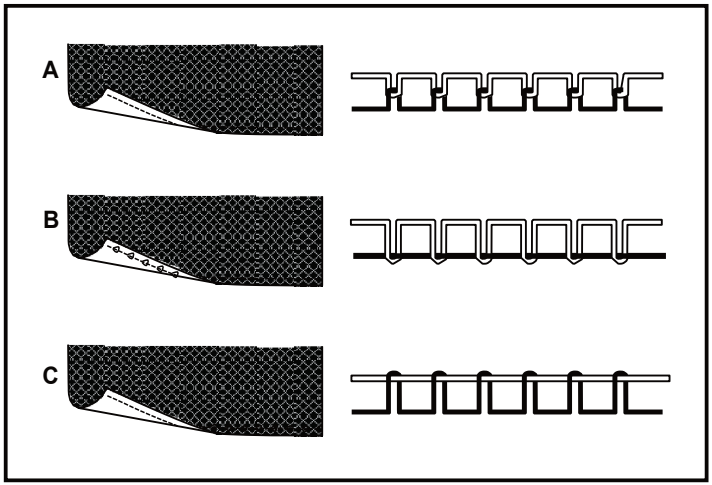

## ☐ Vytažení spodní nitě

Uchopte horní nit levou rukou. Otočte ručním kolečkem k sobě, dokud se jehla nezvedne. (1)

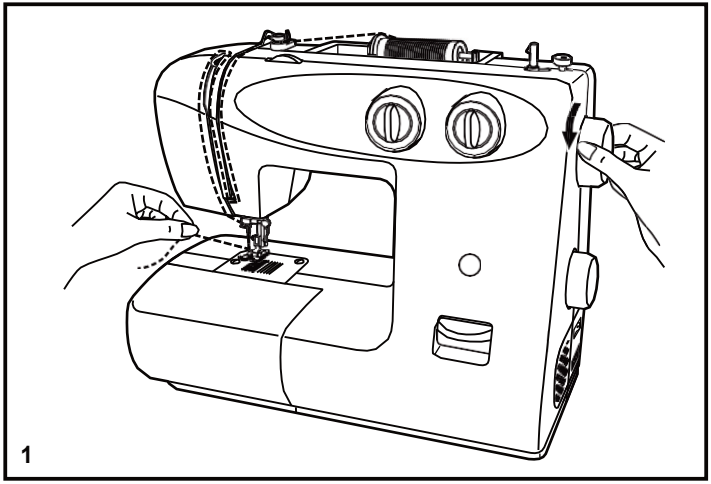


Potáhněte horní nit k vytažení spodní nitě přes otvor stehové desky.
Položte obě nitě dozadu pod přítlačnou patku. (2)

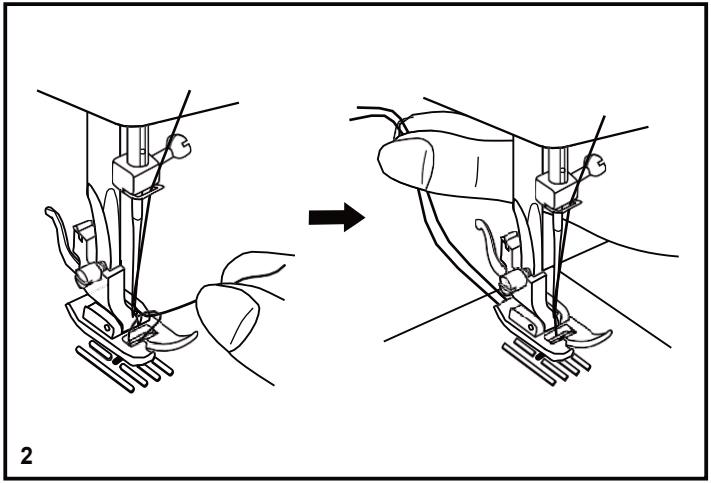

## ☐ Zpětné šití

Na konci švu zatlačte na páku pro zpětné šití. Ušijte několik stehů vzad. Uvolněte páku a stroj opět ušije několik stehů vpřed. (1/A)

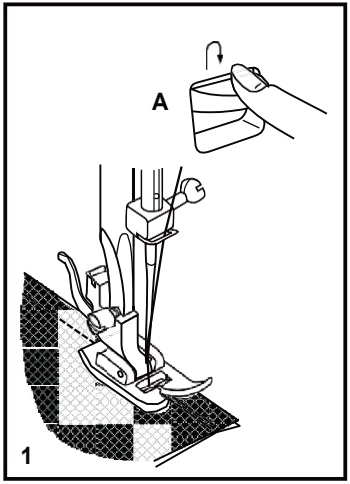


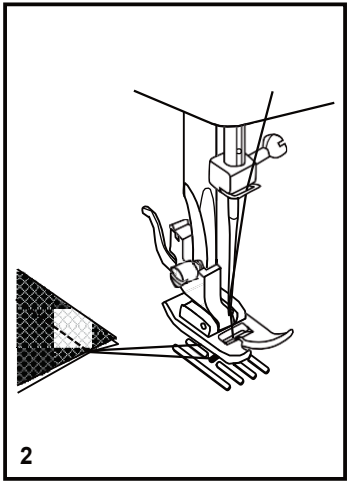


## ☐ Vyjmutí látky

Otočte ručním kolečkem k sobě pro zvednutí jehelní tyče do nejvyšší úvrati, zvedněte přítlačnou patku a látku vytáhněte dozadu. (2)

## ☐ Odříznutí nitě

Uchopte nitě za přítlačnou patkou oběma rukama, převeďte je do výřezu (B) a zatlačte dolů. (3)

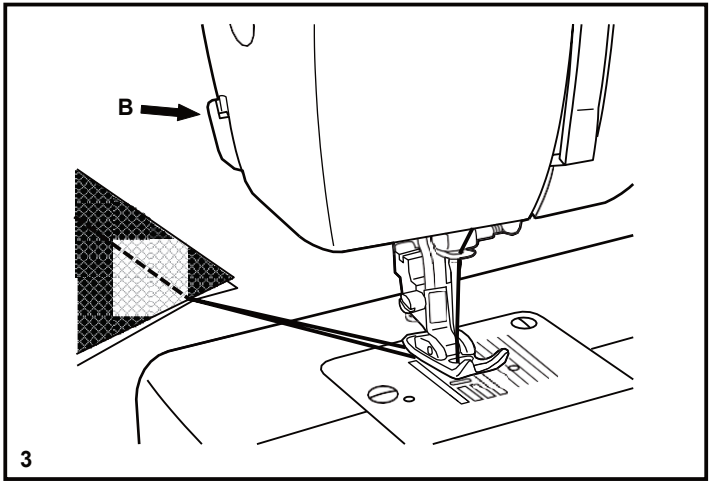

## PŘÍRUČKA VOLBY JEHLY/NITĚ

| VELIKOST JEHLY | LÁTKY | NITĚ |
|---|---|---|
| 9-11 (65-75) | Lehké tkaniny - tenká bavlna, voál, serž, hedvábí, mušelín, Qiana, bavlněné úplety, pleteniny, žerzej, krep, tkaný polyester, tkaniny pro košile a halenky. | Lehké vlákna v bavlně, nylon nebo polyester. |
| 12(80) | Středně těžké tkaniny - bavlna, satén, kettleclote, plachtovina, dvojité úplety, lehká vlna. | Většina prodávaných nití je střední velikosti a jsou vhodné pro tyto látky a velikosti jehel. Použijte polyesterové nitě u syntetických materiálů a bavlněné u přírodních tkanin, pro dosažení nejlepších výsledků. Vždy používejte stejnou horní i spodní nit. |
| 14(90) | Středně těžké tkaniny - potahová látka, vlna, těžší úplety, froté, džínovina. | |
| 16(100) | Těžké tkaniny - plátno, vlna, stanové a prošívané textilie, džínovina, potahové látky (lehké až střední). | |
| 18(110) | Těžká vlna, svrchní tkaniny, potahové látky, některé kůže a vinyly. | Těžké nitě, kobercové nitě. (Použijte velký přítlak-velká čísla.) |

DŮLEŽITÉ: přizpůsobte velikost jehly niti a látce.

## PŘÍRUČKA VOLBY JEHLY, LÁTKY

| JEHLY | POPIS | TYP LÁTKY |
|---|---|---|
| HAx1<br>15x1 | Standardní ostré jehly. Rozsah je od tenké po silnou.<br>9 (65) až 18(110) | Přírodní tkaniny, vlna, bavlna, hedvábí apod. Qiana.<br>Nedoporučuje se pro dvojité úplety. |
| 15x1/705H(SUK) | Půlkulatá jehla. 9(65) až 18(110) | Přírodní a syntetické tkaniny, polyesterové směsi. Úplety polyesterů, úplety, jednoduché a dvojité úplety. Lze použít namísto 15x1 pro šití všech látek. |
| 15x1/705H(SUK) | Kulatá jehla 9(65) až 18(110) | Svetry, lycra, plavky, elastické. |
| 130 PCL | Jehly pro kůži. 12(80) to 18(110) | Kůže, vinyl, čalounění. (Nechává menší otvor než standardní jehla.) |

**Poznámka**:
1. Dvojjehly lze zakoupit pro užitkové a dekorativní práce.
2. Při šití dvojjehlou by měl být volič šířky stehu nastaven na méně než „3“.
3. Evropské jehly uvádějí velikosti 65, 70, 80 apod. Americké a Japonské jehly uvádějí velikosti 9, 11, 12 apod.
4. Jehlu měňte často (přibližně po každém druhém kusu oděvu) a/nebo při prvním přetrhnutí nitě nebo přeskočení stehů.
5. U jemných a elastických látek použijte podklad.

## ☐ Výběr stehů

Pro **přímý steh** zvolte vzor „ “ nebo „ “ voličem stehů. Voličem délky stehu upravte délku.
Můžete zvolit jakoukoliv pozici jehly otočením voliče šířky stehu (pro model se 3 voliči).

Pro **klikatý** steh zvolte vzor „ “ nebo „ “ voličem stehů. Dle šité látky upravte délku a šířku stehu.

Pro volbu dalších vzorů otočte volič délky na „S1“ nebo „S2“, zvolte požadovaný vzor voličem stehů a šířku nastavte voličem šířky stehů (u modelů se 3 voliči).

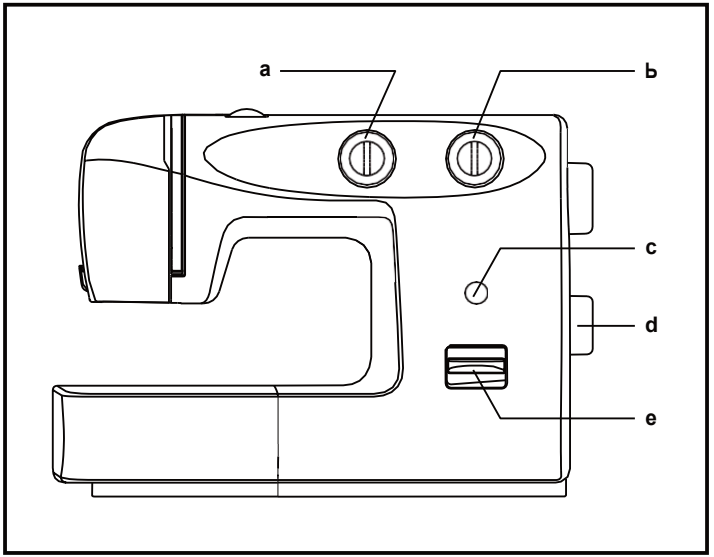


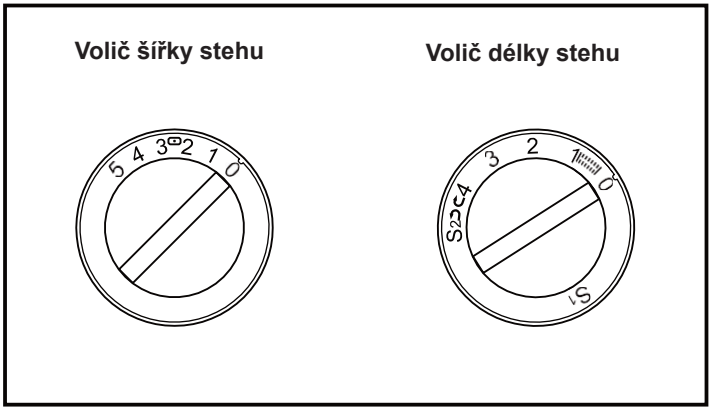


a. Volič šířky stehu
b. Volič délky stehu S1-S2
c. Zobrazení stehu
d. Volič stehu
e. Páčka pro zpětné šití

## ☐ Šití rovným stehem

Otočte volič stehu tak, aby ukazatel směroval na pozici rovného stehu.

Všeobecně řečeno, čím silnější je látka, nit a jehla, tím delší musí být steh.

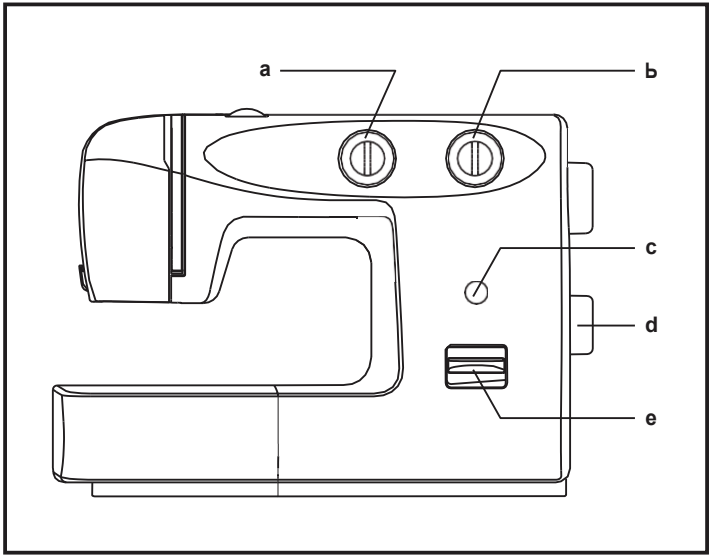


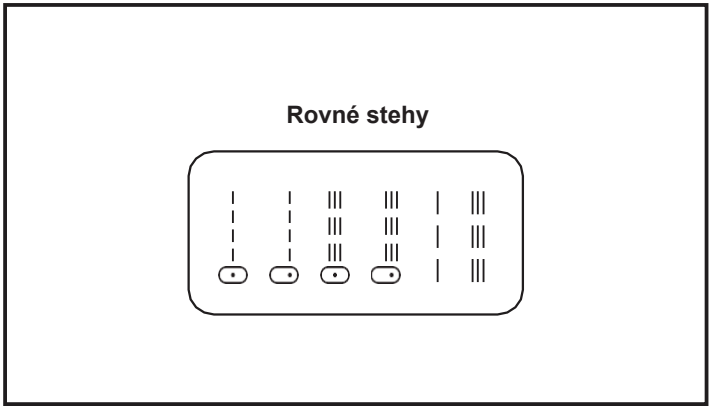


a. Volič šířky stehu
b. Volič délky stehu S1-S2
c. Zobrazení stehu
d. Volič stehu
e. Páčka pro zpětné šití

## ☐ Šití klikatým stehem

Otočte volič stehů na „ “ nebo „ “.

**Funkce voliče šířky stehu**
Maximální šířka klikatého stehu je „5“, i když šířku lze u všech vzorů snížit. Šířka se zvyšuje, když přesouváte volič šířky z „0“ k „5“. Pro šití dvojjehlou nikdy nenastavujte steh širší než „3“. (1)

**Funkce voliče délky stehu při klikatém stehu**
Hustota klikatého stehu se zvyšuje s přibližováním voliče délky k „0“.
Úhledných klikatých stehů dosáhnete většinou při „2.5“ a méně. (2)

**Saténový steh**
Pokud nastavíte délku stehu mezi „0“ - „1“, stehy jsou velmi blízko u sebe, což vytváří „saténový steh“, který se používá pro šití knoflíkových dírek a dekorativní šití.

**Jemné látky**
Při šití velmi jemné látky ji podložte tenkým papírem. Po skončení lze papír snadno odtrhnout.

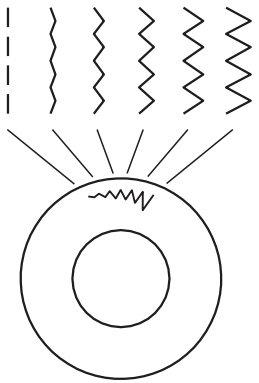

**Model se 2 voliči**

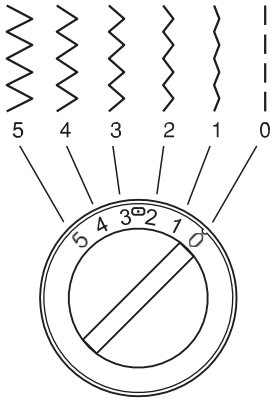


1 **Volič šířky stehu**

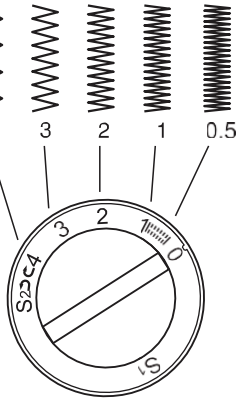


2 **Volič délky stehu**

## ☐ Slepý/prádlový steh, lemování

* Patka pro slepý steh je volitelné příslušenství, které není součástí dodávky s vašim strojem.

Pro lemy, záclony, kalhoty, sukně apod.

Slepý steh pro pružné látky.

Slepý/prádlový, lemovací steh pro pevné látky.

Nastavte stroj dle obrázku. (1)

**Poznámka**: vyzkoušejte si několik lemů slepým stehem. Vždy proveďte nejdříve test šití.

Přeložte látku dle obrázku rubovou stranou nahoru. (2)
Vložte látku pod patku. Otočte ručním kolečkem k sobě, dokud není jehla zcela vlevo. Musí propíchnout pouze záhyb tkaniny. Pokud ne, nastavte správně šířku stehu. (3)
Nastavte vodítko (4) otočením knoflíku (5) tak, aby se opíralo o přeložení.
Šijte pomalu sešlápnutím nožního ovladače a jemně veďte látku podél okraje vodítka.

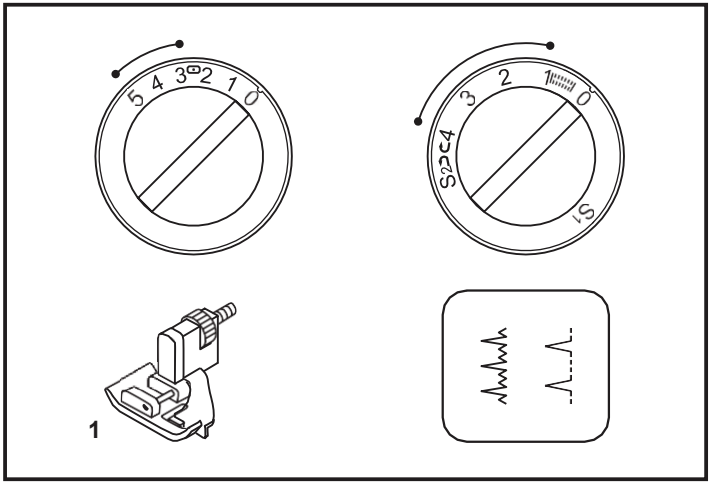


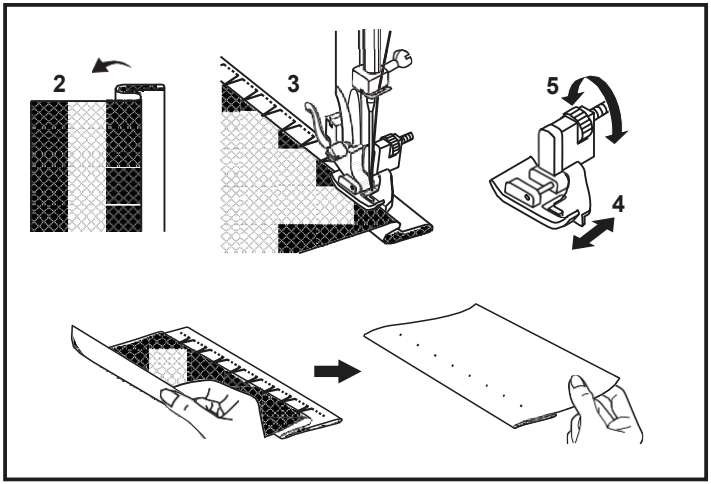

## ☐ Overlockové stehy

* Overlocková patka je volitelné příslušenství, které není součástí dodávky stroje.

Švy, začišťování, viditelné lemy.
Nastavte volič délky stehu na „S1“ nebo „S2“, Šířku stehu můžete nastavit podle látky.

**Pružný overlockový: (1)**
Pro jemné úplety, žerzej, okraje límců, drážkování.

**Standardní overlockový: (2)**
Pro jemné úplety, žerzej, okraje límců, drážkování.

**Dvojitý overlockový steh: (3)**
Pro jemné úplety, pleteniny, sešívání.

Všechny overlockové stehy jsou vhodné pro šití a začišťování okrajů a viditelné švy v jednom kroku.
Při začišťování musí jehla přejít přes okraj látky.

**Upozornění**: použijte nové jehly nebo jehly s kulatým hrotem, nebo jehlu pro pružné stehy!

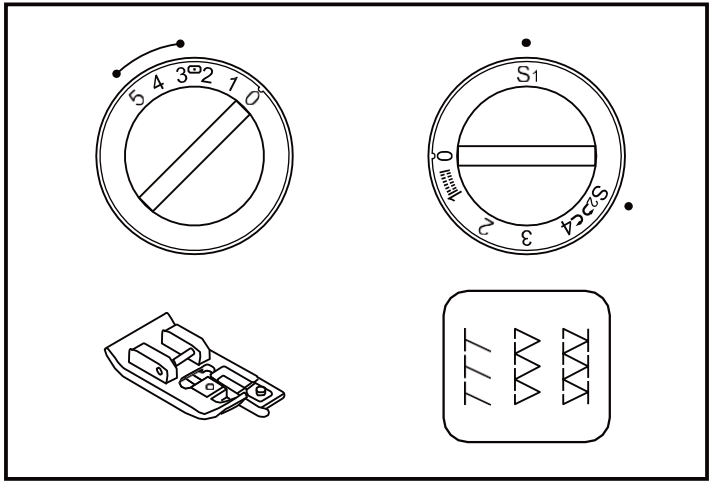


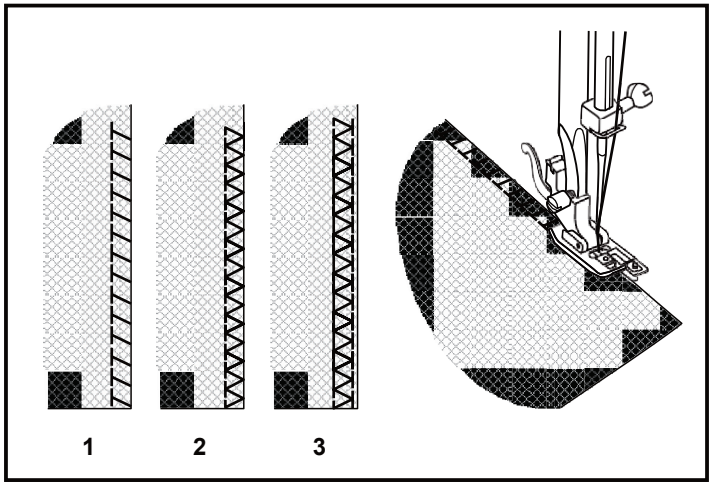

## ☐ Přišívání knoflíků

Nasaďte kryt podavače. (1)

Nasaďte knoflíkovou patku.
Vložte látku pod přítlačnou patku. Knoflík umístěte na naznačenou pozici a spusťte přítlačnou patku. Volič stehu nastavte na „|“ a ušijte několik zajišťovacích stehů. Zvolte šířku klikatého stehu dle vzdálenosti mezi dírkami v knoflíku. Otočením ručením kolečkem zkontrolujte, zda se jehla bez překážek zasune do pravé a levé dírky knoflíku (šířku stehu upravte dle knoflíku). Pomalu ušijte přibližně 10 stehů. Zvolte vzor „|“ a ušijte několik zajišťovacích stehů. (2) (pro model se 2 voliči)

Umístěte látku pod přítlačnou patku. Knoflík umístěte do požadované pozice, spusťte přítlačnou patku. Nastavte volič stehu na klikatý steh „≋“. Nastavte šířku stehu na „3“ - „5“ dle vzdálenosti mezi dírkami v knoflíku. Otočením ručním kolečkem zkontrolujte, zda se jehla bez překážek zasune do levé a pravé dírky knoflíku. Nastavte volič stehu na rovný steh „|“ a ušijte několik zajišťovacích stehů. Volič stehů nastavte na klikatý steh „≋“ a pomalu ušijte přibližně 10 stehů na knoflíku. Nastavte volič stehů na rovný steh „|“ a ušijte několik zajišťovacích stehů. (2) (pro model se 3 voliči)

Pokud chcete vytvořit krček, vložte látací jehlu na knoflík a šijte. (3) Pro knoflíky se 4 dírkami šijte nejdříve přes dvě přední dírky (2), posuňte látku dopředu a pak šijte dvě zadní dírky. (3)

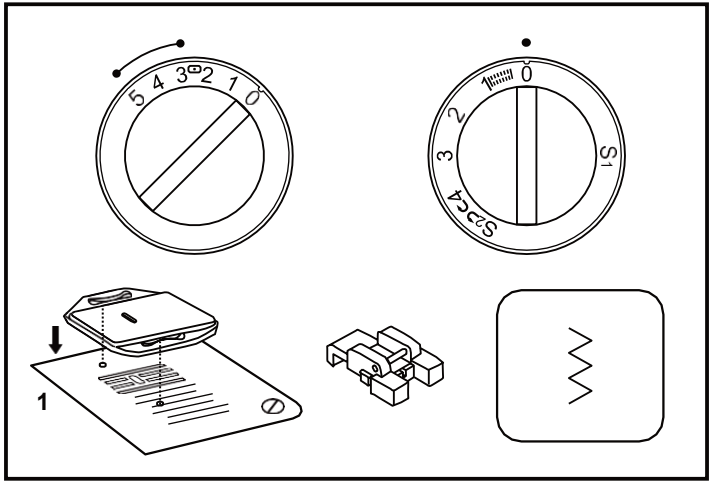


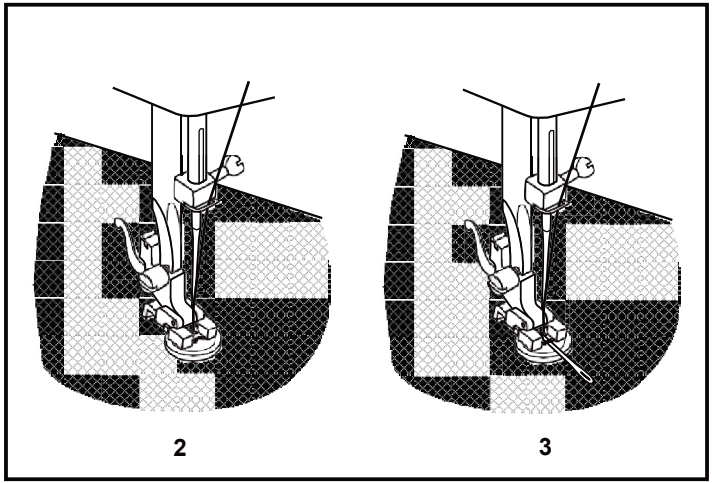

## ☐ Šití knoflíkových dírek

**Příprava:**
Sundejte přítlačnou patku pro klikatý steh a nasaďte knoflíkovou patku. Nastavte volič délky stehu na „0.5“ - „1“. Hustota stehů závisí na síle látky.
**Poznámka**: ušijte si na zkoušku knoflíkovou dírku na kusu látky.

**Příprava látky:**
Změřte průměr knoflíku a přidejte 0,3 cm pro zakončení. Pokud máte velmi silný knoflík, přidejte více k rozměru průměru.
Poznačte si pozici a délku knoflíkové dírky na látce.
Umístěte látku tak, aby byla jehla na značce nejdál od vás.
Potáhněte patku pro knoflíkové dírky k sobě, dokud to jde.
Spusťte patku.

a. Volič stehů nastavte na . Šijte přiměřenou rychlostí až do konečné značky.
b. Nastavte volič stehů na a ušijte 5-6 bartackových stehů.
c. Volič stehů nastavte na a ušijte levou stranu knoflíkové dírky po značku na konci, která je dál od vás.
d. Nastavte volič stehů na a ušijte bartackové stehy.

Vyndejte látku spod přítlačné patky. Přetáhněte horní nit skrz zadní stranu látky a zauzlete spodní a horní nit. Prořízněte střed knoflíkové dírky páráčkem, neprořízněte stehy na začátku a konci.

**Tipy:**
- Pro dosažení lepších výsledků mírně snižte napětí horní nitě.
- U jemných a pružných látek použijte podkladový materiál.
- U pružných nebo úpletových tkanin doporučujeme použít silnou nit. Klikatým stehem můžete šít přes nit. (e)

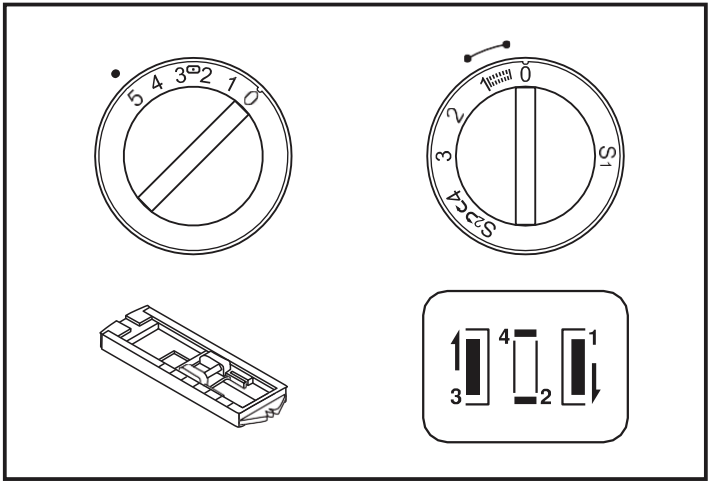


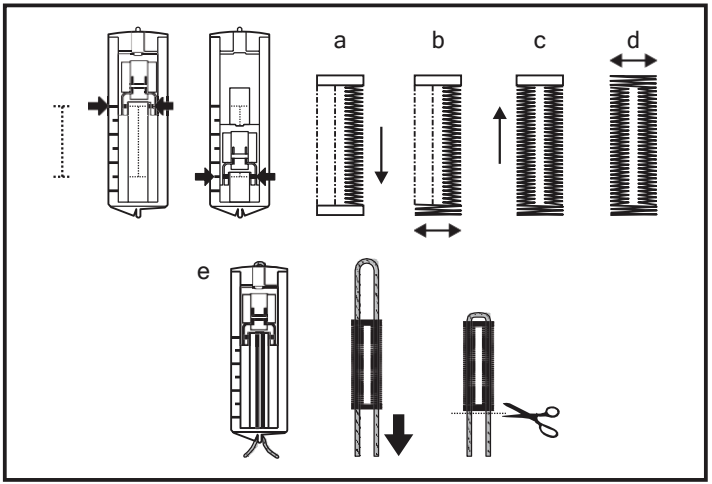

## ☐ Vsazování zipů a šití dutinek

Nastavte stroj dle obrázku.

Volič délky stehu nastavte mezi „1“ - „4“ (dle tloušťky látky).

Zipovou patku můžete vložit vpravo nebo vlevo, v závislosti na tom kterou stranu budete šít. (1)

Pro šití kolem zipových zubů zapíchněte jehlu do látky, zvedněte přítlačnou patku a potáhněte zavírač zipu za přítlačnou patku. Spusťte patku a pokračujte v šití.

Můžete šít také po délce šňůry, pro vytvoření dutinky. (2)

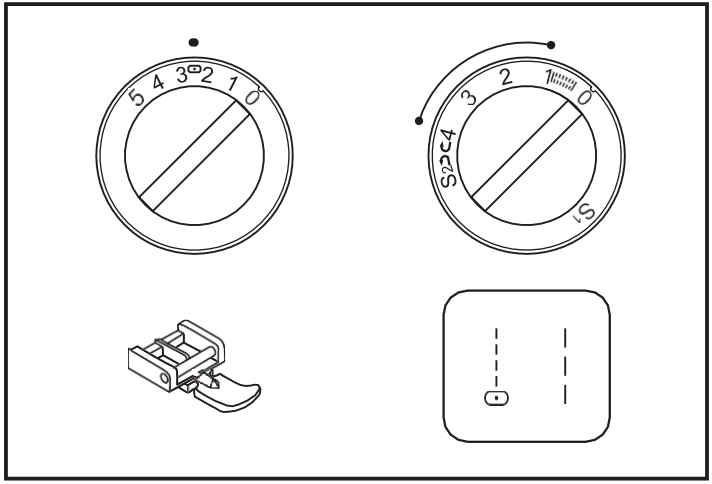


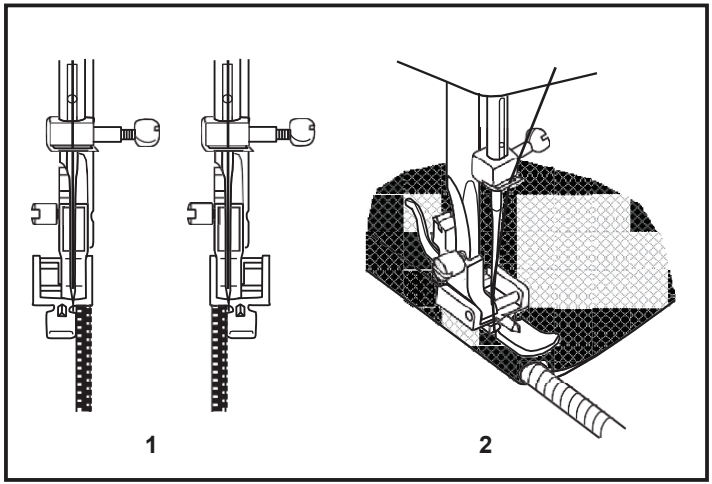

## ☐ Šití s patkou pro rolovaný lem

Pro lemy u jemných nebo průsvitných látek.

Nastavte stroj dle obrázku.

Vyrovnejte okraj látky. Na začátku lemu přeložte okraj dvakrát o přibližně 3 mm (1/8“) a ušijte 4-5 stehů k zajištění. Potáhněte nit mírně dozadu. Zapíchněte jehlu do látky, zvedněte přítlačnou patku a veďte sklad do svitku na patce. (1)

Jemně tahejte okraj látky k sobě a spusťte přítlačnou patku. Začněte šít, veďte látku do svitku držením ve svislé poloze a mírně vlevo. (2)

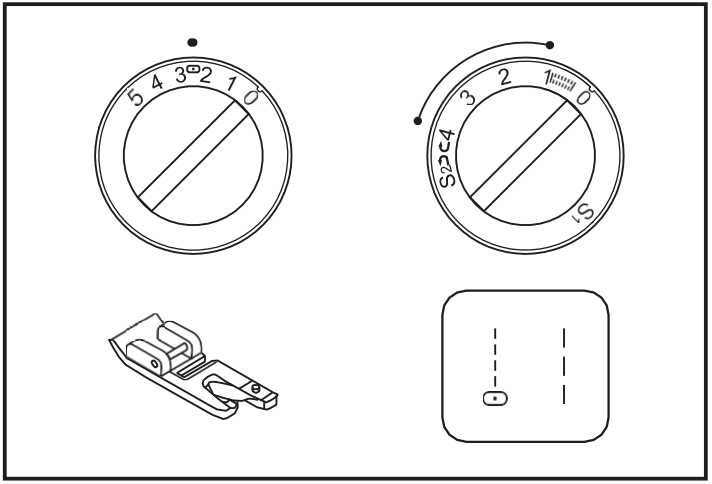


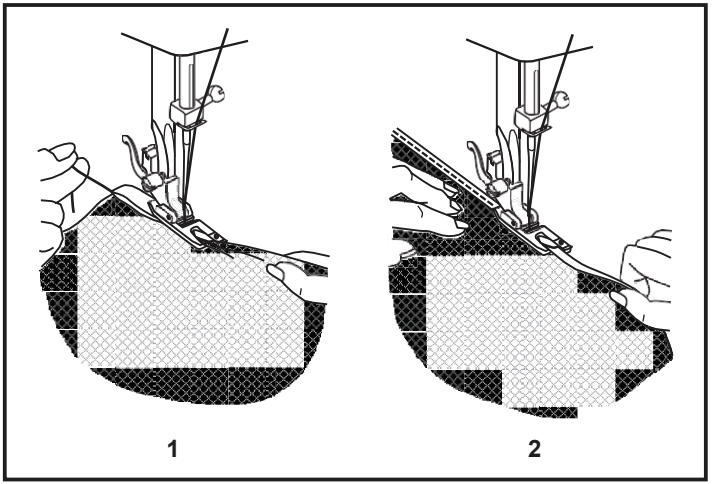

## ☐ Trojitý klikatý steh

Šití krajek a elastických látek, látání, vyšívání, posílení okrajů.

Nastavte stroj dle obrázku.

Dejte záplatu na místo. Délku stehu lze zkrátit k vytvoření velmi těsných stehů. (1)

Při šití síťovin doporučujeme použití kusu podkladové látky k zesílení poškozeného místa. Hustotu stehů můžete upravit nastavením délky stehů. Nejdříve šijte přes střed a pak překryjte na obou stranách. V závislosti na typu látky a poškození ušijte mezi 3 až 5 řádky. (2)

**Šití pružných látek**

1. Umístěte pružnou látku na běžnou látku.
2. Při šití napněte pružnou látku před i za přítlačnou patkou dle obrázku. (3)

**Sešívání látky**

Pružný steh můžete použít pro spojení dvou kusů látky a je velmi efektivní při šití pletenin. Při použití nylonové nitě nebude steh viditelný.

1. Umístěte okraje dvou kusů látek k sobě a vycentrujte je pod přítlačnou patkou.
2. Sešijte je dohromady použitím pružného stehu, přitom dbejte na to, aby byly okraje látek co nejblíž u sebe, dle zobrazení na obrázku. (4)

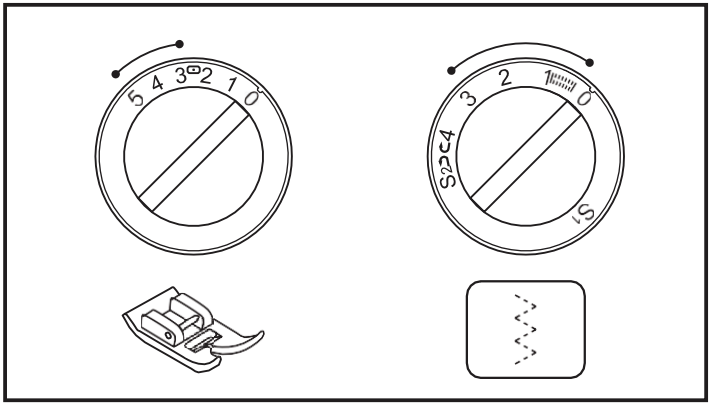


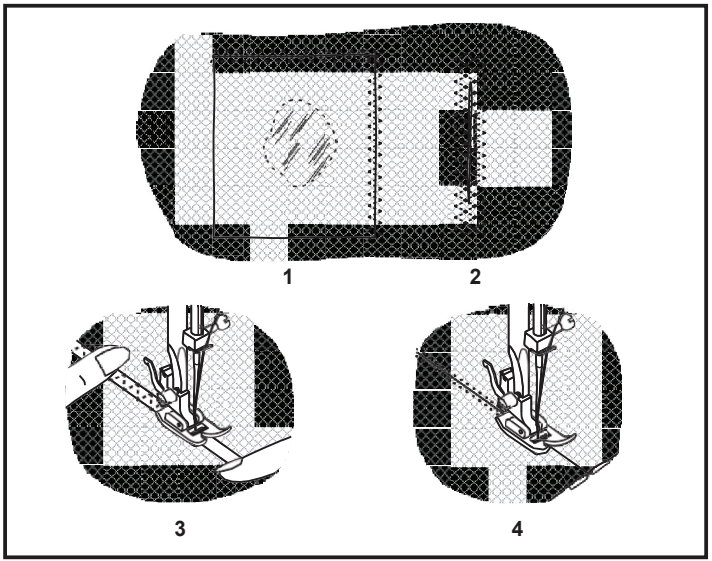

## ☐ Volba stehu

**Trojitý přímy steh: (1)**
Pro odolné švy.
Nastavte volič délky stehu na „S1“ nebo „S2“.
Stroj ušije dva stehy vpřed a jeden steh vzad. Tím poskytne trojnásobné posílení.

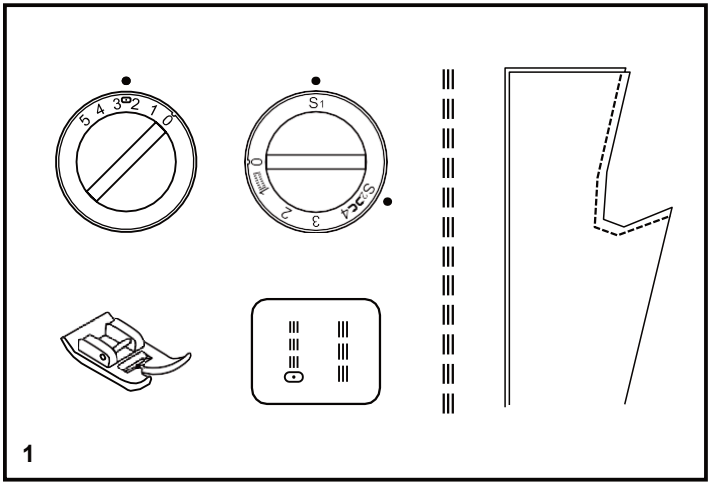


**Trojitý klikatý: (2)**
Pro odolné švy, lemy a ozdobné švy. Nastavte volič délky stehu na „S1“ nebo „S2“.
Nastavte šířku stehu mezi „3“ až „5“.
Trojitý klikatý steh je vhodný pro pevné látky, například denim, manšestr apod.

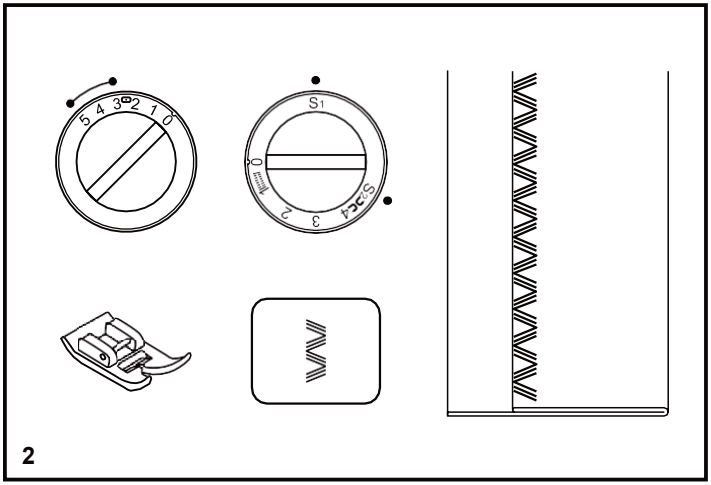

## ☐ Plástvový steh

Švy, lemy, trička, spodní prádlo apod.

Nastavte stroj dle obrázku.

Tento steh můžete použít pro všechny typy trikotů i pletených tkanin. (1)

Šijte 1 cm (1/4“) od okraje látky a přebytečnou látku ořízněte. (2)

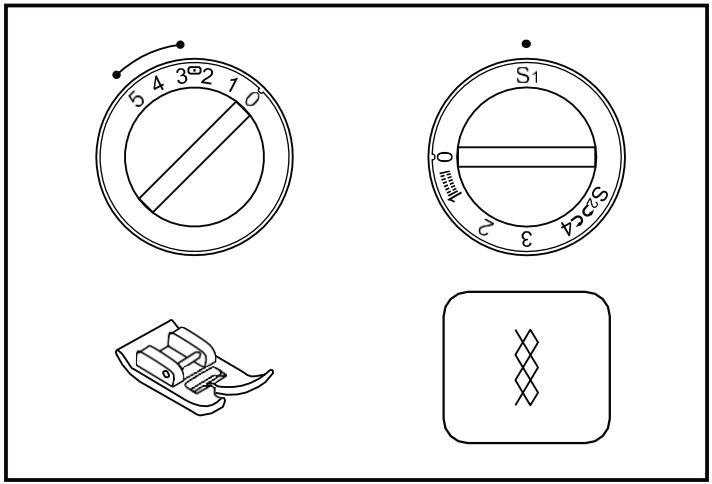


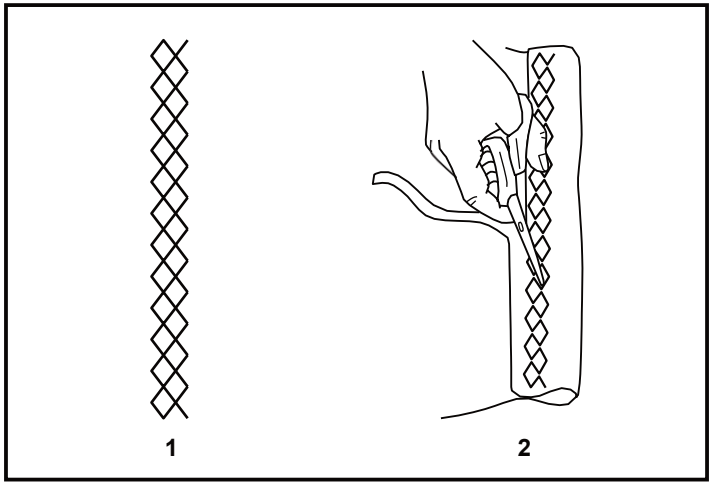

## ☐ Šití s patkou na všívání tkalounů a šňůrek (kordovací)

* Kordovací patka je volitelné příslušenství, které není součástí dodávky stroje.

Dekorativní efekty, polštáře, ubrusy apod.

Stroj nastavte dle obrázku.
Pro všívání šňůrek jsou vhodné různé stehy, například klikatý, trojitý klikatý, dekorativní stehy.

Vložte dekorativní šňůrku mezi pérko překrývající drážku a patku. Šňůrku veďte v drážce patky. Můžete všít jednu, dvě nebo tři šňůrky. Šířka stehu se nastavuje podle počtu šňůrek a typu zvoleného stehu. (1/2)

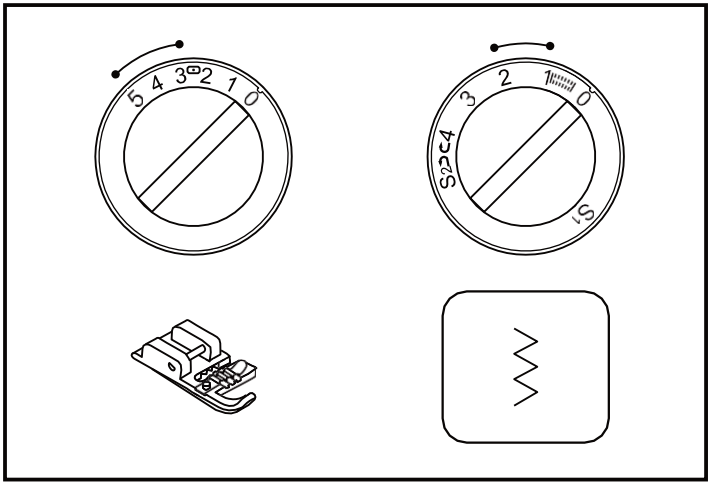


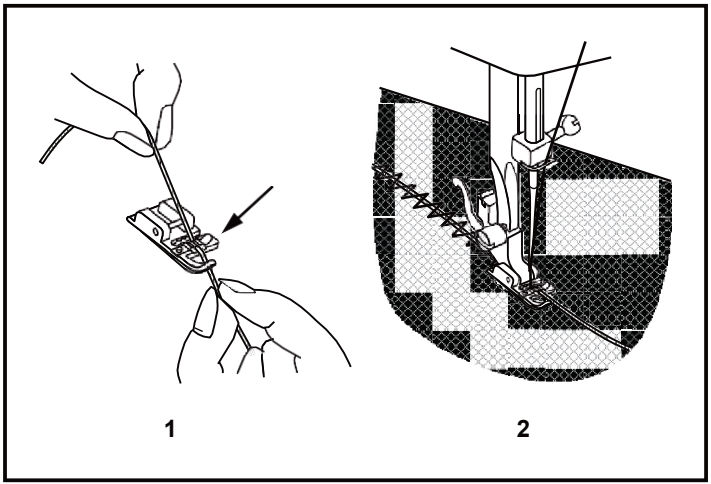

## ☐ Látání

* Krycí deska podavače je volitelné příslušenství, které není součástí dodávky stroje.

Stroj nastavte dle obrázku.

Nasaďte krycí desku podavače. (1)

Sejměte držák přítlačné patky. (2)

Nasaďte látací patku na tyč přítlačné patky. Páka (a) musí být za šroubem jehelní svorky (b). Zatlačte látací patku pevně zezadu ukazovákem a současně utáhněte šroub (c). (3)

Nejdříve šijte kolem okraje otvoru (k zapošití nití). (4)
První řádek: vždy pracujte zleva doprava. Otočte látku o 1/4 a prošijte.

Doporučujeme použití vyšívacího kroužku pro snazší šití a dosažení lepších výsledků.

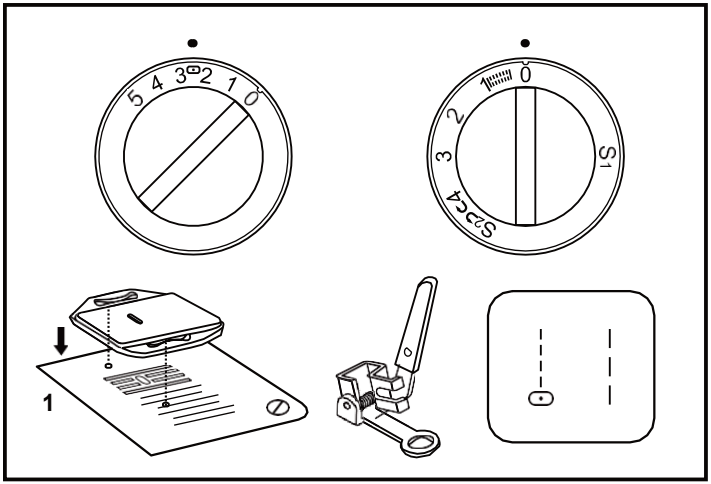


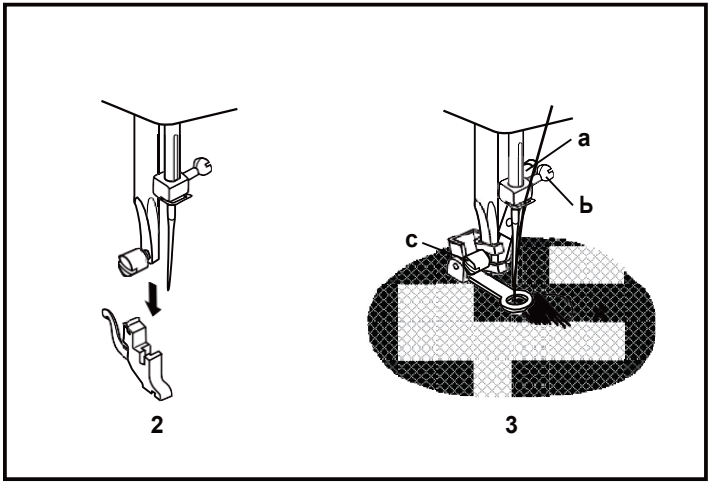

## ☐ Praktické stehy

Nastavte stroj dle obrázku.
Volič délky stehu upravte dle šité látky.

**Obloukový lem: (1)**
Pro dekorativní okraje.
Vhodný pro okraje jemných a pružných látek. Větší steh by měl projít jen přes okraj látky k vytvoření efektu oblouku.
- Tento steh vyžaduje vyšší napětí nitě než obyčejně.
- Vložte látku pod přítlačnou patku tak, aby přímý steh vznikl na čáře švu a klikatý steh byl vytvořen lehce za okrajem podložené látky.
- Šijte nižší rychlostí.

**Hradbový: (2)**
Pro ploché spojovací švy, šití na pružných materiálech, viditelné lemy. Tento steh můžete použít pro pevné, silnější látky.

**Spojovací: (3)**
Pro švy, prostírání, ubrusy.
Dekorativní spojovací šev pro efekt otýpky. Spojení s kordem nebo řasením elastického materiálu.

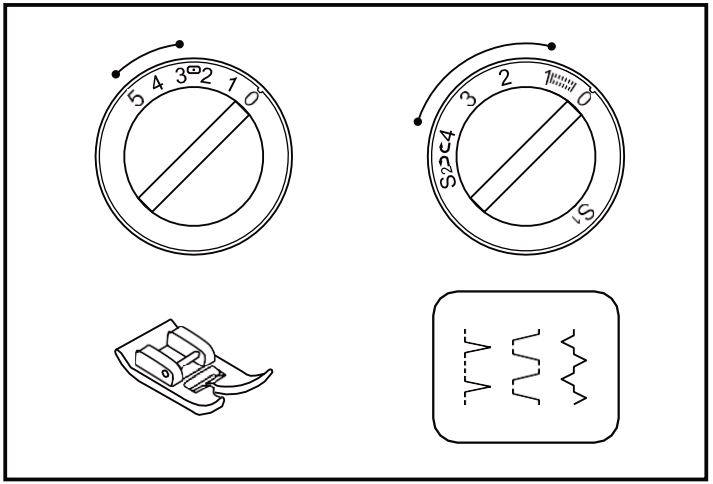


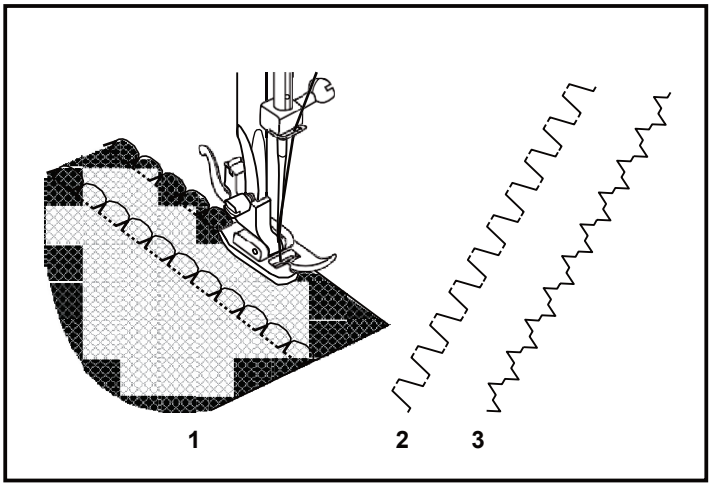

## ☐ Prošívání - Quilting

* Prošívací patka je volitelné příslušenství a není součástí dodávky stroje.

Nastavte volič stehu dle obrázku.

Nasaďte vodič okraje do otvorů držáku přítlačné patky a nastavte požadovanou vzdálenost od okraje nebo jiného švu.

Posunujte látku a ušijte řádky švů s odstupem dle předchozího řádku pomocí vodiče okraje.

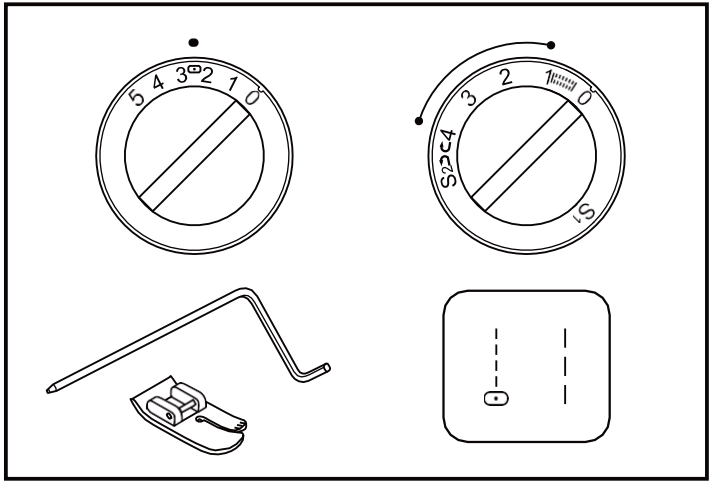


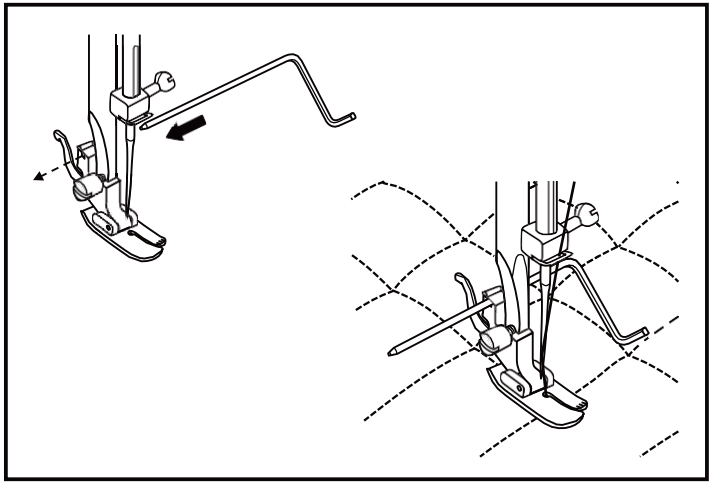

## ☐ Řasení

* Patka pro řasení je volitelné příslušenství a není součástí dodávky stroje.

Nastavte stroj dle obrázku.

1. Nasaďte patku pro řasení.

2. Ušijte jeden nebo více řádků rovných stehů. Potáhněte spodní nit k nařasení více materiálu.

3. Pokud požadujete více řasení, uvolněte horní nit (do přibližně 2) tak, aby spodní nit ležela na spodní straně materiálu.

4. Vytáhněte spodní nit k nařasení více materiálu.

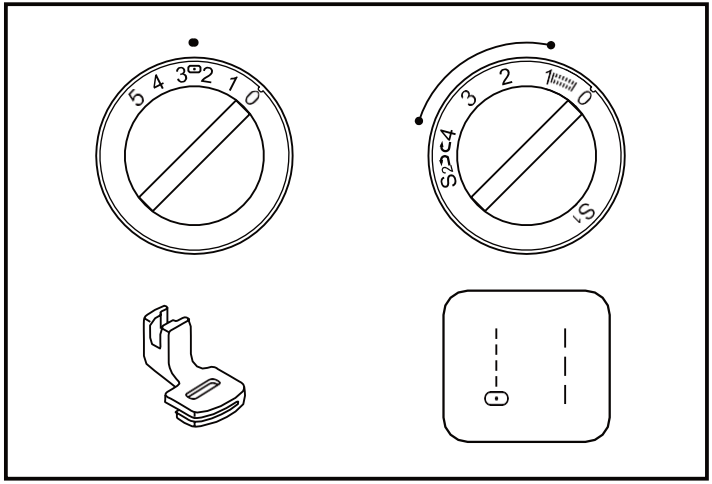


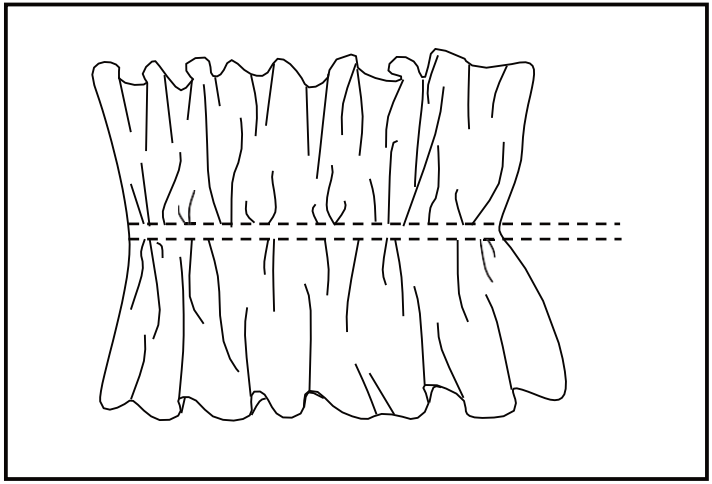

## ☐ Patchwork

Tyto stehy se používají pro sešití dvou kusů látky se zachováním mezery mezi jejich okraji.

1. Přehněte okraje dvou kusů látky, vytvořte lem a přistehujte jejich okraje ke kusu tenkého papíru tak, aby mezi nimi zbyla malá mezera.

2. Volič stehů nastavte na „⧗“. Délku stehu nastavte na „S1“.

3. Šijte podél okraje, při zahájení šití obě nitě lehce přitáhněte.
   * Pro šití použijte silnější nitě než obyčejně.

4. Po šití vypárejte stehování a odstraňte papír. Práci ukončete uzly na rubové straně na začátku a konci švů.

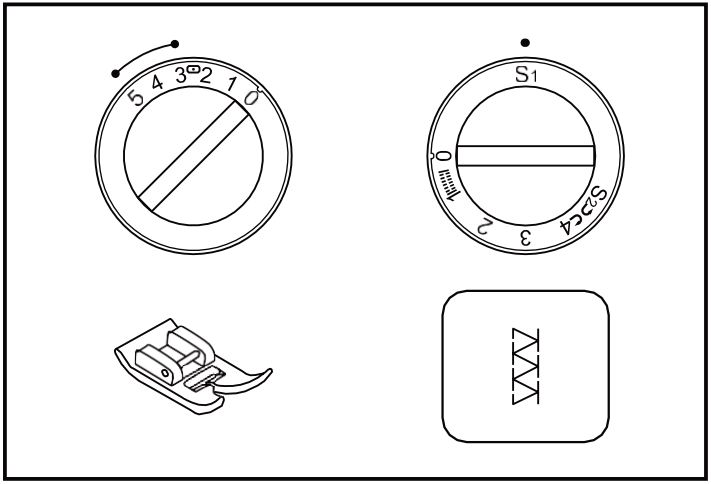


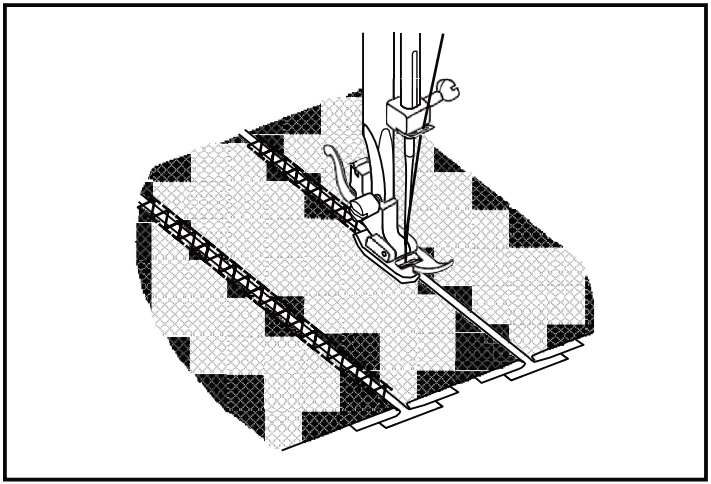

## ☐ Dvojjehla

* Dvojjehla je volitelné příslušenství. Není součástí dodávky stroje.

- Volič stehu nastavte na rovný steh, středovou pozici jehly.
- Pro šití dvojjehlou vložte extra kolík cívky do otvoru v horní části stroje.
- Přesvědčte se, zda nitě pro šití dvojjehlou mají stejnou hmotnost. Můžete použít jednu nebo dvě barvy.
- Nasaďte dvojjehlu stejným způsobem jako obyčejnou jehlu. Plochá strana jehly musí směrovat od vás.
- Postupujte dle pokynů pro navlékání obyčejné jehly. Každou jehlu navlékněte samostatně.

**Poznámka:**
Při šití dvojjehlou postupujte vždy pomalu a udržujte nízkou rychlost pro zajištění kvalitního šití. Při šití dvojjehlou s klikatým stehem se ujistěte, zda je šířka stehu nastavená v rozsahu mezi „0“ až „3.0“. U dvojjehly nepoužívejte nastavení vyšší než „3.0“ (pro model se 3 voliči).

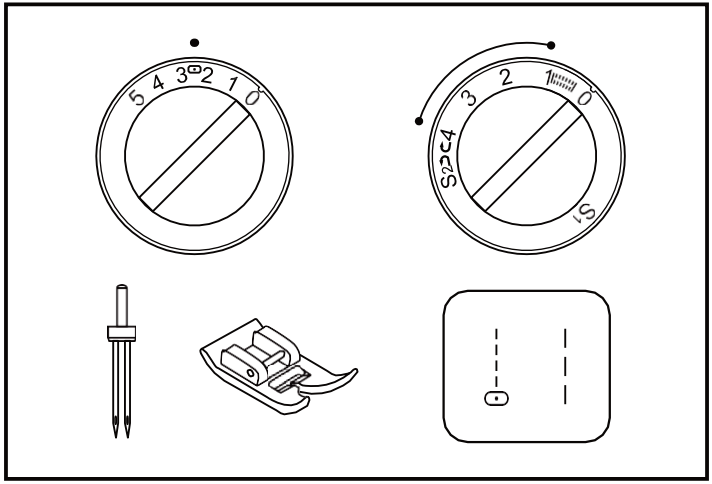


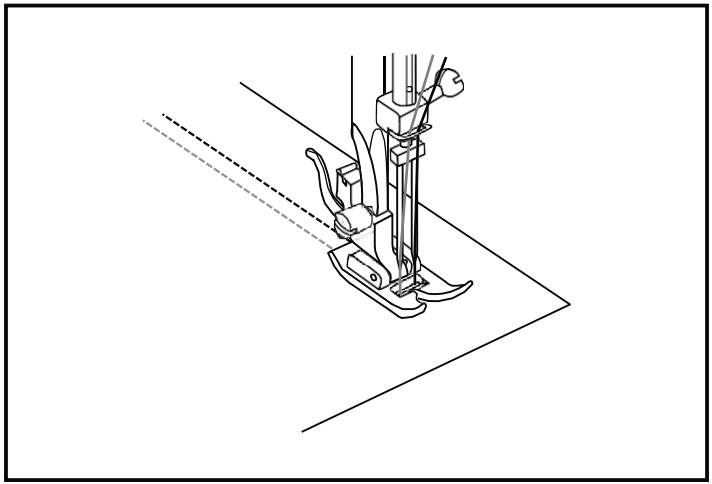

## ☐ Aplikace

- Nastavte volič stehů na klikatý úzký.
- Vystřihněte vzor aplikace a ručně přistehujte několika stehy k látce.
- Pomalu šijte podél okraje aplikace.
- Odstřihněte přesahující materiál mimo stehu. Neprořízněte stehy.
- Odstraňte stehování.
- Svažte horní a spodní nit pod aplikací, abyste zabránili rozpletení.

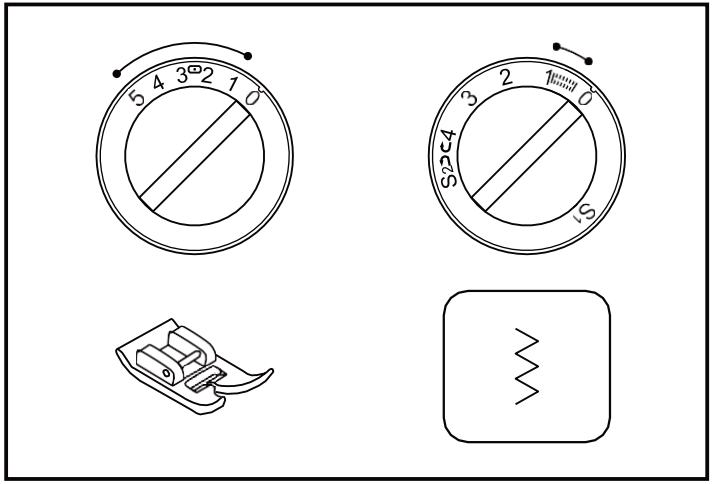


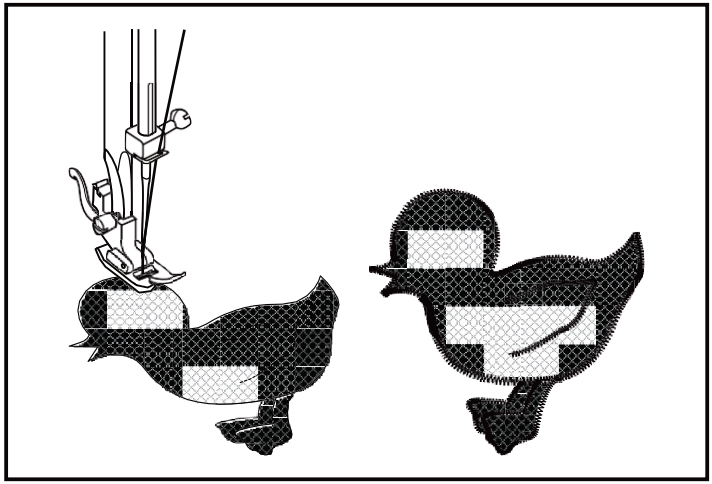

## ☐ Vyšívání monogramů a vyšívání s vyšívacím kroužkem*

- Nastavte stroj dle obrázku.
- Sejměte přítlačnou patku a držák přítlačné patky.
- Nasaďte krycí desku podavače.
- Než začnete šít, spusťte páku přítlačné patky.
- Šířku stehu nastavte dle velikosti znaků nebo vzoru.

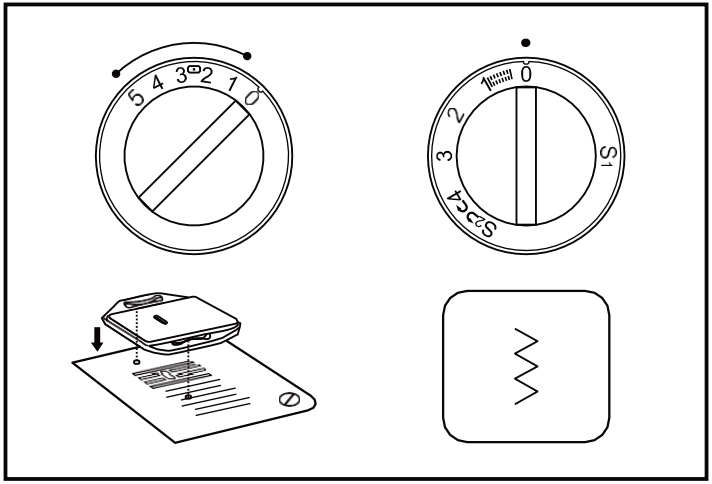


**Příprava pro vyšívání monogramů a vyšívání**

- Vyznačte si požadované znaky nebo vzor na líc látky.
- Co nejvíce napněte látku na vyšívací kroužek.
- Umístěte látku pod jehlu. Ujistěte se, zda je jehelní tyč v dolní úvrati.
- Otočte kolečkem k sobě a vytáhněte spodní nit nahoru nad látku. Ušijte několik zajišťovacích stehů v počátečním bodě.
- Kroužek držte palci a ukazováky obou rukou a materiál napínejte prostředníky a prsteníky s podporou malíků z vnější strany kroužku.

* Vyšívací obruč není součásti dodávky stroje.

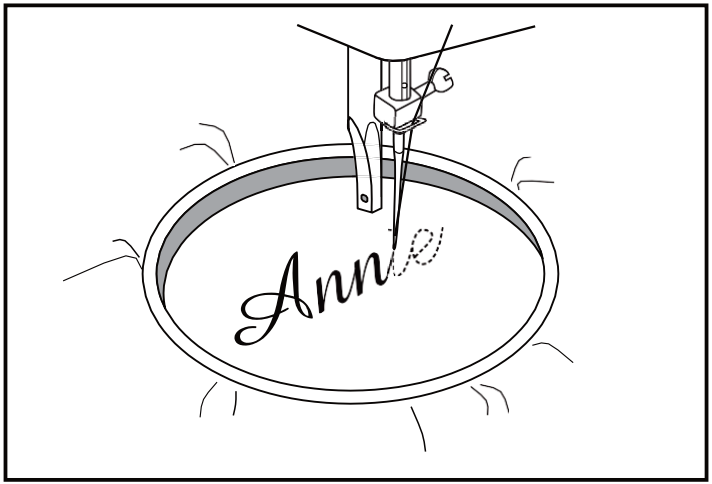

## ☐ Vyšívání monogramů a vyšívání s vyšívacím kroužkem*

### Vyšívání monogramů

1. Šijte, pohybujte kroužkem pomalu podél znaků konstantní rychlostí.

2. Zajistěte několika přímými stehy na konci znaku.

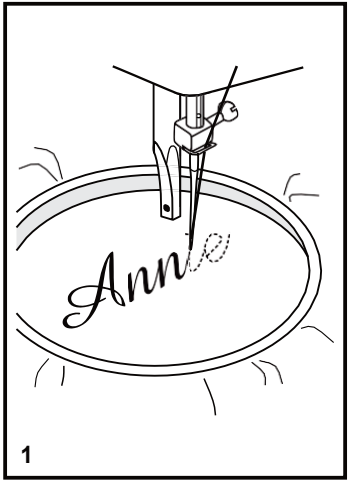

### Vyšívání

1. Ušijte vnější okraj vzoru pohybováním vyšívacím kroužkem.

2. Vzor vyplňte z vnějšího okraje doprostřed a z vnitřku k okraji obrysu, dokud nevyplníte celý vzor. Udržujte stehy těsně u sebe.
   * Dlouhé stehy se provádí rychlým pohybem obruče a krátké pomalým.

3. Zajistěte několika stehy na konci vzoru.

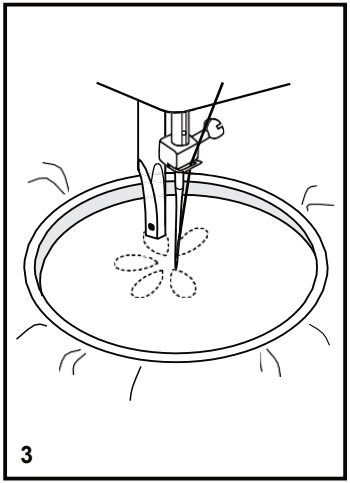


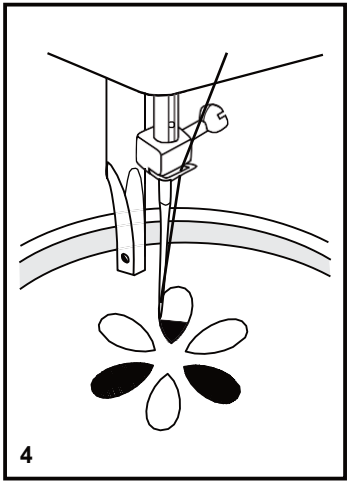

## ☐ Kráčející patka

* Kráčející patka je volitelné příslušenství. Není součástí dodávky stroje.

<u>Vždy se nejdříve snažte šít bez kráčející patky, kterou byste měli použít jen v případě nezbytnosti.</u>

Je snazší vést látku a mít přehled o šití při použití standardní patky na stroji. Váš stroj nabízí vyjímečnou kvalitu stehů se širokou škálou látek, od jemného šifonu až po několik vrstev džínoviny. Příslušenství „kráčející patka“ vyrovnává vedení horní a spodní vrstvy látky a zlepšuje srovnání kostkových vzorů. Tato patka pomáhá zabránit v nerovnoměrném podávání obtížných typů látek.

1. Zvedněte tyč přítlačné patky.

2. Sejměte „držák patky“ otočením šroubu patky doleva. (3)

3. Nasaďte „kráčející patku“ následujícím způsobem.
   i) Vidlicové rameno musí zapadnout do šroubu a držáku jehly. (2)
   ii) Nasuňte plastovou „hlavici“ zleva doprava tak, aby zapadla na „tyč přítlačné patky“.
   iii) Spusťte „tyč přítlačné patky“.
   iv) Nasaďte a utáhněte doprava „šroub přítlačné patky“.

4. Zkontrolujte utažení „šroubu jehly“ a „šroubu tyče přítlačné patky“.

5. Vytáhněte spodní nit nahoru a obě nitě protáhněte za kráčející patku.

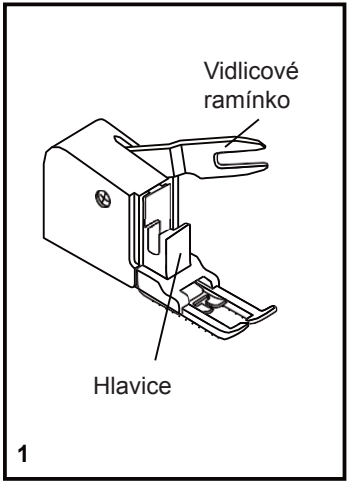


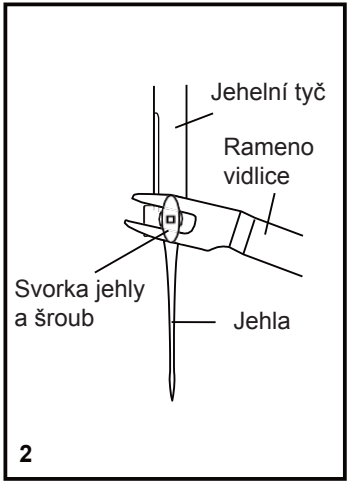


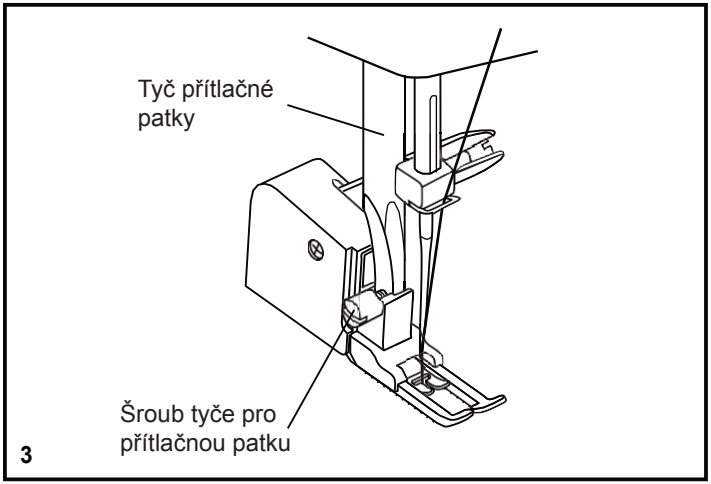

**Upozornění:** odpojte stroj od elektrické sítě vytažením zástrčky od síťové zásuvky. Před čištěním šicího stroje musíte vždy vytáhnout zástrčku ze síťové zásuvky.

**Sundání stehové desky: (1)**
Otočením ručním kolečkem zvedněte jehlu do horní úvrati. Otevřete čelní kryt s panty a šroubovákem uvolněte dva šrouby stehové desky.

**Čištění podavače: (2)**
Vyndejte pouzdro cívky a štětečkem vyčistěte celý prostor.

**Čištění a mazání člunku: (3)**
Vyndejte kryt cívky. Vyklopte dvě západky (a) směrem ven. Vyndejte kryt člunku (b) a člunek (c) a vyčistěte je měkkým hadříkem. Naolejujte bod (d) (1-2 kapky) olejem pro šicí stroje. Otočte ručním kolečkem, dokud je unašeč (e) v levé poloze. Nasaďte člunek (c). Nasaďte kryt člunku a zaklapněte dvě západky. Vložte pouzdro cívky a cívku a naložte stehovou desku.

**Důležité:** pravidelně odstraňujte chloudí a nitě. Stroji dopřejte pravidelnou údržbu v některém z autorizovaných servisů.

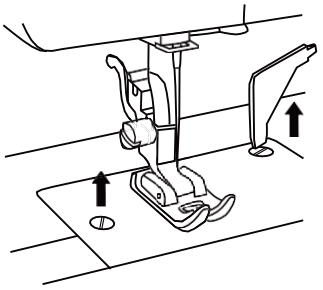
1

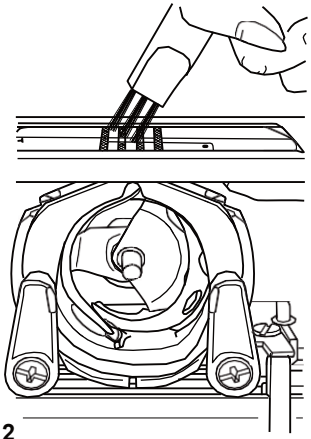
2

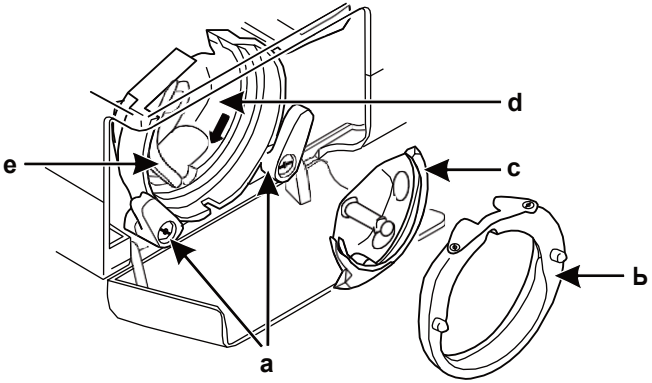

3

## ☐ Řešení případných problémů

| Problém | Příčina | Řešení |
|---|---|---|
| Trhá se horní nit. | 1. Nit nesprávně navléknutá.<br>2. Příliš silné napětí nitě.<br>3. Nit je příliš silná pro jehlu.<br>4. Nesprávně nasazená jehla.<br>5. Nit se navinula kolem kolíku cívky.<br>6. Poškozená jehla. | 1. Opět navlékněte nit.<br>2. Snižte napětí nitě (nižší číslo).<br>3. Zvolte větší jehlu.<br>4. Vyjměte a nasaďte jehlu (plochou stranou dříku dozadu).<br>5. Vyjměte cívku a namotanou nit.<br>6. Jehlu vyměňte. |
| Trhá se spodní nit. | 1. Nesprávně nasazené pouzdro cívky.<br>2. Nesprávně navlečená nit.<br>3. Příliš vysoké napětí spodní nitě. | 1. Sejměte a opět nasaďte pouzdro cívky. Musí to jít volně.<br>2. Zkontrolujte cívku i její pouzdro.<br>3. Uvolněte napětí spodní nitě. |
| Vynechávaní stehů. | 1. Jehla není správně nasazená.<br>2. Poškozená jehla.<br>3. Nesprávná velikost jehly.<br>4. Nesprávně nasazená přítlačná patka. | 1. Vyjměte a opět nasaďte jehlu (plochou stranou dříku dozadu).<br>2. Nasaďte novou jehlu.<br>3. Zvolte jehlu vhodnou pro nit a látku.<br>4. Zkontrolujte a nasaďte správně. |
| Láme se jehla. | 1. Poškozená jehla.<br>2. Jehla není nasazená správně.<br>3. Nesprávná velikost jehly pro látku.<br>4. Nesprávná přítlačná patka. | 1. Nasaďte novou jehlu.<br>2. Vyjměte a opět nasaďte jehlu (plochou stranou dříku dozadu).<br>3. Zvolte jehlu vhodnou pro nit a látku.<br>4. Zvolte správnou patku. |
| Volné stehy. | 1. Nit nesprávně navléknutá.<br>2. Cívka nesprávně navléknutá.<br>3. Nesprávná kombinace jehly/látky/nitě.<br>4. Nesprávné napětí nitě. | 1. Zkontrolujte navléknutí.<br>2. Navlékněte cívku dle pokynů.<br>3. Velikost jehly musí odpovídat látce a niti.<br>4. Upravte napětí. |
| Vrásnění stehů. | 1. Jehla je příliš silná pro látku.<br>2. Nesprávné nastavení délky stehu.<br>3. Příliš vysoké napětí nitě.<br>4. Stažená látka. | 1. Zvolte tenčí jehlu.<br>2. Upravte délku stehu.<br>3. Uvolněte napětí nitě.<br>4. U velmi jemných nebo pružných látek použijte podkladový materiál. |
| Nerovnoměrné stehy, podávání. | 1. Nekvalitní nit.<br>2. Nesprávně navlečená spodní nit.<br>3. Látku jste tahali. | 1. Zvolte nit vyšší kvality.<br>2. Vyjměte spodní cívku, převiňte a správně vložte na místo.<br>3. Při šití látku netahejte, nechte ji podávat strojem. |
| Stroj je hlučný. | 1. Stroj je nutno namazat.<br>2. Chloudí nebo olej zanesli člunek nebo jehelní tyč.<br>3. Použili jste nekvalitní olej.<br>4. Je poškozená jehla. | 1. Namažte dle návodu.<br>2. Vyčistěte člunek a podavač dle návodu.<br>3. Používejte pouze olej vysoké kvality pro šicí stroje.<br>4. Vyměňte jehlu. |
| Stroj se zadrhává. | Namotaná nit v člunku. | Vyjměte horní nit a pouzdro cívky, otočte ručním kolečkem oběma směry a odstraňte nit. Namažte dle návodu. |

Nelikvidujte staré elektrické spotřebiče jako netříděný komunální odpad, využijte sběrny separovaného odpadu. Pro více informací kontaktujte místní správu.
V případě likvidace elektrických zařízení v přírodě nebo na skládkách mohou do podzemních vod a potravinového řetězce proniknout nebezpečné látky, které mohou poškodit vaše zdraví.
Při výměně starých spotřebičů za nové je prodejce ze zákona povinen převzít bezplatně váš starý spotřebič k likvidaci.

021V5A0103

## DÔLEŽITÉ BEZPEČNOSTNÉ POKYNY

Pri používaní elektrického prístroja dodržiavajte základné bezpečnostné opatrenia, vrátane nasledujúcich: pred použitím šijacieho stroja si pozorne prečítajte všetky pokyny.

**NEBEZPEČENSTVO - na zamedzenie úrazu elektrickým prúdom:**

1. Šijací stroj nikdy nenechávajte bez dohľadu, ak je pripojený k sieti.
2. Bezprostredne po použití a pred každým čistením stroj odpojte od siete.

**VAROVANIE - na zníženie rizika popálenia, požiaru, zasiahnutia elektrickým prúdom alebo zranenia:**

1. Pred použitím šijacieho stroja si dôkladne prečítajte pokyny.
2. Tieto pokyny uschovajte na vhodnom mieste v blízkosti stroja a v prípade odovzdania stroja ďalšie osobe jej odovzdajte aj tieto pokyny.
3. Stroj používajte výhradne na suchom mieste.
4. Šijací stroj nikdy nenechávajte bez dozoru v dosahu detí alebo starších osôb, ktoré nie sú schopné odhadnúť prípadné riziká.
5. Tento stroj môžu používať deti od 8 rokov a staršie a osoby s obmedzenými fyzickými, zmyslovými alebo mentálnymi schopnosťami, alebo bez dostatočných skúseností a znalostí, ak sú pod dozorom alebo boli poučené o správnom a bezpečnom použití stroja a porozumeli prípadným rizikám.
6. Nedovoľte deťom hrať sa so šijacím strojom.
7. Čistenie a údržbu šijacieho stroja nesmú vykonávať deti bez dozoru.
8. Šijací stroj vždy vypnite počas prípravy na šitia (výmena ihly, navlečenie nite, výmena pätky a pod.).
9. Ak stroj nepoužívate, vždy ho odpojte od elektrickej siete, aby ste zabránili prípadnému nechcenému zapnutiu.

10. Pred výmenou žiarovky alebo údržbou (olejovanie, čistenie) stroj odpojte od elektrickej siete.
11. Šijací stroj nepoužívajte vo vlhkom alebo mokrom prostredí.
12. Pri odpájaní nikdy neťahajte za prívodný kábel, uchopte zástrčku.
13. Ak je chybné LED osvetlenie, musí ho vymeniť výrobca alebo servisný technik, alebo podobne kvalifikovaná osoba, aby sa zabránilo nebezpečenstvu úrazu.
14. Na nožný ovládač neodkladajte žiadne predmety.
15. Nepoužívajte šijací stroj so zablokovanými vetracími otvormi, udržiavajte otvory stroja a pedála čisté, bez prachu, nití a zvyškov látok.
16. Stroj môžete používať len s nasledujúcimi typmi pedálov KD-1902, FC-1902 (110-120V oblasť)/KD-2902, FC-2902A, FC-2902C, FC-2902D (220-240V oblasť)/4C-316B (110-125V oblasť)/4C-316C (127V oblasť)/4C-326C (220V oblasť)/4C-326G (230V oblasť)/4C-336G(240V oblasť)/4C-336G (220-240V oblasť).
17. Prívodný kábel nožného ovládača nie je možné vymeniť. V prípade poškodenia musíte vymeniť nožný ovládač.
18. Hlučnosť pri štandardnej prevádzke je nižšia ako 75 dB(A).
19. Nelikvidujte elektrické spotrebiče v netriedenom odpade, využite zberne separovaného odpadu.
20. Ohľadne dostupných možností zberu kontaktujte miestnu správu.
21. V prípade likvidácie elektrických spotrebičov na skládkach môžu do podzemných vôd uniknúť nebezpečné látky a dostať sa do potravinového reťazca, a tým poškodiť zdravie.
22. Pri výmene starých spotrebičov za nové je predajca zo zákona povinný bezplatne prevziať váš starý spotrebič.
**23**. Spotrebič nesmú používať osoby (vrátane detí) s obmedzenými fyzickými, zmyslovými alebo mentálnymi schopnosťami, alebo bez dostatočných skúseností a znalostí, ak neboli poučené o použití.
**24**. Nedovoľte deťom hrať sa so spotrebičom.

## USCHOVAJTE SI TIETO POKYNY

Tento šijací stroj je určený len na použitie v domácnosti.

***Blahoželáme!***

Ako majiteľ nového šijacieho stroja si môžete vychutnať presné šitie pri všetkých typoch látok, od viacvrstvovej džínsoviny až po jemný hodváb.

Váš šijací stroj ponúka maximálnu jednoduchosť ovládania. Z dôvodu vašej bezpečnosti a pre plné využitie všetkých výhod a ľahkú obsluhu šijacieho stroja vám odporúčame prečítať si všetky dôležité bezpečnostné pokyny a pokyny pre použitie v tomto návode.

Pred použitím šijacieho stroja odporúčame postupovať podľa tohto návodu krok za krokom, s objavovaním funkcií a výhod, keď budete zároveň sedieť pri stroji.

## ☐ Obsah


☐ Základné časti stroja ....2
☐ Príslušenstvo....4
☐ Naloženie prídavnej dosky ....5
☐ Pripojenie šijacieho stroja k elektrickej zásuvke ....6
☐ Zdvíhacia páka prítlačnej pätky s dvomi polohami....7
☐ Nastavenie tlaku prítlačnej pätky (voliteľné)....7
☐ Naloženie držiaka prítlačnej pätky ....8
☐ Navinutie cievky ....9
☐ Naloženie cievky ....10
☐ Naloženie ihly ....11
☐ Navlečenie hornej nite....12
☐ Automatický navliekač nite ....13
☐ Napnutie nite ....14
☐ Vytiahnutie dolnej nite ....15
☐ Spätné šitie ....16
☐ Vybratie látky....16
☐ Odrezanie nite....16
☐ Tabuľka ihiel/látok/nití ....17
☐ Výber stehov ....18
☐ Šitie rovným stehom....19
☐ Šitie kľukatým stehom ....20
☐ Slepý/bielizňový steh, lemovanie ....21
☐ Overlockové stehy....22
☐ Prišívanie gombíkov....23
☐ Šitie gombíkových dierok ....24
☐ Vsadzovanie zipsov a šitie dutiniek....25
☐ Šitie s pätkou pre rolovaný lem ....26
☐ Trojitý kľukatý steh ....27
☐ Voľba stehu ....28
☐ Plástový steh....29
☐ Šitie s pätkou na všívanie keprovky a šnúrok (kordovacia) ....30
☐ Látanie ....31
☐ Praktické stehy....32
☐ Prešívanie - Quilting....33
☐ Riasenie ....34
☐ Patchwork ....35
☐ Dvojihla ....36
☐ Aplikácia ....37
☐ Vyšívanie monogramov a vyšívanie s vyšívacím krúžkom* ....38
☐ Vyšívanie monogramov a vyšívanie s vyšívacím krúžkom* ....39
☐ Kráčajúca pätka ....40
☐ Údržba....41
☐ Riešenie prípadných problémov....42

## ☐ Základné časti stroja

1. Volič napnutia hornej nite
2. Volič napnutia prítlačnej pätky (voliteľný)
3. Niťová páka
4. Odrezávač nití
5. Prítlačná pätka
6. Stehová doska
7. Prídavná doska a schránka na príslušenstvo
8. Kolík navíjača cievky
9. Vymedzovač navíjača cievky
10. Volič dĺžky stehu (nie je pri všetkých modeloch)
11. Volič šírky stehu (nie je pri všetkých modeloch)
12. Zobrazenie stehu
13. Páčka pre spätné šitie
14. Automatický navliekač ihly (voliteľný)

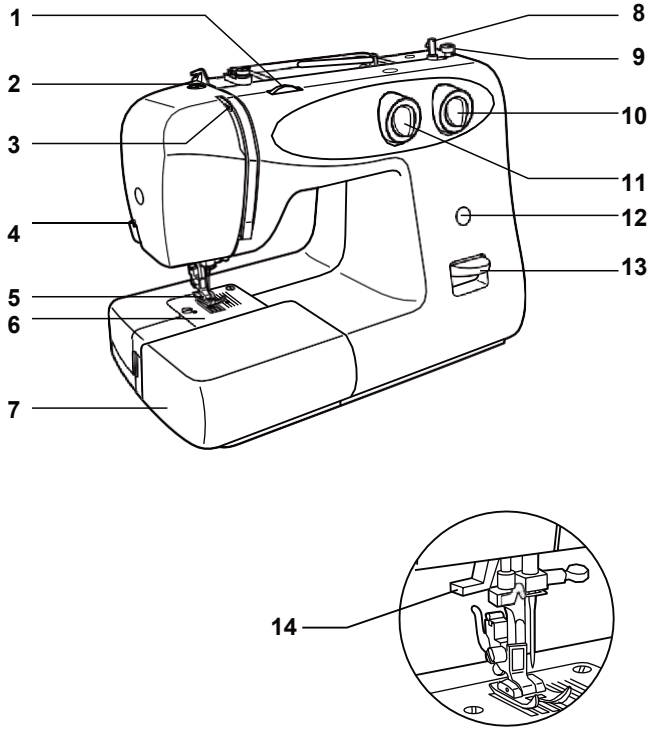

## ☐ Základné časti stroja

15. Kolík horizontálnej cievky
16. Otvor pre druhý kolík cievky
17. Ručné koliesko
18. Volič stehu
19. Hlavný vypínač
20. Zástrčka
21. Horný vodič nite na navíjanie
22. Horný vodič nite
23. Madlo
24. Dvíhacia páka prítlačnej pätky
25. Nožná ovládač
26. Prívodný kábel

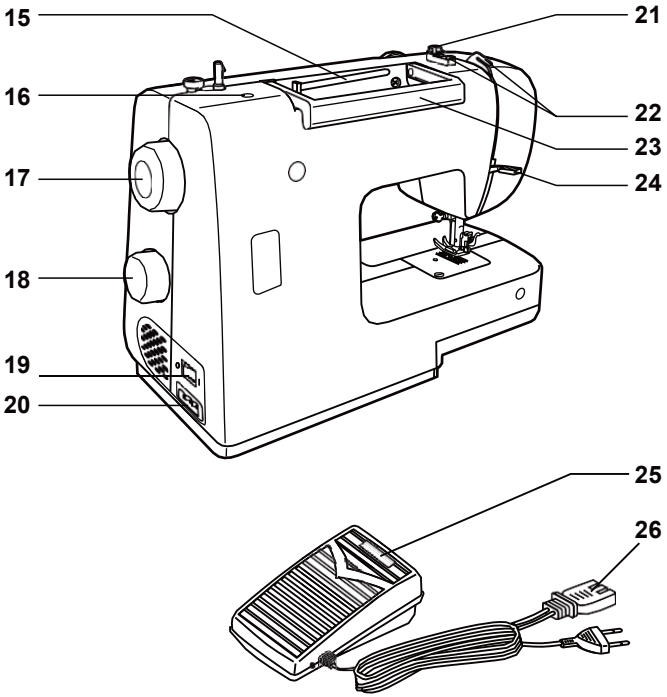

## ☐ Príslušenstvo

### Štandardné príslušenstvo

a. Univerzálna pätka
b. Zipsová pätka
c. Pätka na šitie gombíkovej dierky
d. Pätka na prišívanie gombíkov
e. Skrutkovač v tvare L
f. Nástroj na páranie/štetec
g. Fľaštička s olejom
h. Balíček ihiel (3x)
i. Vodič okraja látky a švu
j. Cievky (3x)
k. Kryt podávača
l. Držiak cievky (veľký/malý)
m. Kolík druhej cievky
n. Podložka kolíka cievky

### Extra príslušenstvo (voliteľné)

o. Pätka pre saténový steh
p. Overlocková pätka
q. Pätka slepého stehu
r. Látacia/vyšívacia pätka
s. Pätka pre rolovaný lem
t. Kordovacia pätka
u. Prešívacia pätka
v. Pätka na riadenie
w. Kráčajúca pätka
x. Dvojihla

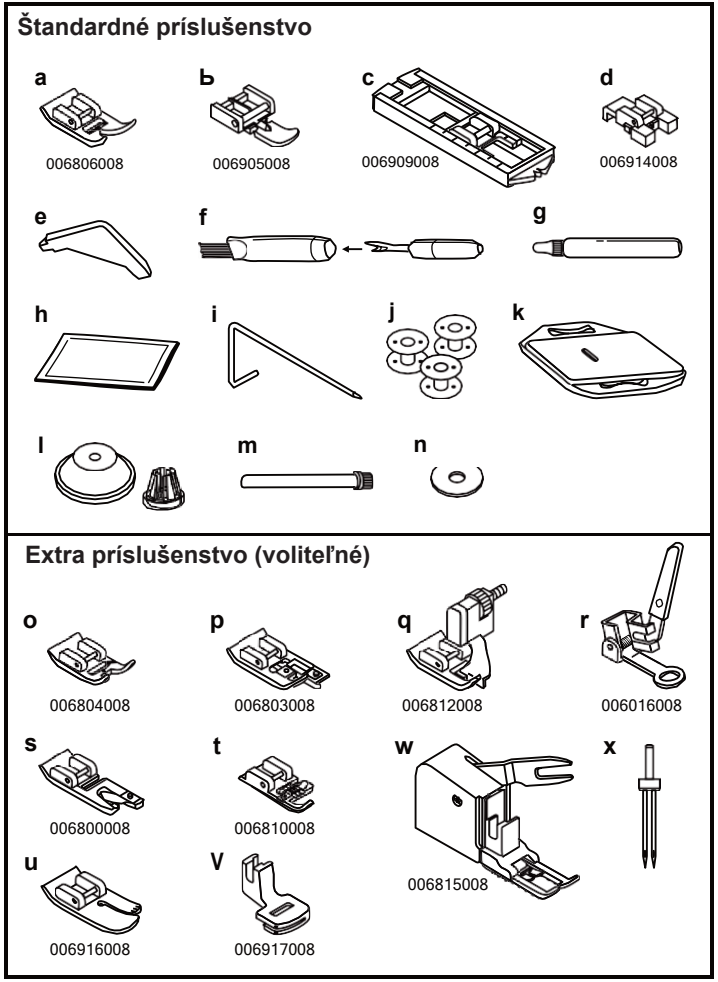

## ☐ Naloženie prídavnej dosky

Nasmerujte prídavnú dosku horizontálne a zatlačte ju v smere šípky. (1)

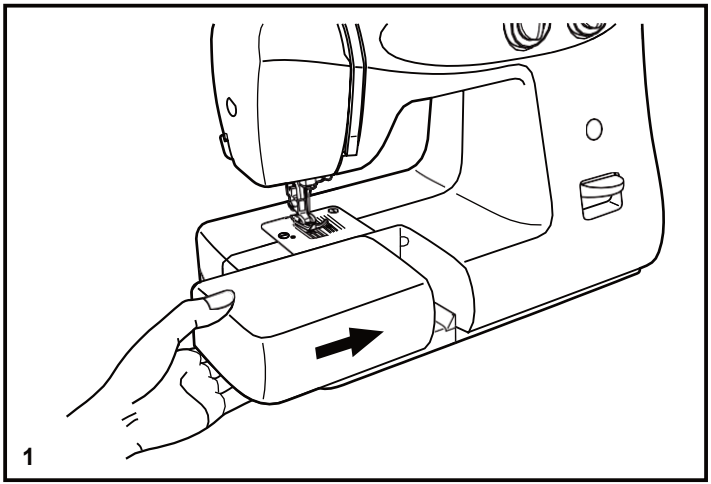


Vnútorný priestor prídavnej dosky je možné využiť aj ako schránku na príslušenstvo.

Na otvorenie vyklopte kryt podľa obrázka. (2)

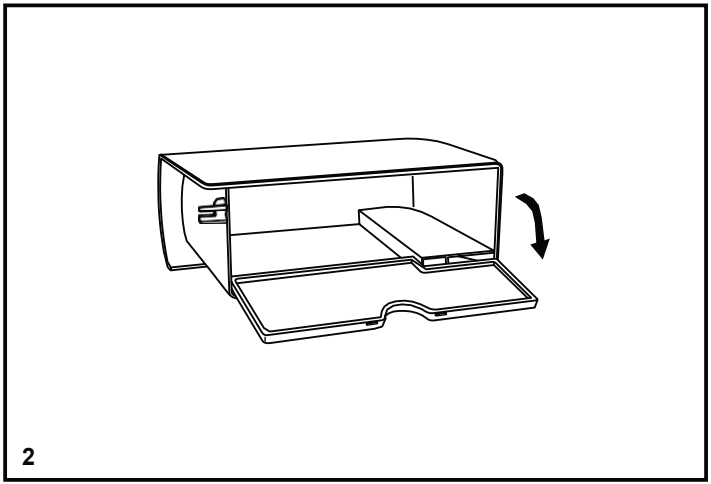

## ☐ Pripojenie šijacieho stroja k elektrickej zásuvke

Pripojte šijací stroj k elektrickej sieti podľa obrázka. (1)
Pre spotrebiče vybavené polarizovanou zástrčkou musíte použiť správne polarizovanú elektrickú zásuvku. (2)

**Upozornenie**: ak stroj nepoužívate, odpojte ho od elektrickej siete.

**Nožný ovládač**
Nožný ovládač reguluje rýchlosť šitia. (3)

**Upozornenie**: v prípade nejasností ohľadne pripojenia stroja k elektrickej sieti kontaktujte kvalifikovaného elektrikára.
Ak stroj nepoužívate, odpojte ho od elektrickej siete.

**Osvetlenie**
Stlačte hlavný vypínač (A) pre zapnutie a rozsvietenie. („I“)

**DÔLEŽITÁ POZNÁMKA**
Pre spotrebiče s polarizovanou zástrčkou (jedna čepeľ je širšia ako druhá).
Na zníženie rizika zasiahnutia elektrickým prúdom je táto zástrčka navrhnutá tak, aby sa dala do zásuvky zasunúť len jedným smerom. Ak sa nedá zasunúť, zástrčku otočte. Ak sa nedá zasunúť ani potom, kontaktujte kvalifikovaného elektrikára pre inštaláciu správnej zásuvky. Nepokúšajte sa zástrčku žiadnym spôsobom upravovať. (2)

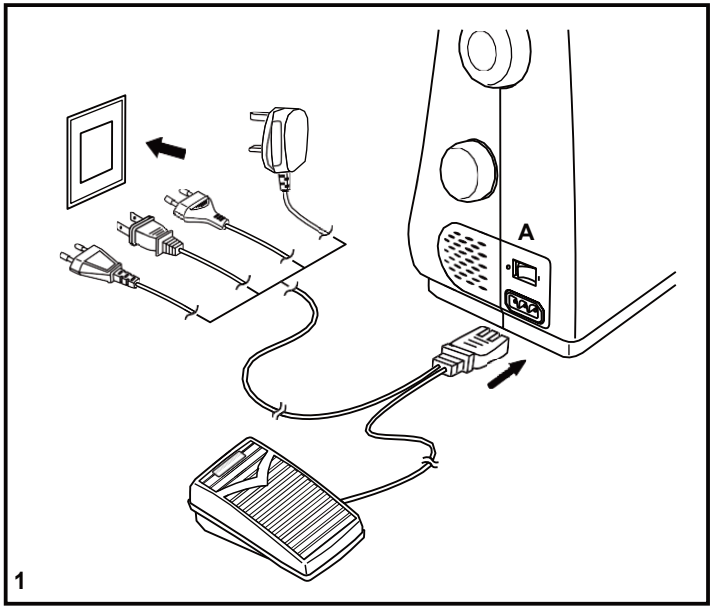


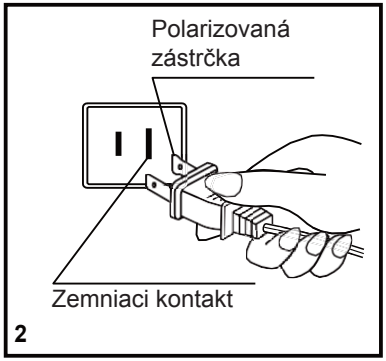


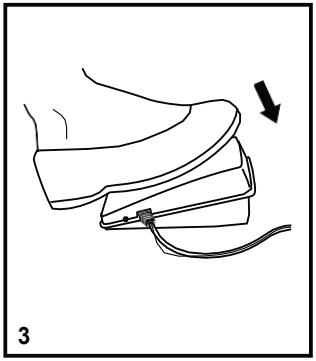

## ☐ Zdvíhacia páka prítlačnej pätky s dvomi polohami

Pri šití niekoľkých vrstiev alebo hrubých látok môžete prítlačnú pätku zodvihnúť do druhej polohy, pre ľahké umiestnenie látky. (A)

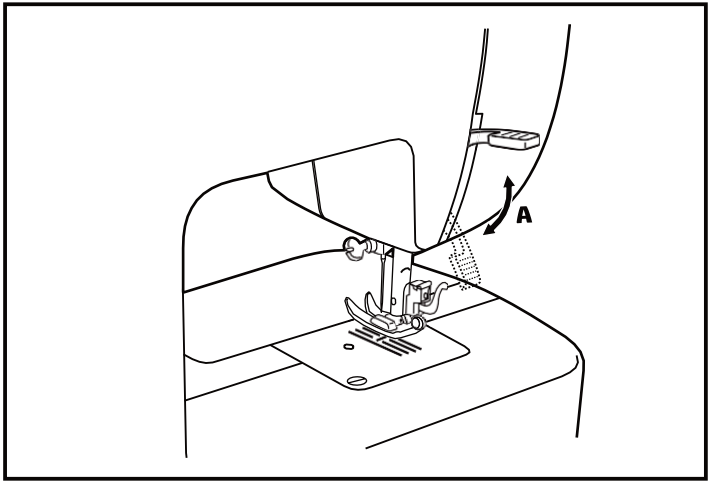


## ☐ Nastavenie tlaku prítlačnej pätky (voliteľné)

Tlak prítlačnej pätky bol nastavený a nevyžaduje ďalšie nastavenia podľa typu látky (ľahká alebo ťažká látka).

Ak potrebujete upraviť prítlak prítlačnej pätky, mincou otočte skrutku nastavenia prítlaku.

Na šitie veľmi tenkých látok uvoľnite tlak otočením skrutky doľava a pri ťažkých látkach ho dotiahnite smerom doprava.

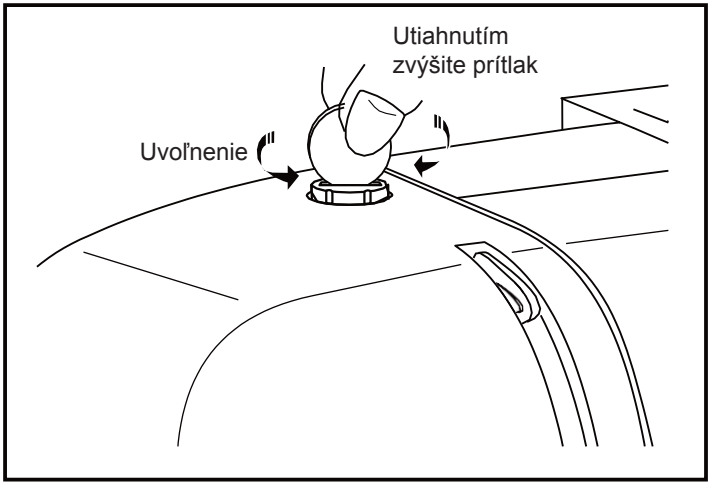

## ☐ Naloženie držiaka prítlačnej pätky

Zodvihnite tyč prítlačnej pätky (a). (1)
Naložte držiak prítlačnej pätky (b) podľa obrázka.

**Naloženie prítlačnej pätky**
Znížte držiak prítlačnej pätky (b), pokým nie je výrez (c) priamo nad kolíkom (d). (2)
Zodvihnite páku (e)
Spusťte držiak prítlačnej pätky (b) a prítlačná pätka (f) automaticky zacvakne.

**Zloženie prítlačnej pätky**
Zodvihnite prítlačnú pätku. (3)
Zodvihnite páku (e) a pätka sa uvoľní.

**Naloženie vodiča okraja látky/švov**
Naložte vodič do otvoru držiaka podľa obrázka (g).
Mieru vysunutia vodiča nastavte podľa potreby pre lemy, sklady a pod. (4)

**Upozornenie**: pred uskutočnením vyššie popísaných krokov nastavte hlavný vypínač do vypnutej pozície („O“).

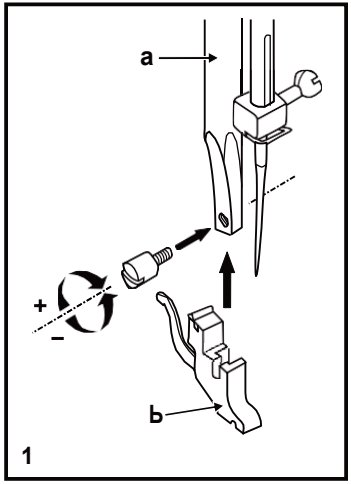


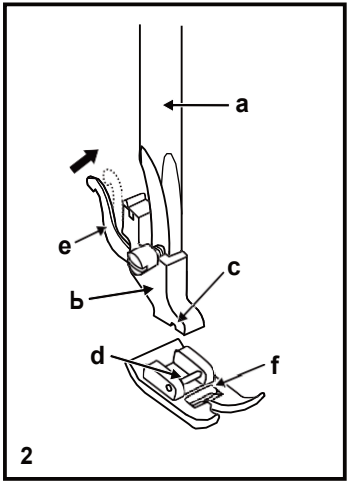


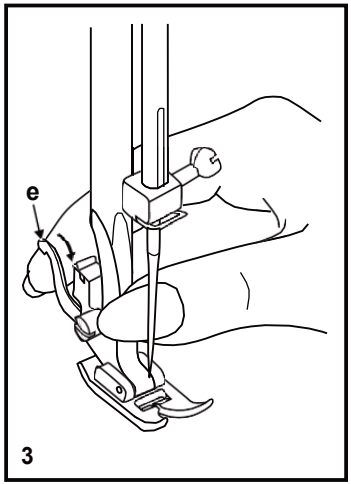


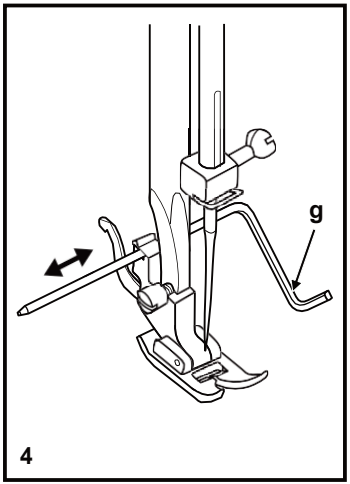

## ☐ Navinutie cievky

- Umiestnite niť a držiak cievky na kolík cievky. (1)
- Pre menšie cievky nití dajte držiak cievky menšou stranou smerom k cievke. (2)
- Oviňte niť v smere hodinových ručičiek okolo napínacích diskov navíjača cievky. (3)
- Navlečte niť podľa obrázka a umiestnite na kolík. (4)
- Zatlačte cievku doprava. (5)
- Držte koniec nite. (6)
- Zošliapnite nožný ovládač. (7)
- Niť odstrihnite. (8)
- Potlačte cievku s kolíčkom doľava (9) a zložte.

**Poznámka:** ak je navíjač cievky v pozícii „navíjanie cievky“, stroj nebude šiť a ručné koliesko sa nebude otáčať.
Na spustenie šitia presuňte navíjač cievky doľava (pozícia na šitie).

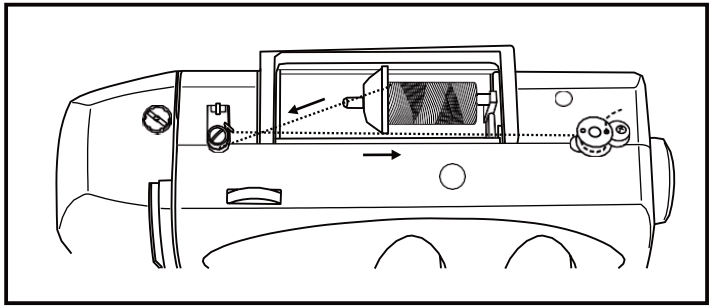

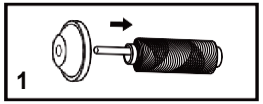


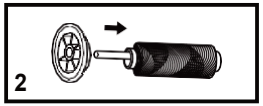


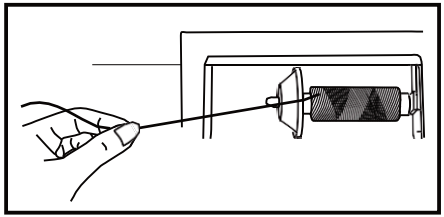

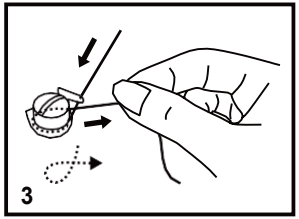


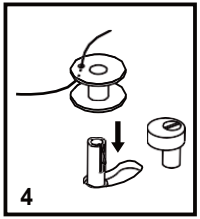


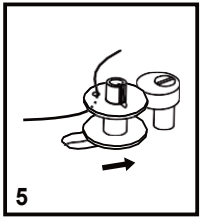


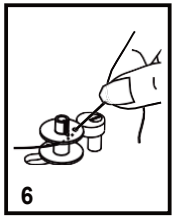


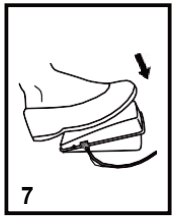


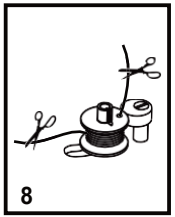


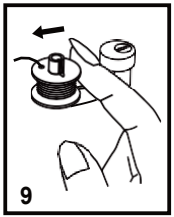

## ☐ Naloženie cievky

**Pri nakladaní alebo vyberaní cievky musí byť ihla v hornej úvrati.**

1. Otvorte kryt.
2. Puzdro cievky uchopte jednou rukou. Vložte cievku tak, aby bola nič natočená v smere hodinových ručičiek (šípka).
3. Vložte niť pod napínacie perko.
4. Držte puzdro cievky za odklopenú západku.
5. Vložte do člnka.

**Upozornenie**: pred uskutočnením vyššie popísaných krokov nastavte hlavný vypínač do vypnutej pozície („O“).

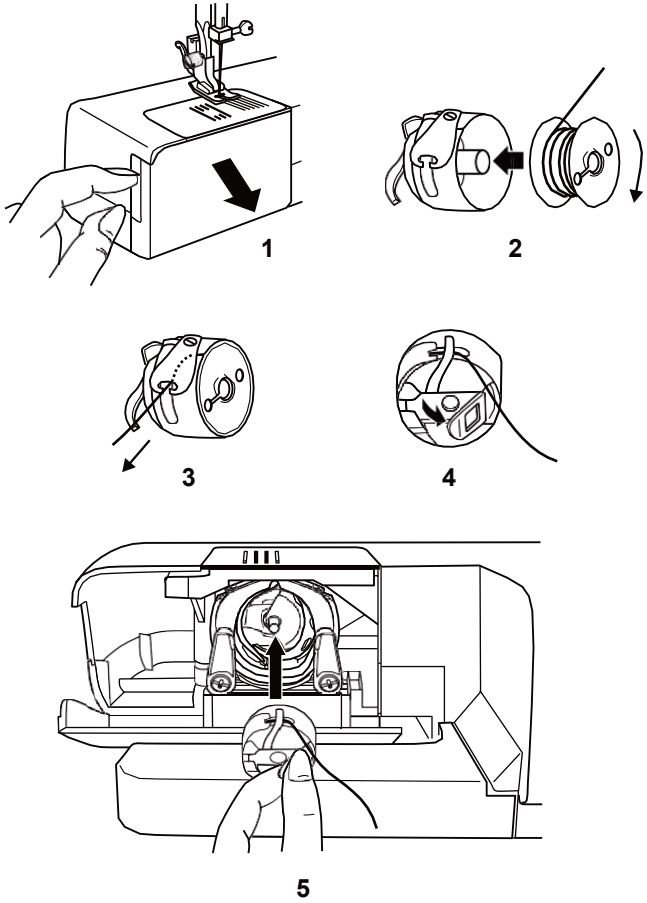

## ☐ Naloženie ihly

Ihly meňte pravidelne, hlavne ak vykazujú známky opotrebenia a spôsobujú problémy pri šití.
Ihlu naložte podľa nižšie popísaných pokynov.

A. Uvoľnite skrutku držiaka ihly a opäť dotiahnite po naložení novej ihly. (1)

B. Plochá strana ihly musí vždy smerovať dozadu.

C/D. Ihlu zasuňte na doraz.

**Upozornenie**: pred uskutočnením vyššie popísaných krokov nastavte hlavný vypínač do vypnutej pozície („O“).

Ihly musia byť v perfektnom stave. (2)
Problémy sa vyskytnú pri:

A. Ohnutých ihlách

B. Poškodených hrotoch

C. Tupých ihlách

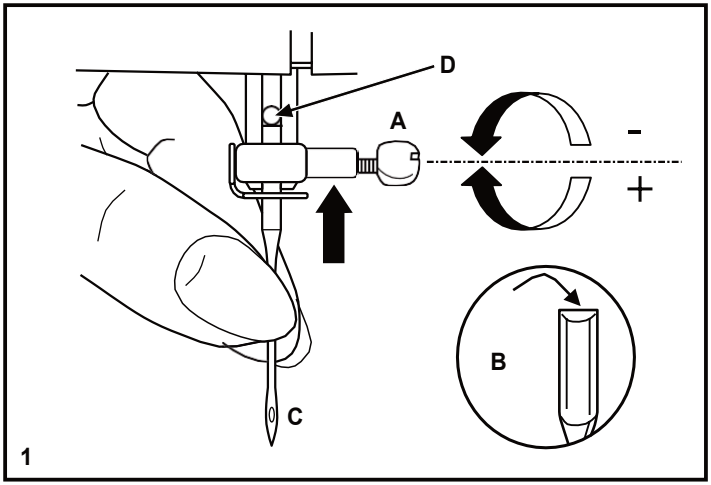


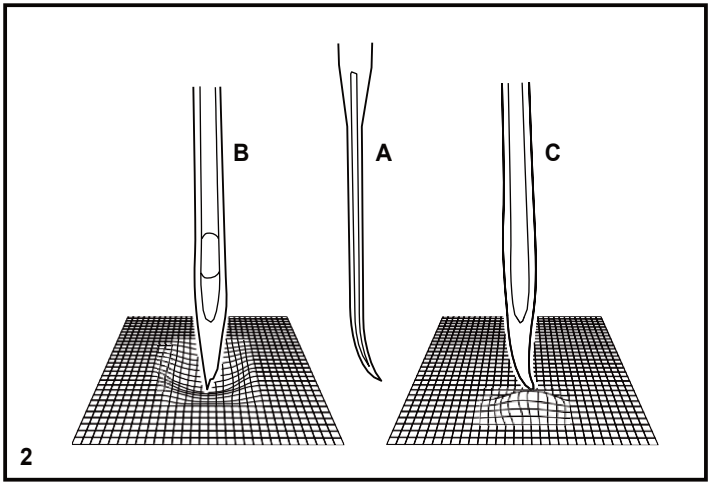

## ☐ Navlečenie hornej nite

Navlečení je ľahké, ale musí sa vykonať správne, inak sa objavia problémy.

- Začnite zodvihnutím ihly do najvyššej úvrate (1) a tiež zodvihnite prítlačnú pätku na uvoľnenie napínacích diskov. (2) **Poznámka**: z bezpečnostných dôvodov dôrazne odporúčame odpojiť šijací stroj od elektrickej siete pred vykonaním nasledujúcich krokov.
- Zodvihnite kolík cievky. Umiestnite cievku s niťou na kolík cievky a zaistite držiakom podľa obrázka. Pre malé cievky umiestnite malú stranu držiaka smerom k cievke. (3)
- Prevlečte niť z cievky cez horný vodič nite. (4)
- Prevlečte niť okolo vodiča nite (5), prevlečením cez napínacie disky podľa obrázka.
- Navlečte napínací modul prevlečením nite cez pravý a ľavý kanál (6). Počas tohto procesu je dobré pridržať niť medzi cievkou a vodičom nite (4).
- V hornej časti tohto pohybu prevlečte niť sprava doľava cez štrbinu niťovej páky a potom opäť dolu. (7)
- Teraz prevlečte niť za tenkým drôteným vodítkom ihlovej tyče (8) a potom dolu do ihly, ktorú musíte navliecť spredu dozadu.
- Vytiahnite približne 20 cm nite za ihlu. Niť odrežte na požadovanú dĺžku pomocou odrezávača nite. (9)

**Poznámka**: ak je váš šijací stroj vybavený vo výrobe inštalovaným automatickým navliekačom nití, pokyny na použitie nájdete na strane 13.

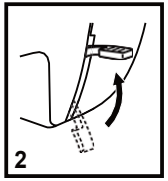


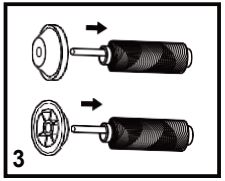


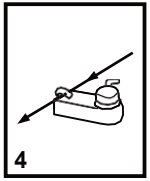


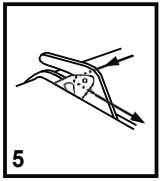


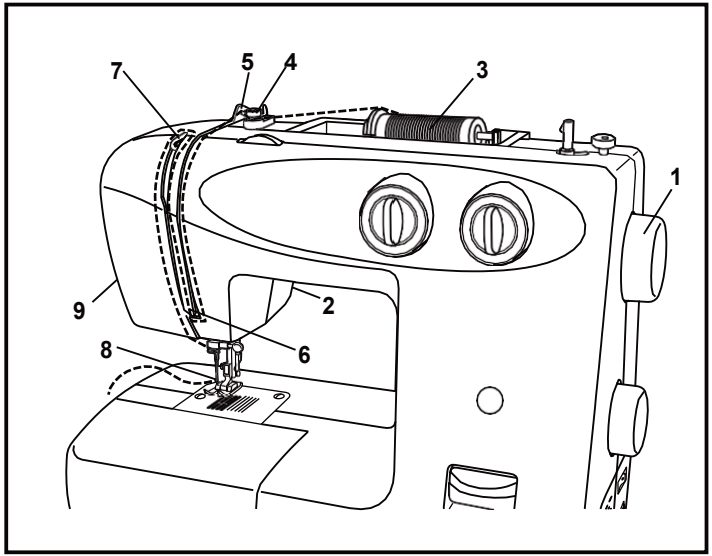


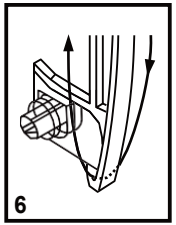


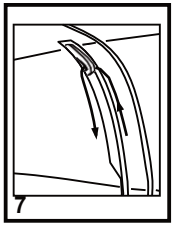


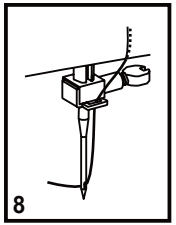


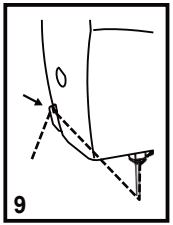

## ☐ Automatický navliekač nite

* Automatický navliekač nite je vo výrobe inštalované voliteľné príslušenstvo.
Ak je váš stroj vybavený touto funkciou, postupujte podľa nasledujúcich pokynov:

- Zodvihnite ihlu do hornej úvrate.
- Zatlačte páku (A) dolu.
- Navliekač sa automaticky otočí do pozície pre navlečenie (B).
- Prevlečte niť okolo háčika (C).
- Prevlečte niť v prednej časti ihly okolo háku (D) zdola hore.
- Uvoľnite páku (A).
- Povytiahnite niť z uška uhly.

**Upozornenie**: pred uskutočnením vyššie popísaných krokov nastavte hlavný vypínač do vypnutej pozície („O“)!

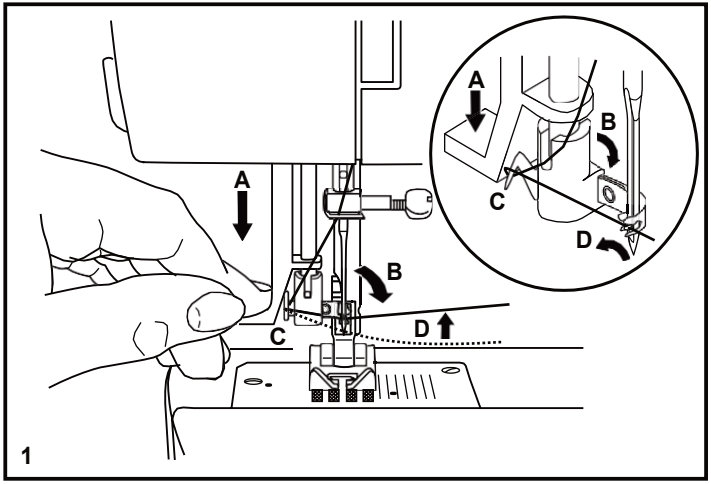


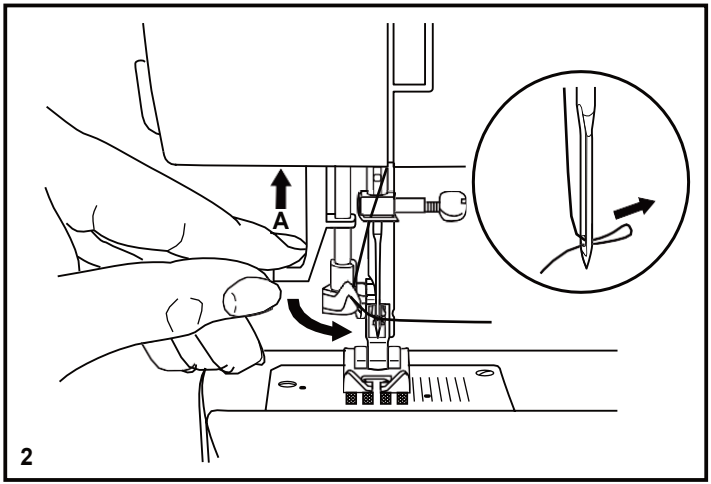

## ☐ Napnutie nite

**Napnutie hornej nite (1)**
Základné napnutie nite: „4“
Na zvýšenie napnutia otočte volič na nasledujúcu vyššiu číslicu.
Na znížení napnutia otočte voličom na nasledujúcu nižšiu číslicu.
A. Normálne napnutie nite
B. Horná niť je veľmi voľná
C. Horná niť je veľmi napnutá

**Napnutie dolnej nite (2)**
Na otestovanie napnutia dolnej nite vyberte kryt cievky a cievku a podržte ju zavesenú za niť. Raz alebo dvakrát trhnite. Ak je napnutie správne, niť sa odvinie o približne 3 až 5 cm.
Ak je napnutie veľmi vysoké, vôbec sa neodvinie. Ak je napnutie veľmi nízke, cievka padne veľmi nízko. Na nastavenie otočte malou skrutkou na strane puzdra cievky.

**Poznámka**: napnutie dolnej nite väčšinou nie je potrebné upravovať.

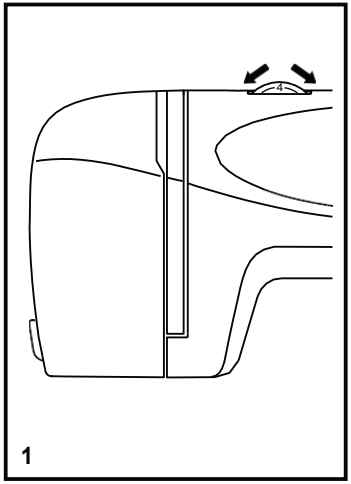


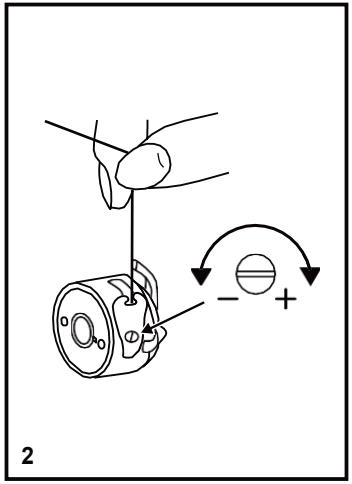


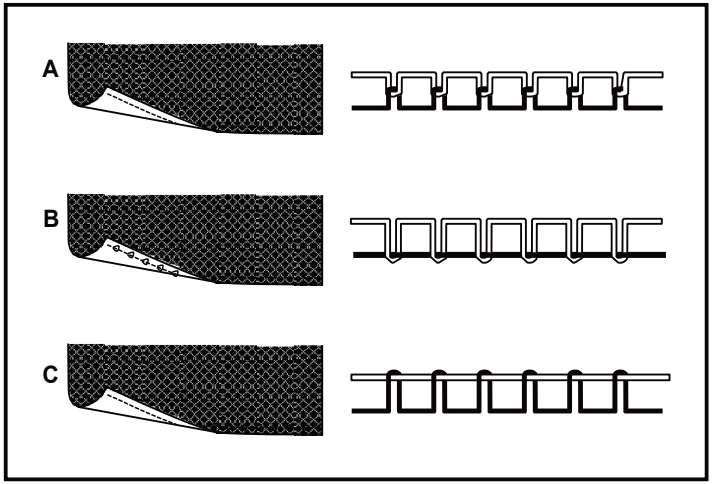

## ☐ Vytiahnutie dolnej nite

Uchopte hornú niť ľavou rukou. Otočte ručným kolieskom k sebe, pokým sa ihla nezodvihne. (1)

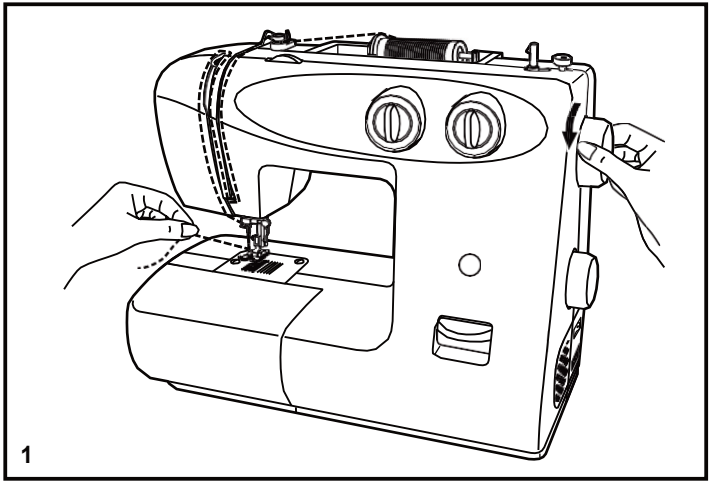


Prevlečte hornú niť k vytiahnutiu dolnej nite cez otvor stehovej dosky.
Položte obidve nite dozadu pod prítlačnú pätku. (2)

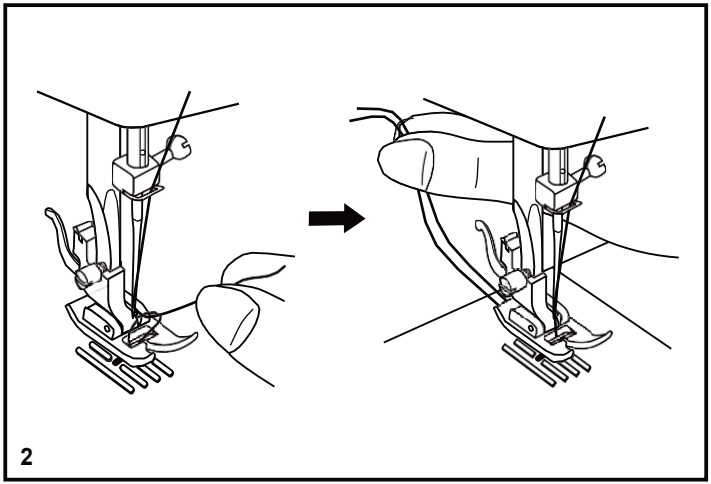

## ☐ Spätné šitie

Na konci švu zatlačte na páku pre spätné šitie. Ušite niekoľko stehov dozadu. Uvoľnite páku a stroj opäť ušije niekoľko stehov dopredu. (1/A)

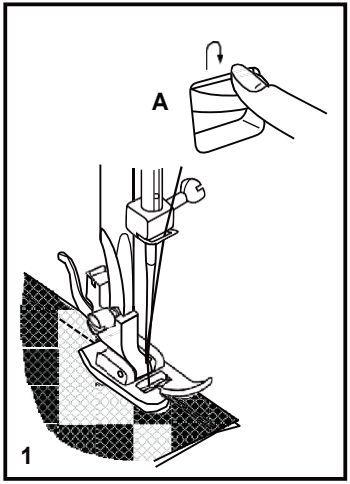


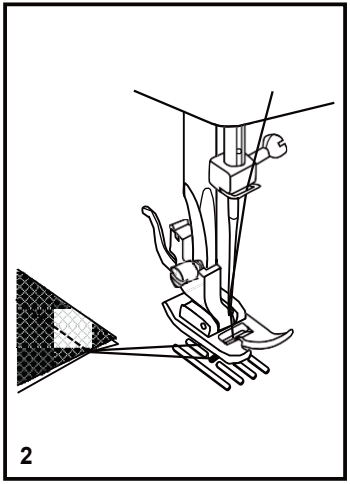


## ☐ Vybratie látky

Otočte ručným kolieskom k sebe pre zodvihnutie ihlovej tyče do najvyššej úvrate, zodvihnite prítlačnú pätku a látku vytiahnite dozadu. (2)

## ☐ Odrezanie nite

Uchopte nite za prítlačnou pätkou obidvomi rukami, presuňte ich do výrezu (B) a zatlačte dolu. (3)

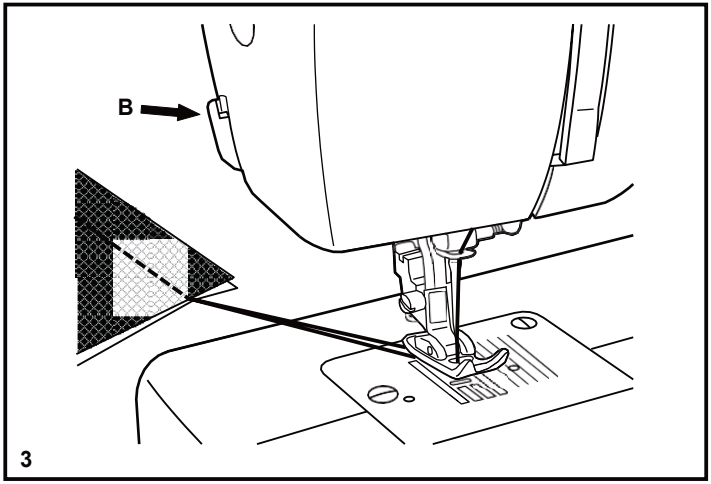

## PRÍRUČKA VOĽBY IHLY/NITE

| VEĽKOSŤ IHLY | LÁTKY | NITE |
|---|---|---|
| 9-11 (65-75) | Ľahké tkaniny - tenká bavlna, voál, serž, hodváb, mušelín, Qiana, bavlnené úplety, pleteniny, džerzej, krep, tkaný polyester, tkaniny na košele a halenky. | Ľahké vlákna v bavlne, nylon alebo polyester. |
| 12(80) | Stredne ťažké tkaniny - bavlna, satén, kettleclote, plachtovina, dvojité úplety, ľahká vlna. | Väčšina predávaných nití je strednej veľkosti a sú vhodné pre tieto látky a veľkosti ihiel. Použite polyesterové nite pri syntetických materiáloch a bavlnené pri prírodných tkaninách, na dosiahnutie najlepších výsledkov. Vždy používajte rovnakú hornú aj dolnú niť. |
| 14(90) | Stredne ťažké tkaniny - poťahová látka, vlna, ťažšie úplety, froté, džínsovina. | |
| 16(100) | Ťažké tkaniny - plátno, vlna, stanové a prešívané textílie, džínsovina, poťahové látky (ľahké až stredné). | |
| 18(110) | Ťažká vlna, vrchné tkaniny, poťahové látky, niektoré kože a vinyly. | Ťažké nite, kobercové nite. (Použite veľký prítlak-veľké čísla.) |

DÔLEŽITÉ: prispôsobte veľkosť ihly niti a látke.

## PRÍRUČKA VOĽBY IHLY, LÁTKY

| IHLY | POPIS | TYP LÁTKY |
|---|---|---|
| HAx1<br>15x1 | Štandardné ostré ihly. Rozsah je od tenkej po hrubú. 9 (65) až 18(110) | Prírodné tkaniny, vlna, bavlna, hodváb a pod. Qiana. Neodporúča sa pre dvojité úplety. |
| 15x1/705H(SUK) | Polguľatá ihla. 9(65) až 18(110) | Prírodné a syntetické tkaniny, polyesterové zmesi. Úplety polyesterov, úplety, jednoduché a dvojité úplety. Je možné použiť namiesto 15x1 na šitie všetkých látok. |
| 15x1/705H(SUK) | Guľatá ihla 9(65) až 18(110) | Svetre, lycra, plavky, elastické. |
| 130 PCL | Ihly na kožu. 12(80) to 18(110) | Koža, vinyl, čalúnenie. (Necháva menší otvor ako štandardná ihla.) |

**Poznámka**:
1. Dvojihly je možné zakúpiť pre úžitkové a dekoratívne práce.
2. Pri šití dvojihlou by mal byť volič šírky stehu nastavený na menej ako „3“.
3. Európske ihly uvádzajú veľkosti 65, 70, 80 a pod. Americké a Japonské ihly uvádzajú veľkosti 9, 11, 12 a pod.
4. Ihlu meňte často (približne po každom druhom kuse odevu) a/alebo pri prvom pretrhnutí nite alebo preskočení stehov.
5. Pri jemných a elastických látkach použite podklad.

## ☐ Výber stehov

Na **priamy steh** zvoľte vzor „ “ alebo „ “ voličom stehov. Voličom dĺžky stehu upravte dĺžku.
Môžete zvoliť akúkoľvek pozíciu ihly otočením voliča šírky stehu (pre model s 3 voličmi).

Na **kľukatý** steh zvoľte vzor „ “ alebo „ “ voličom stehov. Podľa šitej látky upravte dĺžku a šírku stehu.

Na voľbu ďalších vzorov otočte volič dĺžky na „S1“ alebo „S2“, zvoľte požadovaný vzor voličom stehov a šírku nastavte voličom šírky stehov (pre modely s 3 voličmi).

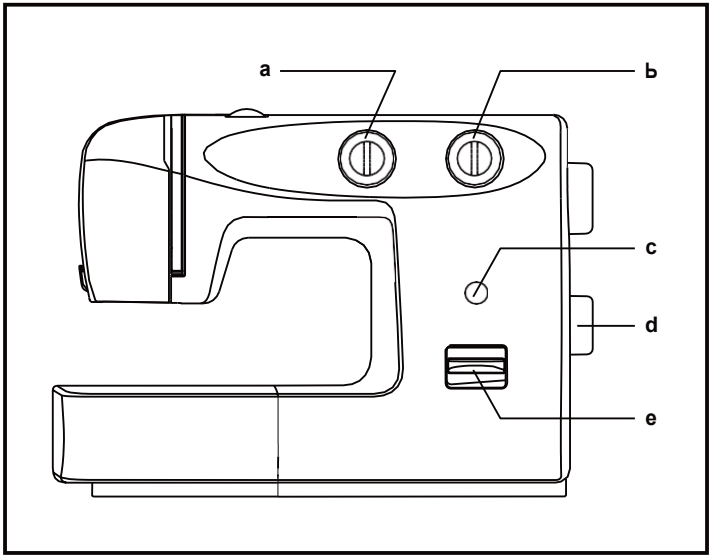


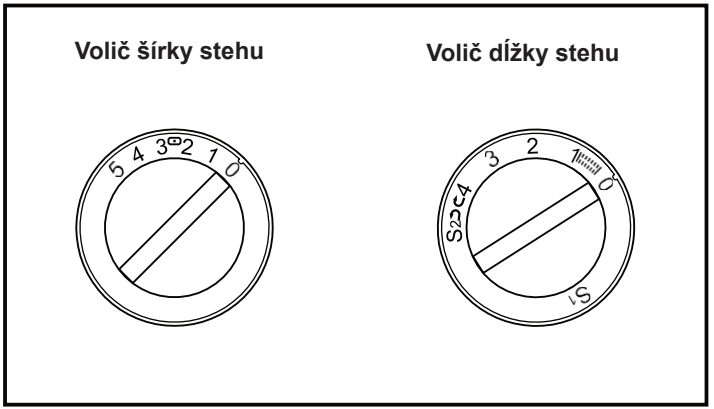


a. Volič šírky stehu
b. Volič dĺžky stehu S1-S2
c. Zobrazenie stehu
d. Volič stehu
e. Páčka pre spätné šitie

## ☐ Šitie rovným stehom

Otočte volič stehu tak, aby ukazovateľ smeroval na pozíciu rovného stehu.

Všeobecne povedané, čím hrubšia je látka, niť a ihla, tým dlhší musí byť steh.

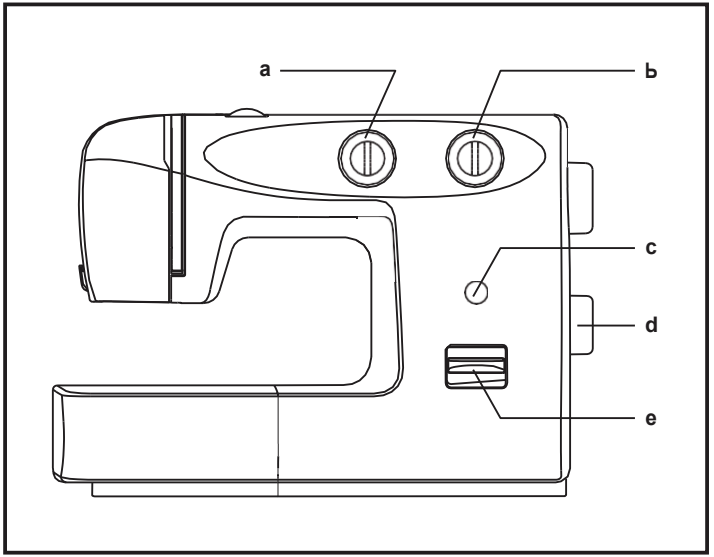


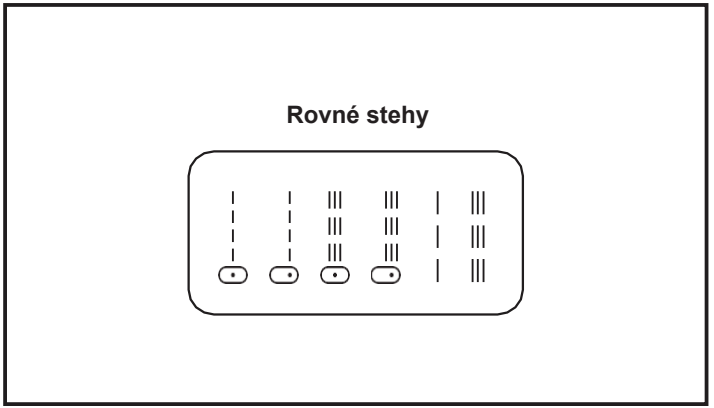


a. Volič šírky stehu
b. Volič dĺžky stehu S1-S2
c. Zobrazenie stehu
d. Volič stehu
e. Páčka pre spätné šitie

## ☐ Šitie kľukatým stehom

Otočte volič stehov na „ “ alebo „ “.

**Funkcia voliča šírky stehu**
Maximálna šírka kľukatého stehu je „5“, aj keď je možné šírku pri všetkých vzoroch znížiť. Šírka sa zvyšuje, keď presúvate volič šírky z „0“ k „5“. Na šitie dvojihlou nikdy nenastavujte steh širší ako „3“. (1)

**Funkcia voliča dĺžky stehu pri kľukatom stehu**
Hustota kľukatého stehu sa zvyšuje s približovaním voliča dĺžky k „0“.
Úhľadné kľukaté stehy dosiahnete väčšinou pri „2.5“ a menej. (2)

**Saténový steh**
Ak nastavíte dĺžku stehu medzi „0“ - „1“, stehy sú veľmi blízko pri sebe, čo vytvára „saténový steh“, ktorý sa používa na šitie gombíkových dierok a dekoratívne šitie.

**Jemné látky**
Pri šití veľmi jemnej látky ju podložte tenkým papierom. Po skončení je možné papier ľahko odtrhnúť.

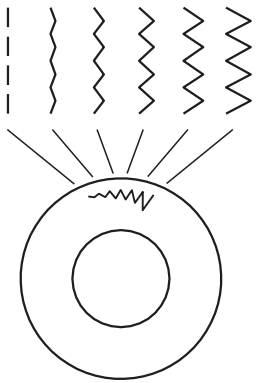

**Model s 2 voličmi**

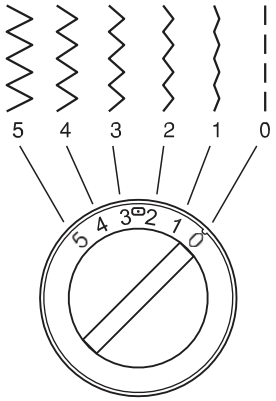


**1** **Volič šírky stehu**

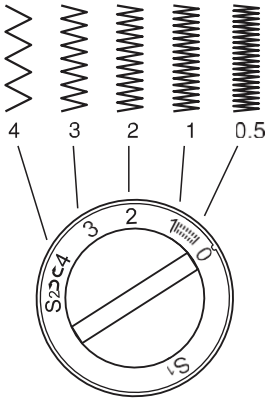


**2** **Volič dĺžky stehu**

## ☐ Slepý/bielizňový steh, lemovanie

* Pätka pre slepý steh je voliteľné príslušenstvo, ktoré nie je súčasťou balenia so strojom.

Na lemy, záclony, nohavice, sukne a pod.

Slepý steh pre pružné látky.

Slepý/bielizňový, lemovací steh pre pevné látky.

Nastavte stroj podľa obrázka. (1)

**Poznámka**: vyskúšajte si niekoľko lemov slepým stehom. Vždy vykonajte najskôr test šitia.

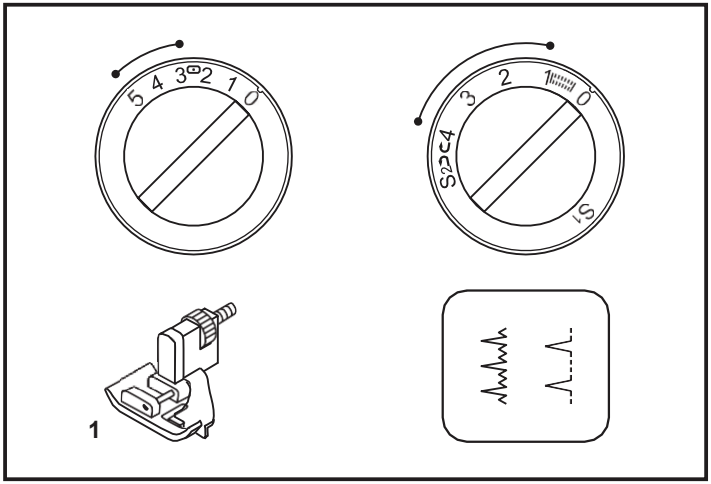


Preložte látku podľa obrázka rubovou stranou hore. (2)
Vložte látku pod pätku. Otočte ručným kolieskom k sebe, pokým nie je ihla úplne vľavo. Musí prepichnúť len záhyb tkaniny. Ak nie, nastavte správne šírku stehu. (3)
Nastavte vodítko (4) otočením ovládača (5) tak, aby sa opieralo o preloženie.
Šite pomaly zošliapnutím nožného ovládača a jemne veďte látku pozdĺž okraja vodítka.

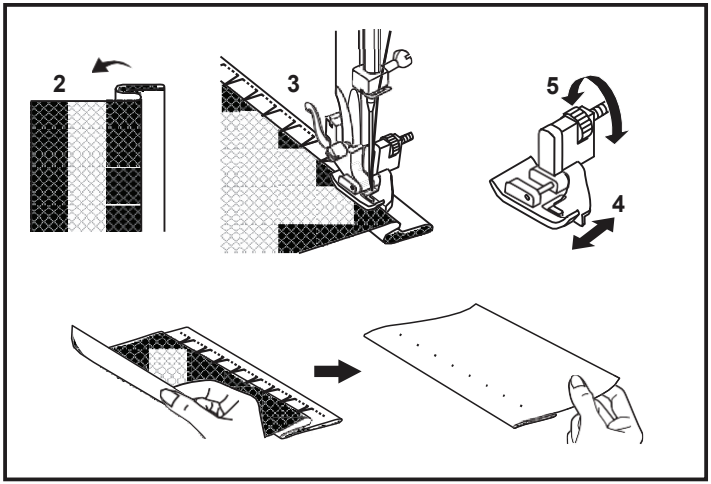

## ☐ Overlockové stehy

* Overlocková pätka je voliteľné príslušenstvo, ktoré nie je súčasťou stroja.

Švy, začisťovanie, viditeľné lemy.
Nastavte volič dĺžky stehu na „S1“ alebo „S2“, Šírku stehu môžete nastaviť podľa látky.

**Pružný overlockový: (1)**
Pre jemné úplety, džerzej, okraje lemov, drážkovanie.

**Štandardný overlockový: (2)**
Pre jemné úplety, džerzej, okraje lemov, drážkovanie.

**Dvojitý overlockový steh: (3)**
Pre jemné úplety, pleteniny, zošívanie.

Všetky overlockové stehy sú vhodné na šitie a začisťovanie okrajov a viditeľné švy v jednom kroku.
Pri začisťovaní musí ihla prejsť cez okraj látky.

**Upozornenie**: použite nové ihly alebo ihly s guľatým hrotom, alebo ihlu pre pružné stehy!

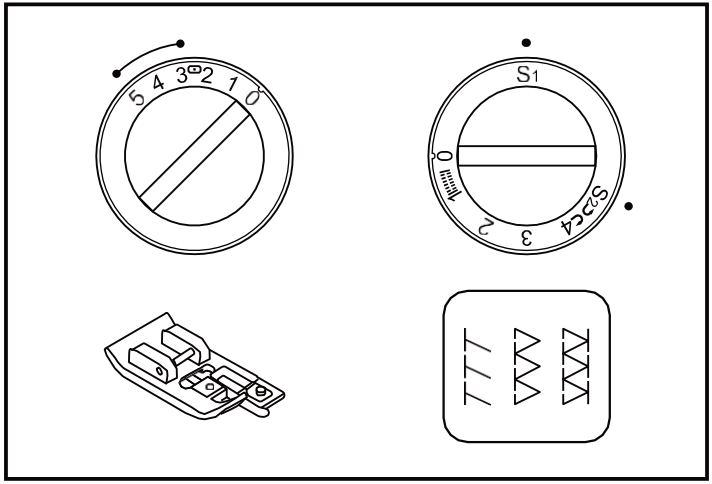


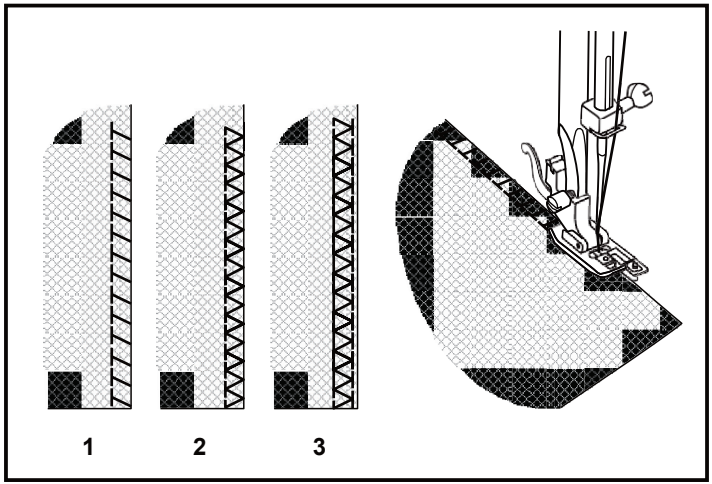

## ☐ Prišívanie gombíkov

Naložte kryt podávača. (1)

Naložte gombíkovú pätku.
Vložte látku pod prítlačnú pätku. Gombík umiestnite na naznačenú pozíciu a spusťte prítlačnú pätku. Volič stehu nastavte na „¦“ a ušite niekoľko zaisťovacích stehov. Zvoľte šírku kľukatého stehu podľa vzdialenosti medzi dierkami v gombíku. Otočením ručeného kolieska skontrolujte, či sa ihla bez prekážok zasunie do pravej a ľavej dierky gombíka (šírku stehu upravte podľa gombíka). Pomaly ušite približne 10 stehov. Zvoľte vzor „¦“ a ušite niekoľko zaisťovacích stehov. (2) (pre model s 2 voličmi)

Umiestnite látku pod prítlačnú pätku. Gombík umiestnite do požadovanej pozície, spusťte prítlačnú pätku. Nastavte volič stehu na kľukatý steh „≋“. Nastavte šírku stehu na „3“ - „5“ podľa vzdialenosti medzi dierkami v gombíku. Otočením ručného kolieska skontrolujte, či sa ihla bez prekážok zasunie do ľavej a pravej dierky gombíka. Nastavte volič stehu na rovný steh „¦“ a ušite niekoľko zaisťovacích stehov. Volič stehov nastavte na kľukatý steh „≋“ a pomaly ušite približne 10 stehov na gombíku. Nastavte volič stehov na rovný steh „¦“ a ušite niekoľko zaisťovacích stehov. (2) (pre model s 3 voličmi)

Ak chcete vytvoriť krčok, vložte látaciu ihlu na gombík a šite. (3)
Pre gombíky so 4 dierkami šite najskôr cez dve predné dierky (2), posuňte látku dopredu a potom šite dve zadné dierky. (3)

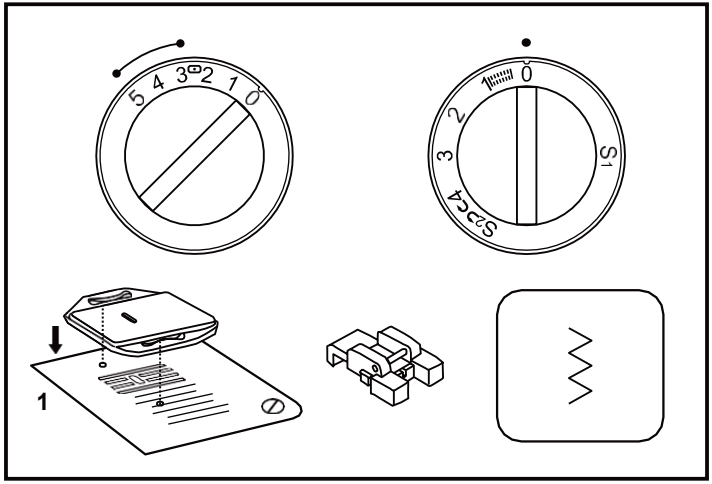


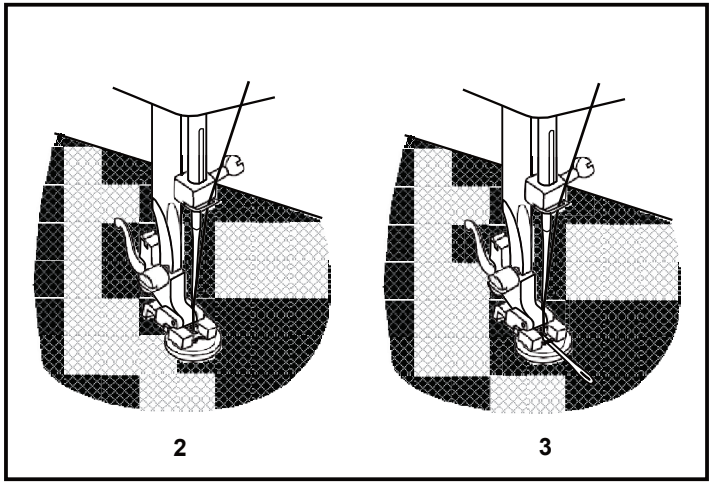

## ☐ Šitie gombíkových dierok

**Príprava:**
Zložte prítlačnú pätku pre kľukatý steh a naložte gombíkovú pätku. Nastavte volič dĺžky stehu na „0.5“ - „1“. Hustota stehov závisí od hrúbky látky.
**Poznámka**: ušite si na skúšku gombíkovú dierku na kuse látky.

**Príprava látky:**
Zmerajte priemer gombíka a pridajte 0,3 cm pre zakončenie. Ak máte veľmi silný gombík, pridajte viac k rozmeru priemeru. Poznačte si pozíciu a dĺžku gombíkovej dierky na látke. Umiestnite látku tak, aby bola ihla na značke najďalej od vás. Potiahnite pätku pre gombíkové dierky k sebe, pokým je to možné. Spusťte pätku.

a. Volič stehov nastavte na . Šite primeranou rýchlosťou až do konečnej značky.
b. Nastavte volič stehov na a ušite 5-6 bartackových stehov.
c. Volič stehov nastavte na a ušite ľavú stranu gombíkovej dierky po značku na konci, ktorá je ďalej od vás.
d. Nastavte volič stehov na a ušite bartackové stehy.

Vyberte látku spod prítlačnej pätky. Prevlečte hornú niť cez zadnú stranu látky a zauzlite dolnú a hornú niť. Prerežte stred gombíkovej dierky nástrojom na páranie, neprerežte stehy na začiatku a na konci.

**Tipy:**
- Na dosiahnutie lepších výsledkov mierne znížte napnutie hornej nite.
- Pri jemných a pružných látkach použite podkladový materiál.
- Pri pružných alebo úpletových tkaninách odporúčame použiť hrubú niť. Kľukatým stehom môžete šiť cez niť. (e)

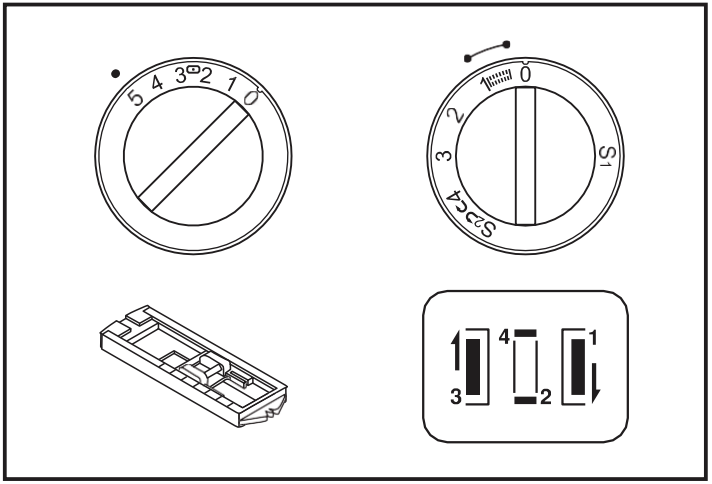


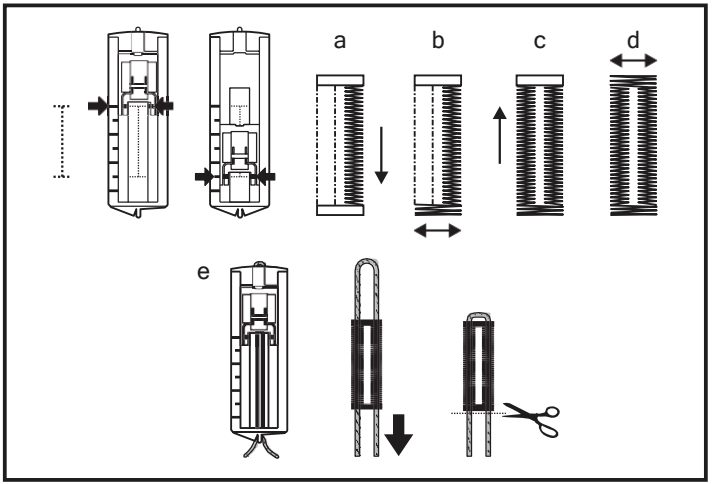

## ☐ Vsadzovanie zipsov a šitie dutiniek

Nastavte stroj podľa obrázka.

Volič dĺžky stehu nastavte medzi „1“ - „4“ (podľa hrúbky látky).

Zipsovú pätku môžete vložiť vpravo alebo vľavo, v závislosti od toho, ktorú stranu budete šiť. (1)

Pre šitie okolo zipsových zubov zapichnite ihlu do látky, zodvihnite prítlačnú pätku a potiahnite zatvárač zipsu za prítlačnú pätku. Spusťte pätku a pokračujte v šití.

Môžete šiť aj po dĺžke šnúry, pre vytvorenie dutinky. (2)

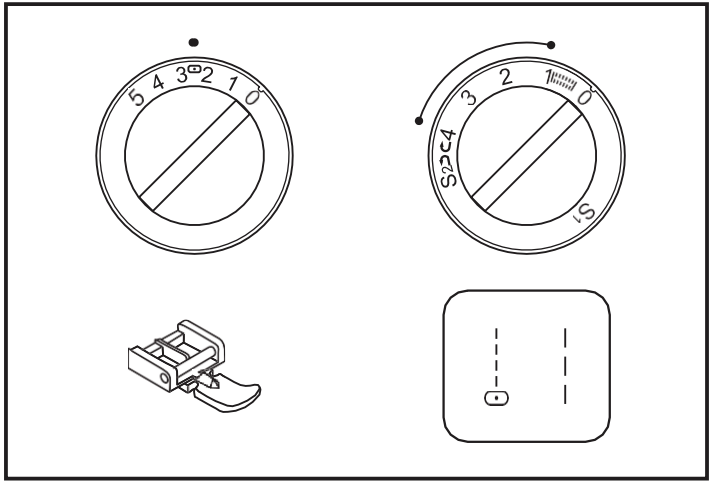


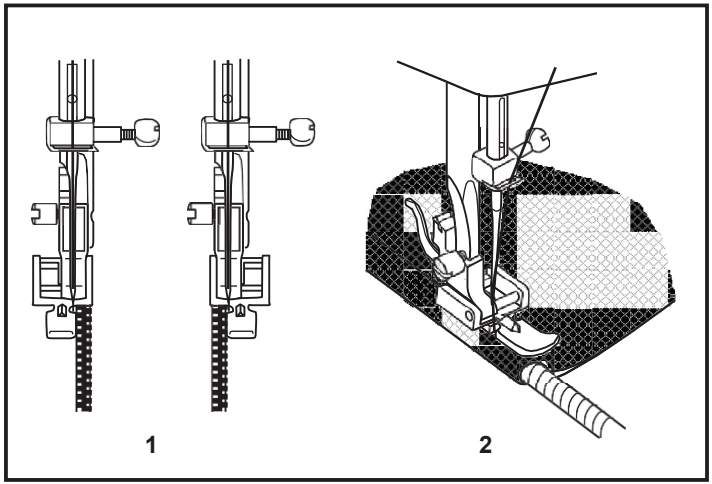

## ☐ Šitie s pätkou pre rolovaný lem

Pre lemy pri jemných alebo priesvitných látkach.

Nastavte stroj podľa obrázka.

Vyrovnajte okraj látky. Na začiatku lemu preložte okraj dvakrát o približne 3 mm (1/8“) a ušite 4-5 stehov pre zaistenie. Potiahnite niť mierne dozadu. Zapichnite ihlu do látky, zodvihnite prítlačnú pätku a veďte sklad do zvitku na pätke. (1)

Jemne ťahajte okraj látky k sebe a spusťte prítlačnú pätku. Začnite šiť, veďte látku do zvitku držaním vo zvislej polohe a mierne vľavo. (2)

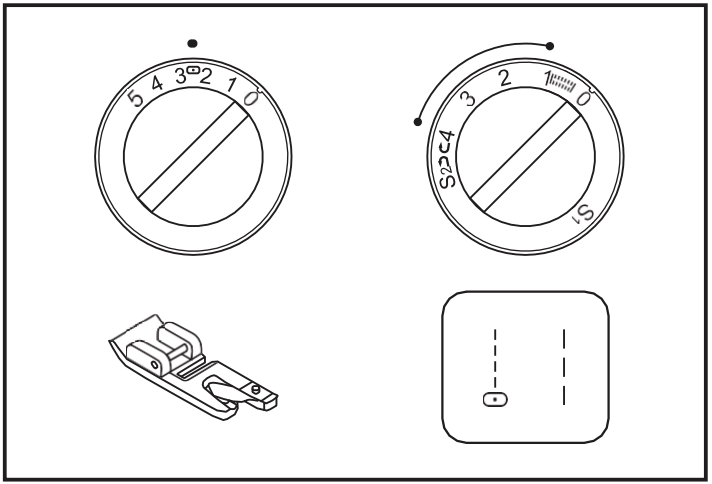


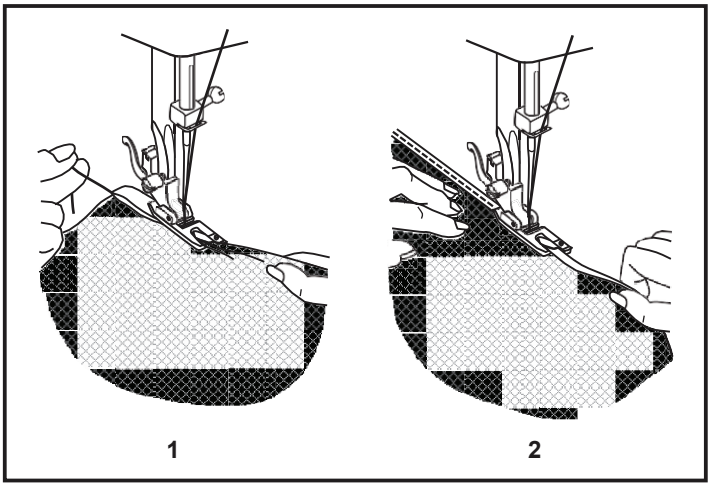

## ☐ Trojitý kľukatý steh

Šitie krajok a elastických látok, látanie, vyšívanie, posilnenie okrajov.

Nastavte stroj podľa obrázka.

Dajte záplatu na miesto. Dĺžku stehu je možné skrátiť pre vytvorenie veľmi tesných stehov. (1)

Pri šití sieťovín odporúčame použitie kusu podkladovej látky na zosilnenie poškodeného miesta. Hustotu stehov môžete upraviť nastavením dĺžky stehov. Najskôr šite cez stred a potom prekryte na obidvoch stranách. V závislosti od typu látky a poškodenia ušite medzi 3 až 5 riadkami. (2)

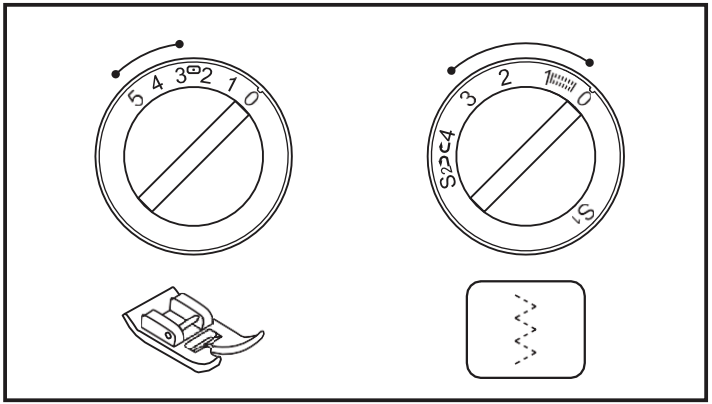


**Šitie pružných látok**

1. Umiestnite pružnú látku na bežnú látku.
2. Pri šití napnite pružnú látku pred a za prítlačnou pätkou podľa obrázka. (3)

**Zošívanie látky**

Pružný steh môžete použiť na spojenie dvoch kusov látky a je veľmi efektívny pri šití pletenín. Pri použití nylonovej nite nebude steh viditeľný.

1. Umiestnite okraje dvoch kusov látok k sebe a vycentrujte ich pod prítlačnou pätkou.
2. Zošite ich dohromady použitím pružného stehu, pritom dbajte na to, aby boli okraje látok čo najbližšie pri sebe, podľa zobrazenia na obrázku. (4)

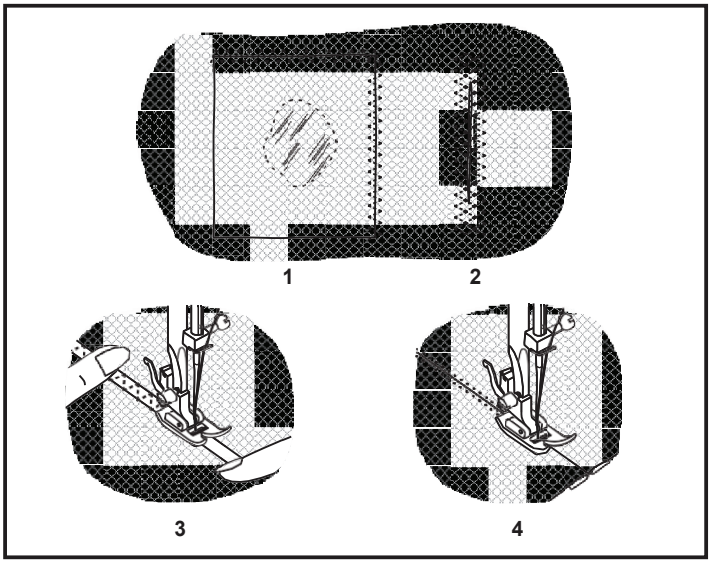

## ☐ Voľba stehu

**Trojitý priamy steh: (1)**
Pre odolné švy.
Nastavte volič dĺžky stehu na „S1“ alebo „S2“.
Stroj ušije dva stehy dopredu a jeden steh dozadu. Tým poskytne trojnásobné posilnenie.

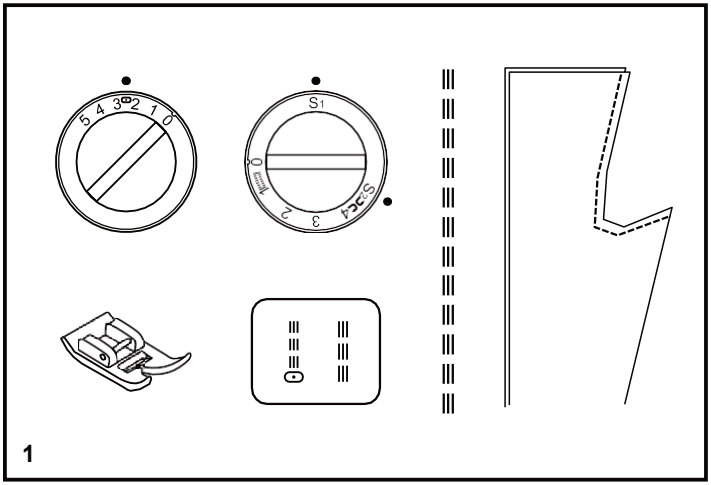


**Trojitý kľukatý: (2)**
Pre odolné švy, lemy a ozdobné švy. Nastavte volič dĺžky stehu na „S1“ alebo „S2“.
Nastavte šírku stehu medzi „3“ až „5“.
Trojitý kľukatý steh je vhodný pre pevné látky, napríklad denim, menčester a pod.

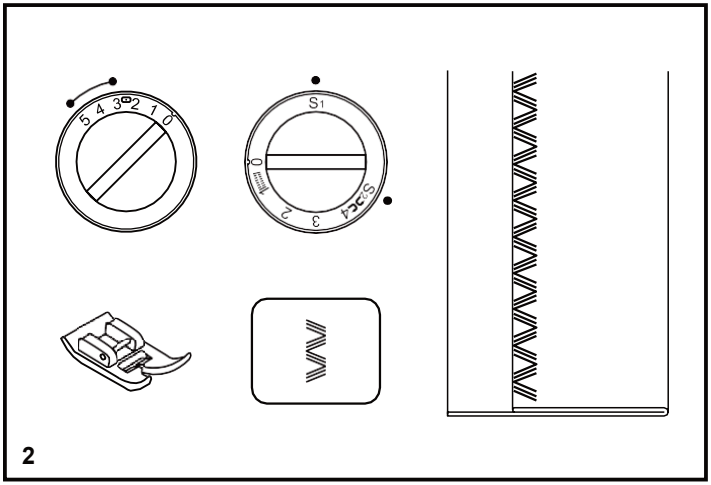

## ☐ Plástový steh

Švy, lemy, tričká, spodná bielizeň a pod.

Nastavte stroj podľa obrázka.

Tento steh môžete použiť pre všetky typy trikotov aj na pletené tkaniny. (1)

Šite 1 cm (1/4“) od okraja látky a prebytočnú látku orežte. (2)

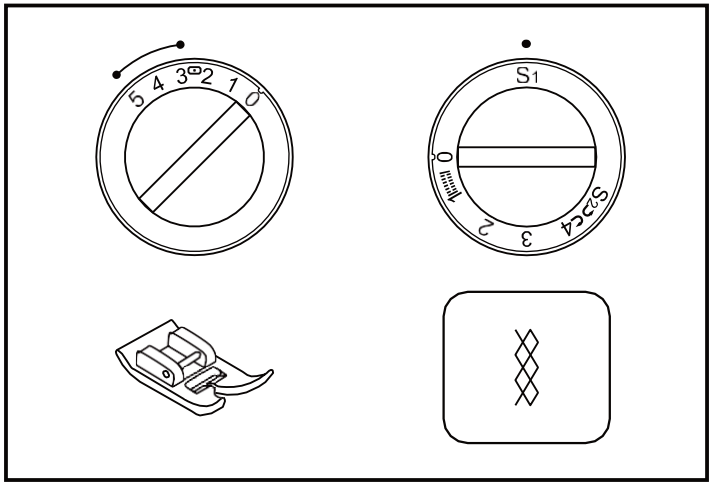


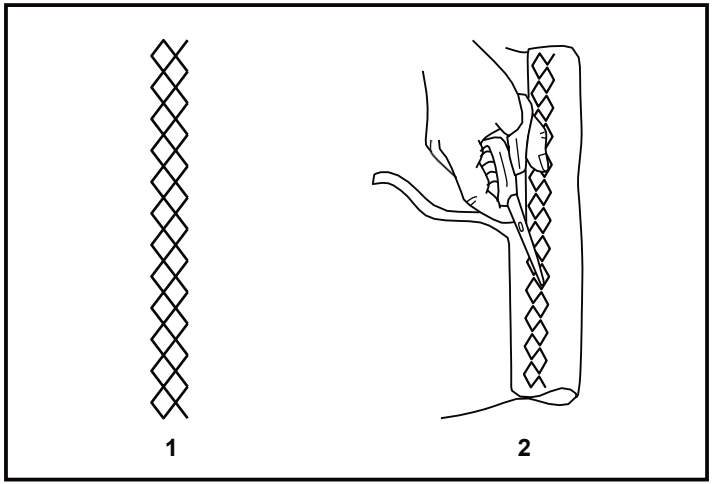

## ☐ Šitie s pätkou na všívanie keprovky a šnúrok (kordovacia)

* Kordovacia pätka je voliteľné príslušenstvo, ktoré nie je súčasťou balenia stroja.

Dekoratívne efekty, vankúše, obrusy a pod.

Stroj nastavte podľa obrázka.
Na všívanie šnúrok sú vhodné rôzne stehy, napríklad kľukatý, trojitý kľukatý, dekoratívne stehy.

Vložte dekoratívnu šnúrku medzi perko prekrývajúce drážku a pätku. Šnúrku veďte v drážke pätky. Môžete všiť jednu, dve alebo tri šnúrky. Šírka stehu sa nastavuje podľa počtu šnúrok a typu zvoleného stehu. (1/2)

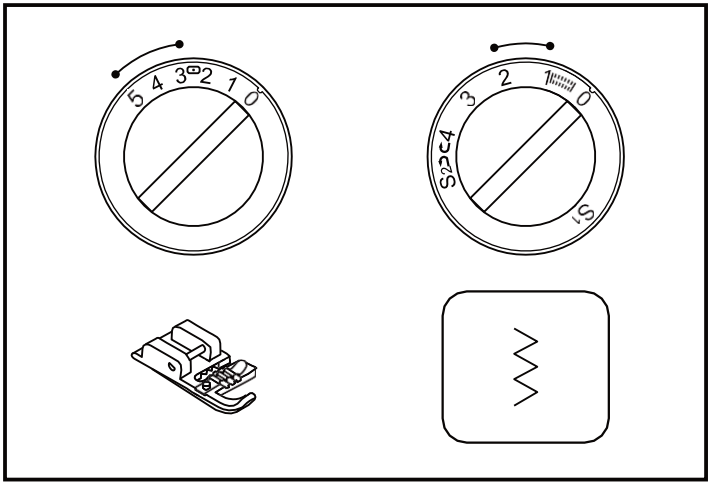


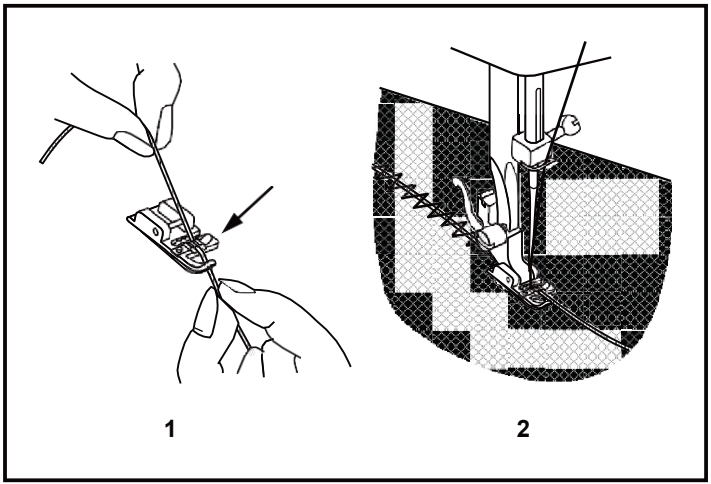

## ☐ Látanie

* Krycia doska podávača je voliteľné príslušenstvo, ktoré nie je súčasťou balenia stroja.

Stroj nastavte podľa obrázka.

Naložte kryciu dosku podávača. (1)

Zložte držiak prítlačnej pätky. (2)

Naložte látaciu pätku na tyč prítlačnej pätky. Páka (a) musí byť za skrutkou ihlovej svorky (b). Zatlačte látaciu pätku pevne zozadu ukazovákom a súčasne dotiahnite skrutku (c). (3)

Najskôr šite okolo okraja otvoru (pre zapošitie nití). (4)
Prvý riadok: vždy pracujte zľava doprava. Otočte látku o 1/4 a prešite.

Odporúčame použitie vyšívacieho krúžku pre ľahšie šitie a dosiahnutie lepších výsledkov.

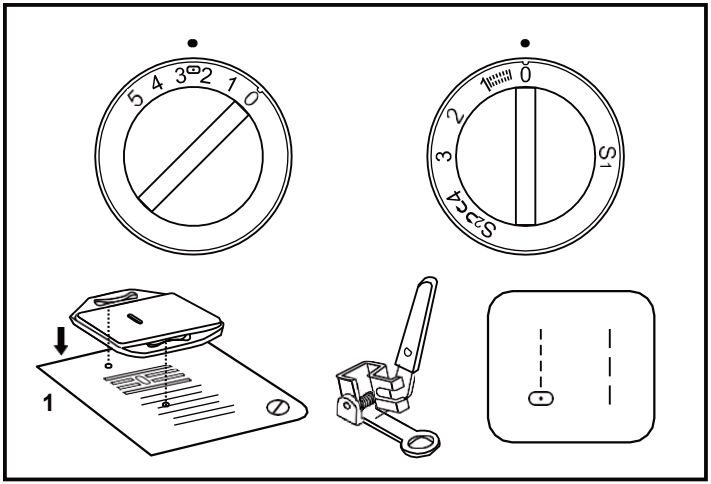


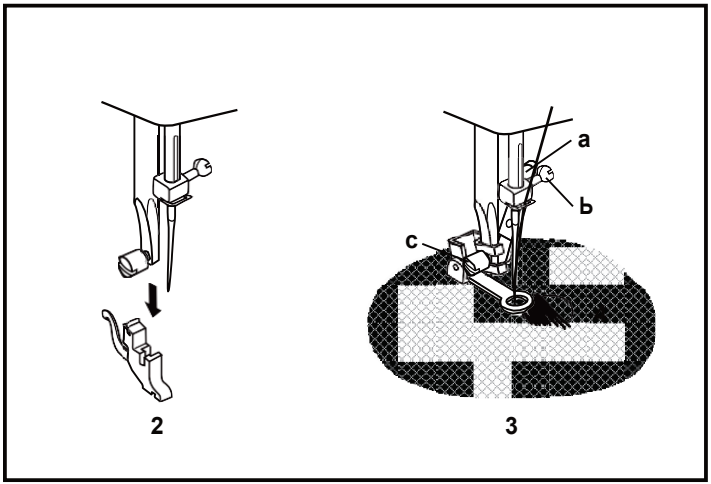

## ☐ Praktické stehy

Nastavte stroj podľa obrázka.
Volič dĺžky stehu upravte podľa šitej látky.

**Oblúkový lem: (1)**
Pre dekoratívne okraje.
Vhodný pre okraje jemných a pružných látok. Väčší steh by mal prejsť len cez okraj látky pre vytvorenie efektu oblúka.
- Tento steh vyžaduje vyššie napnutie nite ako obyčajne.
- Vložte látku pod prítlačnú pätku tak, aby priamy steh vznikol na čiare švu a kľukatý steh bol vytvorený ľahko za okrajom podloženej látky.
- Šite nižšou rýchlosťou.

**Hradbový: (2)**
Pre ploché spojovacie švy, šitie na pružných materiáloch, viditeľné lemy. Tento steh môžete použiť pre pevné, hrubšie látky.

**Spojovací: (3)**
Pre švy, prestieranie, obrusy.
Dekoratívny spojovací šev pre efekt otýpky. Spojenie s kordom alebo riasením elastického materiálu.

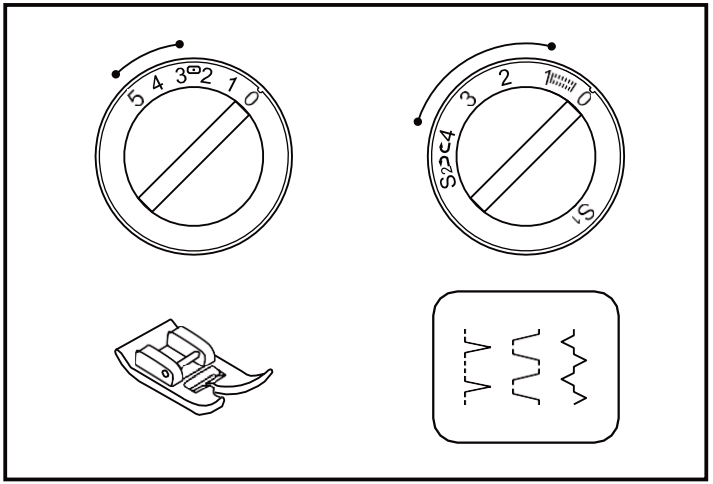


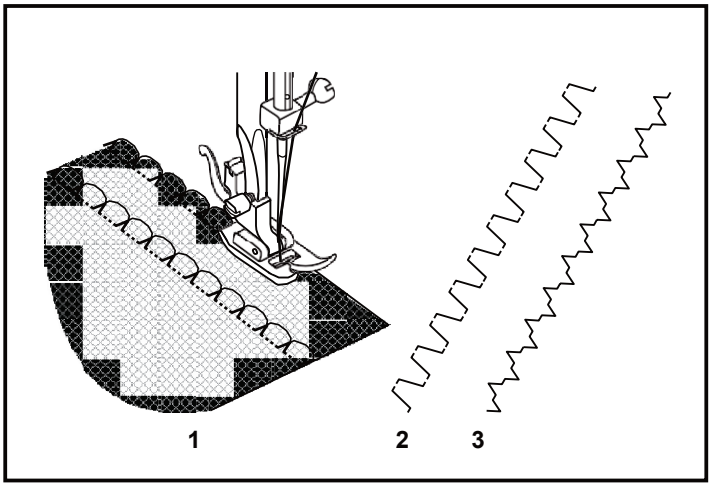

## ☐ Prešívanie - Quilting

* Prešívacia pätka je voliteľné príslušenstvo a nie je súčasťou balenia stroja.

Nastavte volič stehu podľa obrázka.

Naložte vodič okraja do otvorov držiaka prítlačnej pätky a nastavte požadovanú vzdialenosť od okraja alebo iného švu.

Posunujte látku a ušite riadky švov s odstupom podľa predchádzajúceho riadka pomocou vodiča okraja.

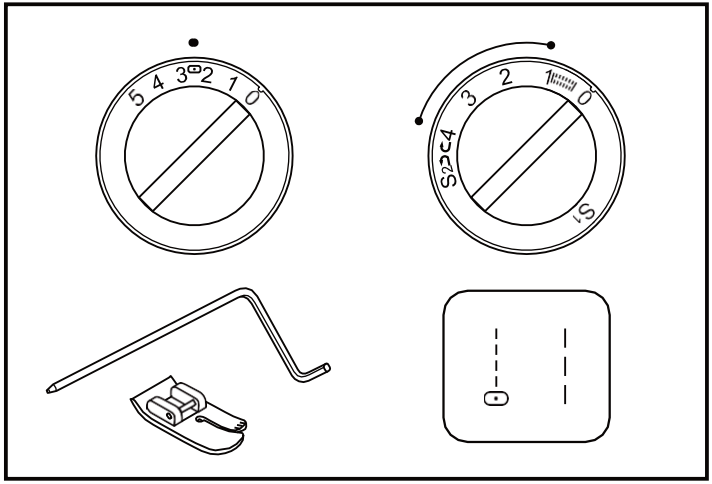


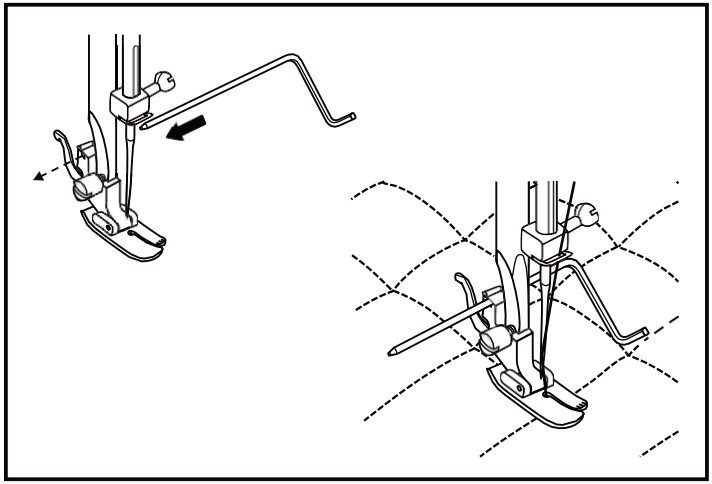

## ☐ Riasenie

* Pätka na riasenie je voliteľné príslušenstvo a nie je súčasťou balenia stroja.

Nastavte stroj podľa obrázka.

1. Naložte pätku na riasenie.

2. Ušite jeden alebo viac riadkov rovných stehov. Potiahnite dolnú niť pre nariasenie viac materiálu.

3. Ak požadujete viac riasenia, uvoľnite hornú niť (do približne 2) tak, aby dolná niť ležala na dolnej strane materiálu.

4. Vytiahnite dolnú niť pre nariasenie viac materiálu.

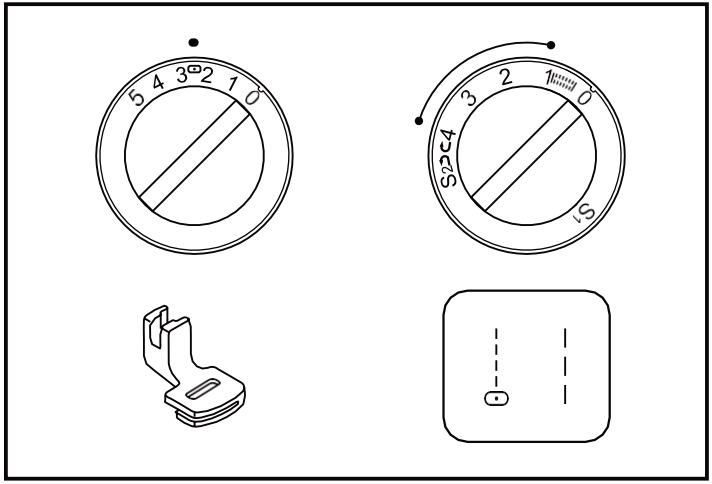


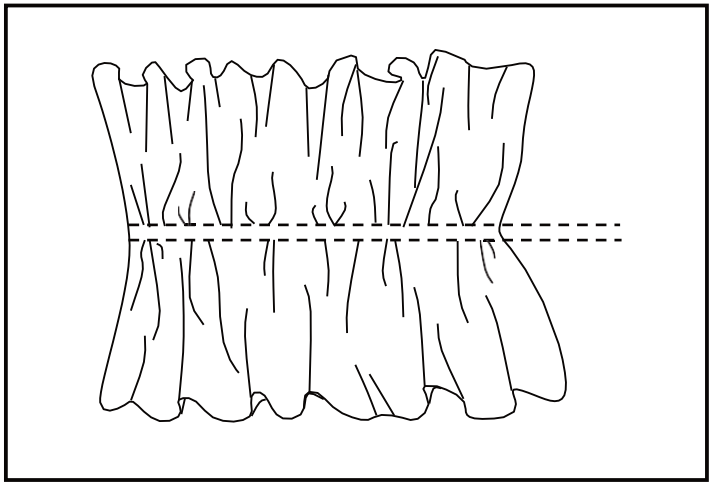

## ☐ Patchwork

Tieto stehy sa používajú na zošitie dvoch kusov látky so zachovaním medzery medzi ich okrajmi.

1. Prehnite okraje dvoch kusov látky, vytvorte lem a pristehujte ich okraje ku kusu tenkého papiera tak, aby medzi nimi zostala malá medzera.

2. Volič stehov nastavte na „⧖“. Dĺžku stehu nastavte na „S1“.

3. Šite pozdĺž okraja, pri začatí šitia obidve nite jemne pritiahnite.
   * Na šitie použite hrubšie nite ako zvyčajne.

4. Po šití vypárajte stehovanie a odstráňte papier. Prácu ukončite uzlami na rubovej strane na začiatku a konci švov.

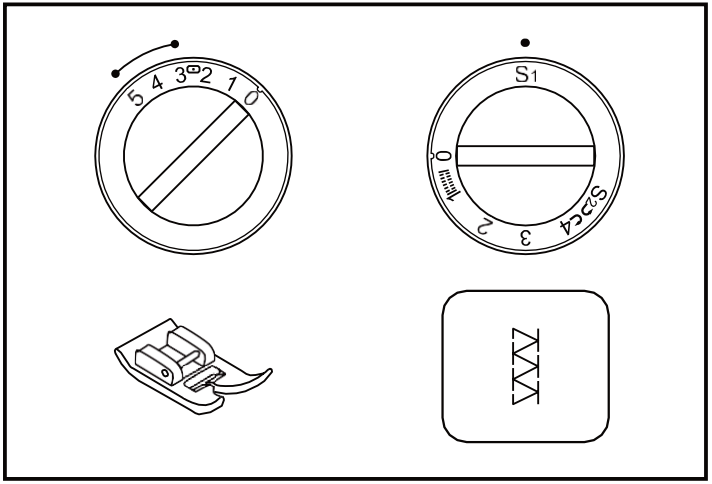


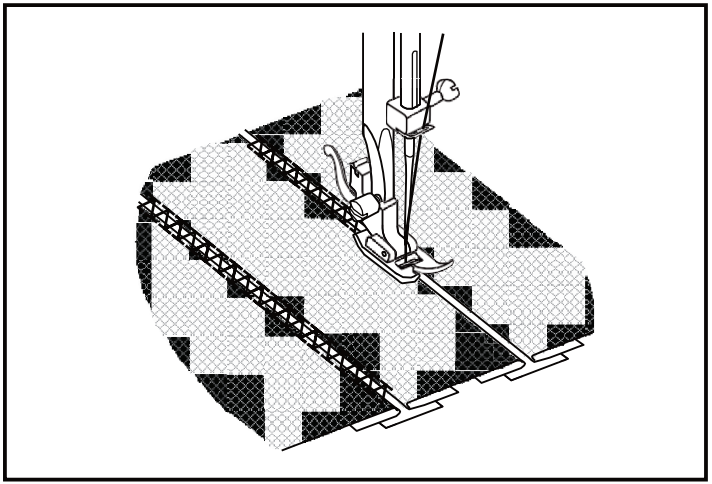

## ☐ Dvojihla

* Dvojihla je voliteľné príslušenstvo. Nie je súčasťou balenia stroja.

- Volič stehu nastavte na rovný steh, stredovú pozíciu ihly.

- Na šitie dvojihlou vložte extra kolík cievky do otvoru v hornej časti stroja.

- Presvedčte sa, že nite pre šitie dvojihlou majú rovnakú hmotnosť. Môžete použiť jednu alebo dve farby.

- Naložte dvojihlu rovnakým spôsobom ako obyčajnú ihlu. Plochá strana ihly musí smerovať od vás.

- Postupujte podľa pokynov pre navliekanie obyčajnej ihly. Každú ihlu navlečte samostatne.

**Poznámka:**
Pri šití dvojihlou postupujte vždy pomaly a udržiavajte nízku rýchlosť na zaistenie kvalitného šitia. Pri šití dvojihlou s kľukatým stehom sa uistite, že je šírka stehu nastavená v rozsahu medzi „0“ až „3.0“. Pri dvojihle nepoužívajte nastavenie vyššie ako „3.0“ (pre model s 3 voličmi).

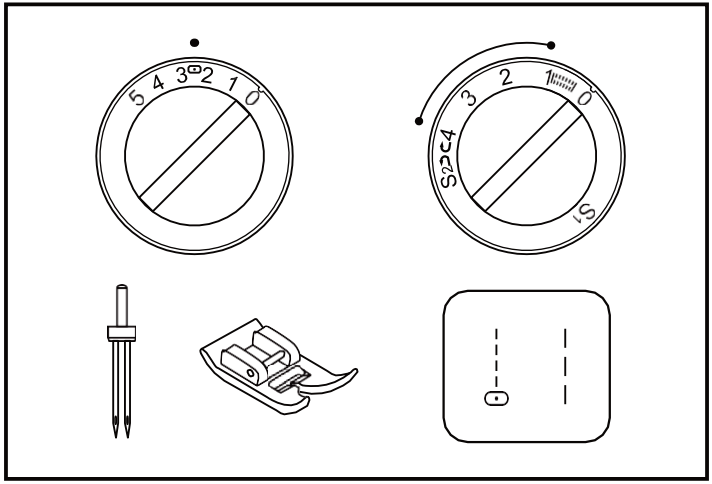


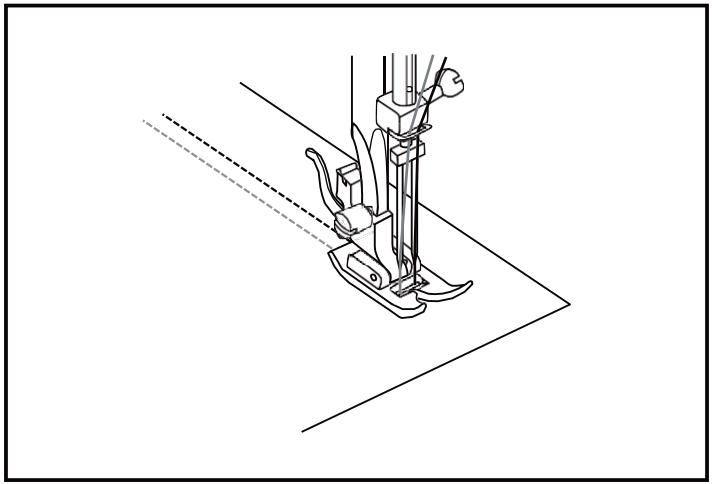

## ☐ Aplikácia

- Nastavte volič stehov na kľukatý úzky.
- Vystrihnite vzor aplikácie a ručne pristehujte niekoľkými stehmi k látke.
- Pomaly šite pozdĺž okraja aplikácie.
- Odstrihnite presahujúci materiál mimo stehu. Neprerežte stehy.
- Odstráňte stehovanie.
- Zviažte hornú a dolnú niť pod aplikáciou, aby ste zabránili rozpleteniu.

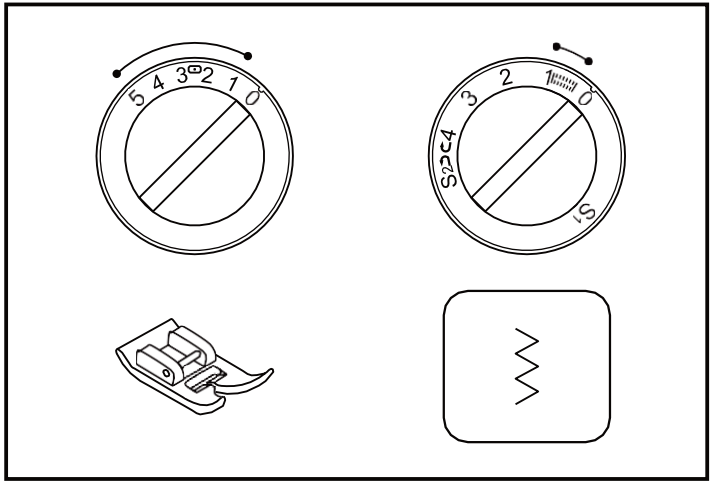


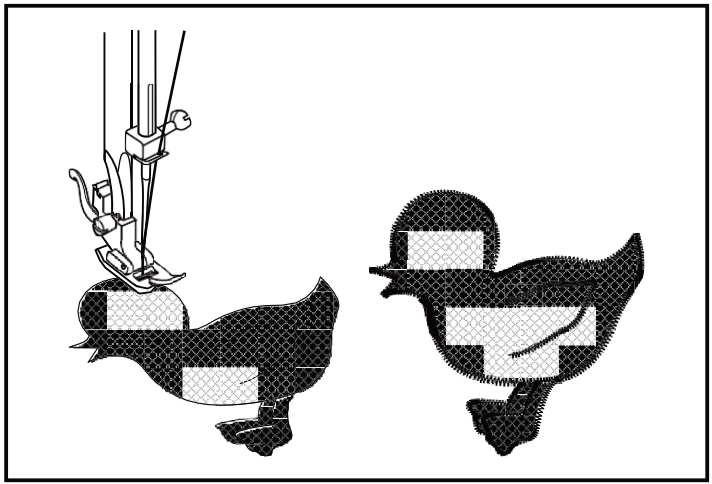

## ☐ Vyšívanie monogramov a vyšívanie s vyšívacím krúžkom*

- Nastavte stroj podľa obrázka.
- Zložte prítlačnú pätku a držiak prítlačnej pätky.
- Naložte kryciu dosku podávača.
- Skôr ako začnete šiť, spusťte páku prítlačnej pätky.
- Šírku stehu nastavte podľa veľkosti znakov alebo vzoru.

**Príprava na vyšívanie monogramov a vyšívanie**

- Vyznačte si požadované znaky alebo vzor na líc látky.
- Čo najviac napnite látku na vyšívací krúžok.
- Umiestnite látku pod ihlu. Uistite sa, že je ihlová tyč v dolnej úvrati.
- Otočte kolieskom k sebe a vytiahnite dolnú niť hore nad látku. Ušite niekoľko zaisťovacích stehov v počiatočnom bode.
- Krúžok držte palcami a ukazovákmi obidvoch rúk a materiál napínajte prostredníkmi a prsteníkmi s podporou malíčkov z vonkajšej strany krúžka.

* Vyšívacia obruč nie je súčasťou balenia stroja.

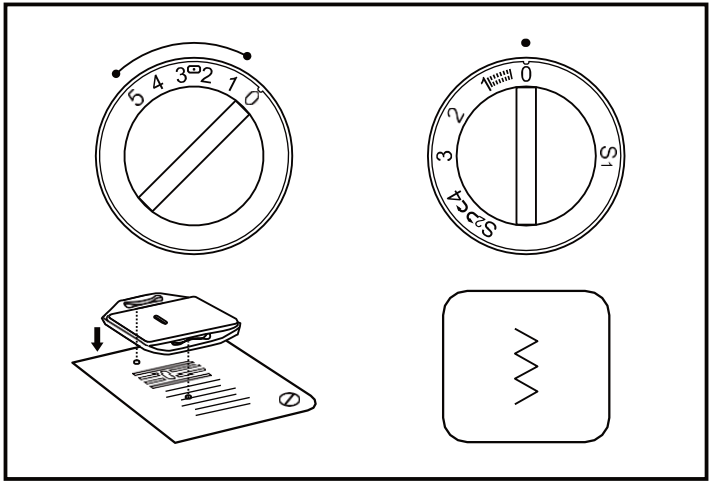


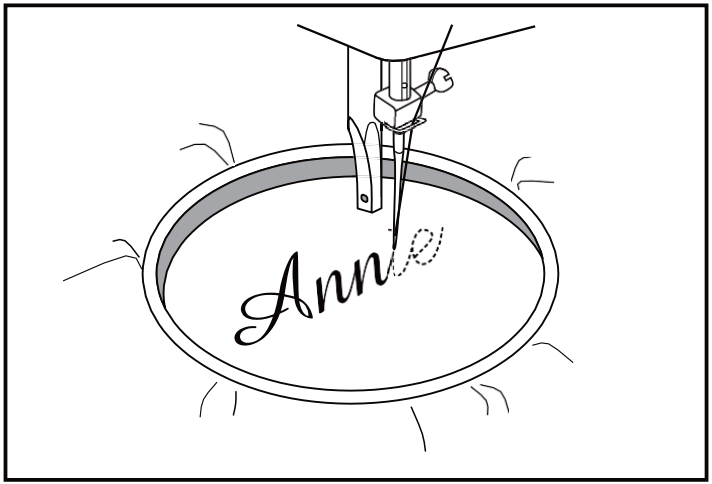

## ☐ Vyšívanie monogramov a vyšívanie s vyšívacím krúžkom*

### Vyšívanie monogramov

1. Šite, pohybujte krúžkom pomaly pozdĺž znakov konštantnou rýchlosťou.

2. Zaistite niekoľkými priamymi stehmi na konci znaku.

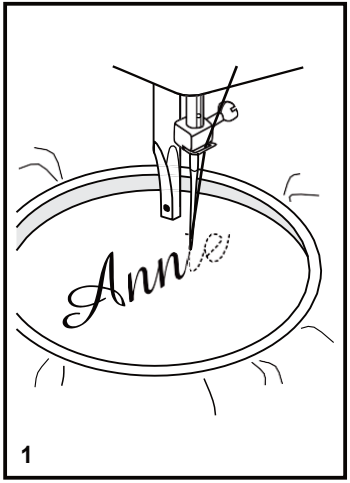

### Vyšívanie

1. Ušite vonkajší okraj vzoru pohybovaním vyšívacím krúžkom.

2. Vzor vyplňte z vonkajšieho okraja doprostred a z vnútra k okraju obrysu, pokým nevyplníte celý vzor. Udržiavajte stehy tesne pri sebe.
   * Dlhé stehy sa vykonávajú rýchlym pohybom obruče a krátke pomalým pohybom.

3. Zaistite niekoľkými stehmi na konci vzoru.

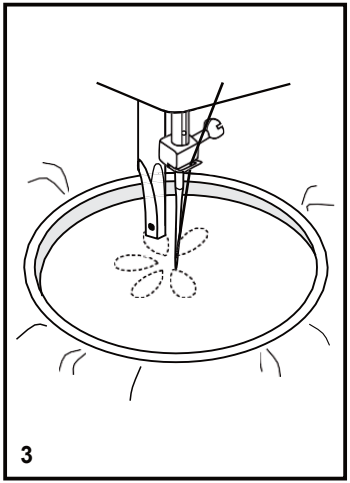


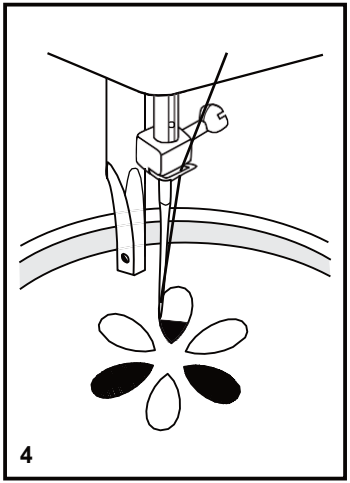

## ☐ Kráčajúca pätka

* Kráčajúca pätka je voliteľné príslušenstvo. Nie je súčasťou balenia stroja.

<u>Vždy sa najskôr snažte šiť bez kráčajúcej pätky, ktorú by ste mali použiť len v prípade nevyhnutnosti.</u>

Je ľahšie viesť látku a mať prehľad o šití pri použití štandardnej pätky na stroji. Váš stroj ponúka výnimočnú kvalitu stehov so širokou škálou látok, od jemného šifónu až po niekoľko vrstiev džínsoviny. Príslušenstvo „kráčajúca pätka“ vyrovnáva vedenie hornej a dolnej vrstvy látky a zlepšuje porovnanie kockových vzorov. Táto pätka pomáha zabrániť v nerovnomernom podávaní obtiažnych typov látok.

1. Zodvihnite tyč prítlačnej pätky.

2. Zložte „držiak pätky“ otočením skrutky pätky doľava. (3)

3. Naložte „kráčajúcu pätku“ nasledujúcim spôsobom.
   i) Vidlicové rameno musí zapadnúť do skrutky a držiaka ihly. (2)
   ii) Nasuňte plastovú „hlavicu“ zľava doprava tak, aby zapadla na „tyč prítlačnej pätky“.
   iii) Spusťte „tyč prítlačnej pätky“.
   iv) Naložte a dotiahnite doprava „skrutku prítlačnej pätky“.

4. Skontrolujte dotiahnutie „skrutky ihly“ a „skrutky tyče prítlačnej pätky“.

5. Vytiahnite dolnú niť hore a obidve nite prevlečte za kráčajúcu pätku.

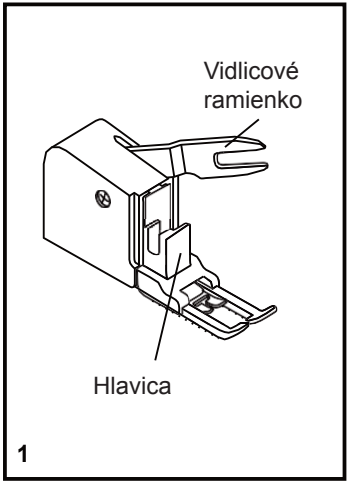


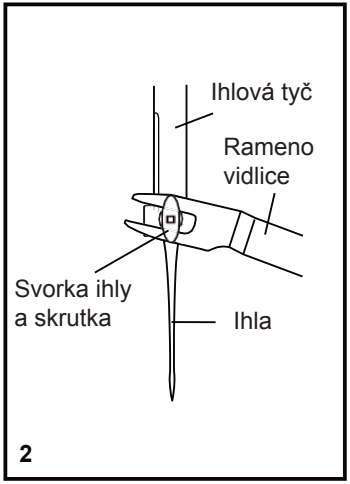


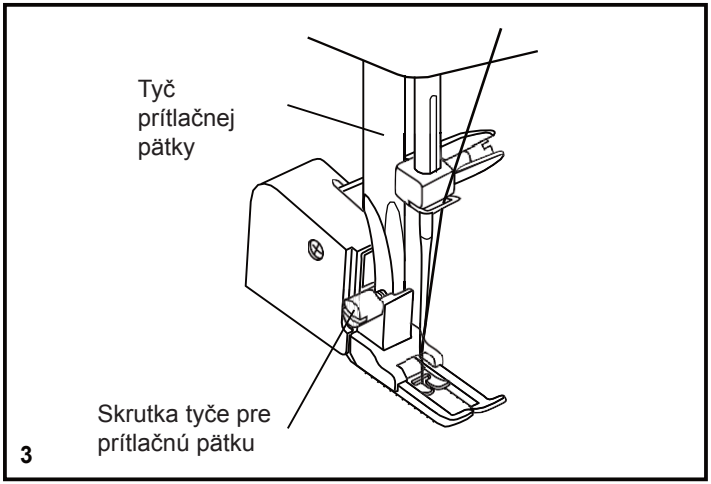

**Upozornenie:** odpojte stroj od elektrickej siete vytiahnutím zástrčky zo sieťovej zásuvky. Pred čistením šijacieho stroja musíte vždy vytiahnuť zástrčku zo sieťovej zásuvky.

**Zloženie stehovej dosky: (1)**
Otočením ručného kolieska zodvihnite ihlu do hornej úvrate. Otvorte predný kryt s pántmi a skrutkovačom uvoľnite dve skrutky stehovej dosky.

**Čistenie podávača: (2)**
Vyberte puzdro cievky a štetcom vyčistite celý priestor.

**Čistenie a mazanie člnka: (3)**
Vyberte kryt cievky. Vyklopte dve západky (a) smerom von. Vyberte kryt člnka (b) a člnok (c) a vyčistite ich mäkkou utierkou. Naolejujte bod (d) (1-2 kvapky) olejom na šijacie stroje. Otočte ručným kolieskom, pokým nebude unášač (e) v ľavej polohe. Naložte člnok (c). Naložte kryt člnka a zaklapnite dve západky. Vložte puzdro cievky a cievku a naložte stehovú dosku.

**Dôležité:** pravidelne odstraňujte chumáče a nite. Stroju doprajte pravidelnú údržbu v niektorom z autorizovaných servisov.

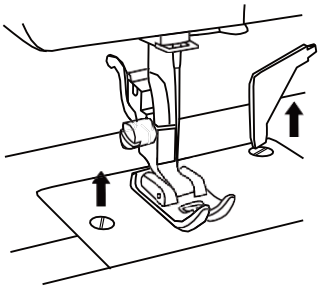
1

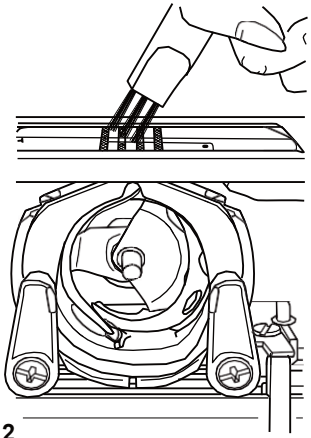
2

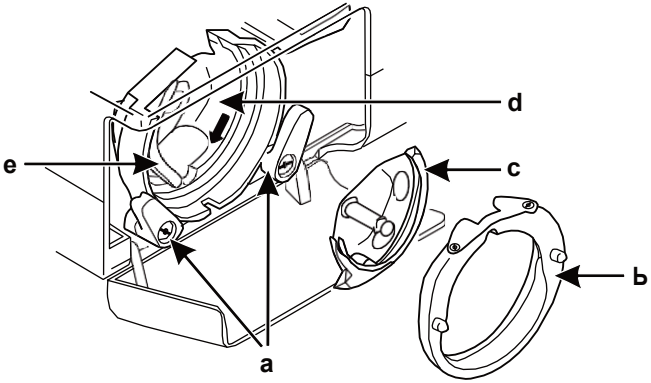

3

## ☐ Riešenie prípadných problémov

| Problém | Príčina | Riešenie |
|---|---|---|
| Trhá sa horná niť. | 1. Niť je nesprávne navlečená.<br>2. Veľmi silné napnutie nite.<br>3. Niť je veľmi hrubá pre ihlu.<br>4. Nesprávne naložená ihla.<br>5. Niť sa navinula okolo kolíka cievky.<br>6. Poškodená ihla. | 1. Opäť navlečte niť.<br>2. Znížte napnutie nite (nižšie číslo).<br>3. Zvoľte väčšiu ihlu.<br>4. Vyberte a naložte ihlu (plochou stranou drieku dozadu).<br>5. Vyberte cievku a namotanú niť.<br>6. Ihlu vymeňte. |
| Trhá sa dolná niť. | 1. Nesprávne naložené puzdro cievky.<br>2. Nesprávne navlečená niť.<br>3. Veľmi vysoké napnutie dolnej nite. | 1. Zložte a opäť naložte puzdro cievky. Musí to ísť voľne.<br>2. Skontrolujte cievku aj jej puzdro.<br>3. Uvoľnite napnutie dolnej nite. |
| Vynechávanie stehov. | 1. Ihla nie je správne naložená.<br>2. Poškodená ihla.<br>3. Nesprávna veľkosť ihly.<br>4. Nesprávne naložená prítlačná pätka. | 1. Vyberte a opäť naložte ihlu (plochou stranou drieku dozadu).<br>2. Naložte novú ihlu.<br>3. Zvoľte ihlu vhodnú pre niť a látku.<br>4. Skontrolujte a naložte správne. |
| Láme sa ihla. | 1. Poškodená ihla.<br>2. Ihla nie je naložená správne.<br>3. Nesprávna veľkosť ihly pre látku.<br>4. Nesprávna prítlačná pätka. | 1. Naložte novú ihlu.<br>2. Vyberte a opäť naložte ihlu (plochou stranou drieku dozadu).<br>3. Zvoľte ihlu vhodnú pre niť a látku.<br>4. Zvoľte správnu pätku. |
| Voľné stehy. | 1. Niť je nesprávne navlečená.<br>2. Cievka je nesprávne navlečená.<br>3. Nesprávna kombinácia ihly/látky/nite.<br>4. Nesprávne napnutie nite. | 1. Skontrolujte navlečenie.<br>2. Navlečte cievku podľa pokynov.<br>3. Veľkosť ihly musí zodpovedať látke a niti.<br>4. Upravte napnutie. |
| Vrásnenie stehov. | 1. Ihla je veľmi hrubá pre látku.<br>2. Nesprávne nastavenie dĺžky stehu.<br>3. Veľmi vysoké napnutie nite.<br>4. Stiahnutá látka. | 1. Zvoľte tenšiu ihlu.<br>2. Upravte dĺžku stehu.<br>3. Uvoľnite napnutie nite.<br>4. Pri veľmi jemných alebo pružných látkach použite podkladový materiál. |
| Nerovnomerné stehy, podávanie. | 1. Nekvalitná niť.<br>2. Nesprávne navlečená dolná niť.<br>3. Látku ste ťahali. | 1. Zvoľte niť vyššej kvality.<br>2. Vyberte dolnú cievku, previňte a správne vložte na miesto.<br>3. Pri šití látku neťahajte, nechajte ju podávať strojom. |
| Stroj je hlučný. | 1. Stroj je nutné namazať.<br>2. Chumáče alebo olej zaniesli člnok alebo ihlovú tyč.<br>3. Použili ste nekvalitný olej.<br>4. Je poškodená ihla. | 1. Namažte podľa návodu.<br>2. Vyčistite člnok a podávač podľa návodu.<br>3. Používajte len olej vysokej kvality pre šijacie stroje.<br>4. Vymeňte ihlu. |
| Stroj sa zadrháva. | Namotaná niť v člnku. | Vyberte hornú niť a puzdro cievky, otočte ručným kolieskom obidvomi smermi a odstráňte niť. Namažte podľa návodu. |

Nelikvidujte staré elektrické spotrebiče ako netriedený komunálny odpad, využite zberne separovaného odpadu. Pre viac informácií kontaktujte miestnu správu.
V prípade likvidácie elektrických zariadení v prírode alebo na skládkach môžu do podzemných vôd a potravinového reťazca preniknúť nebezpečné látky, ktoré môžu poškodiť vaše zdravie.
Pri výmene starých spotrebičov za nové je predajca zo zákona povinný prevziať bezplatne váš starý spotrebič na likvidáciu.

021V5A0103

## WAŻNE WSKAZÓWKI DOTYCZĄCE BEZPIECZEŃSTWA

Podczas używania urządzenia elektrycznego zachowaj podstawowe środki ostrożności, łącznie z następującymi: przed użyciem maszyny do szycia uważnie przeczytaj wszystkie wskazówki.

### NIEBEZPIECZEŃSTWO - aby zapobiec porażeniu prądem:

1. Nigdy nie zostawiaj maszyny do szycia bez nadzoru, jeśli jest podłączona do prądu.
2. Bezpośrednio po użyciu i przed każdym czyszczeniem odłącz urządzenie od prądu.

### OSTRZEŻENIE - aby obniżyć ryzyko poparzenia, pożaru, porażenia prądem elektrycznym lub obrażeń:

1. Przed użyciem maszyny do szycia dokładnie przeczytaj wskazówki.
2. Wskazówki te zachowaj w odpowiednim miejscu w pobliżu urządzenia a w przypadku przekazania urządzenia innej osobie, przekaż jej również instrukcję obsługi.
3. Używaj urządzenia wyłącznie w suchym miejscu.
4. Nigdy nie pozostawiaj maszyny do szycia bez nadzoru w zasięgu dzieci lub osób starszych, które nie mają umiejętności ocenić ewentualnych zagrożeń.
5. Urządzenie mogą używać dzieci od 8 roku życia i starsze oraz osoby z ograniczonymi fizycznymi, umysłowymi lub czuciowymi umiejętnościami lub bez wystarczających umiejętności i wiedzy, jeżeli są pod opieką lub zostały pouczone o właściwym i bezpiecznym użyciu maszyny i rozumieją ewentualne zagrożenia.
6. Nie pozwól dzieciom bawić się maszyną do szycia.
7. Czyszczenia i konserwacji maszyny do szycia nie mogą wykonywać dzieci bez opieki.
8. Zawsze wyłączaj maszynę do szycia podczas przygotowania do szycia (wymiana igły, nawlekanie nici, wymiana stopki itp.).
9. Gdy nie używasz maszyny, zawsze odłącz ją od gniazdka elektrycznego, aby zapobiec ewentualnemu niechcianemu uruchomieniu maszyny.
10. Przed wymianą żarówki lub konserwacją (olejowanie, czyszczenie) odłącz maszynę od gniazdka elektrycznego.

11. Nie używaj maszyny do szycia w wilgotnym lub mokrym środowisku.
12. Przy odłączaniu nigdy nie ciągnij za przewód zasilający, złap wtyczkę.
13. W przypadku awarii oświetlenia LED, musi je wymienić producent lub technik serwisowy lub inna osoba o podobnych kwalifikacjach, aby zapobiec niebezpieczeństwu uszkodzeń.
14. Nie odkładaj żadnych przedmiotów na pedał sterujący.
15. Nie używaj maszyny do szycia z zablokowanymi otworami wentylacyjnymi, utrzymuj otwory urządzenia i pedału czyste, bez kurzu, nici i resztek materiałów.
16. Urządzenia można używać tylko z następującymi typami pedałów KD-1902, FC-1902 (obszar 110-120V)/KD-2902, FC- 2902A, FC-2902C, FC-2902D (obszar 220-240V)/4C-316B (obszar 110-125V)/4C-316C (obszar 127V)/4C-326C (obszar 220V)/4C-326G (obszar 230V)/4C-336G(obszar 240V)/4C-336G (obszar 220-240V).
17. Nie ma możliwości wymiany przewodu zasilającego pedału nożnego. W przypadku uszkodzenia należy wymienić pedał nożny.
18. Hałas podczas standardowej pracy jest poniżej 75 dB(A).
19. Nie wyrzucaj urządzeń elektrycznych do niesortowanych odpadów, skorzystaj z oddzielnej zbiórki odpadów.
20. Względem dostępnych możliwości zbiórki skontaktuj się z lokalną administracją.
21. W przypadku likwidacji urządzeń elektrycznych na wysypiskach do wód podziemnych mogą przenikać niebezpieczne substancje i mogą się one dostać do łańcucha pokarmowego, a następnie zaszkodzić zdrowiu.
22. Przy wymianie starych urządzeń na nowe, sprzedawca jest ustawowo zobowiązany za darmo przyjąć od ciebie stare urządzenie.
23. Urządzenia nie powinny używać osoby (w tym dzieci) o ograniczonych fizycznych, czuciowych lub umysłowych umiejętnościach lub bez wystarczających umiejętności i wiedzy, jeżeli nie zostały pouczone o użyciu.
24. Nie pozwól dzieciom bawić się urządzeniami.

## ZACHOWAJ TE INSTRUKCJE

Maszyna do szycia przeznaczona jest jedynie do użytku domowego.

***Gratulujemy!***

Jako właściciel nowej maszyny do szycia możesz spróbować dokładnego szycia przy wszystkich rodzajach materiałów, od wielowarstwowego dżinsu aż po delikatny jedwab.

Twoja maszyna do szycia oferuje maksymalną łatwość obsługi. Z powodów bezpieczeństwa i dla pełnego użycia wszystkich korzyści i łatwej obsługi maszyny do szycia polecamy przeczytać wszystkie ważne wskazówki dotyczące bezpieczeństwa i wskazówki dotyczące użytkowania zawarte w niniejszej instrukcji.

Przed użyciem maszyny do szycia polecamy postępować zgodnie z niniejszą instrukcją krok po kroku, odkrywając funkcje i wygody, kiedy będziesz siedzieć przy maszynie.

## ☐ Treści


☐ Podstawowe części maszyny....2
☐ Podstawowe części maszyny....3
☐ Akcesoria....4
☐ Montaż płyty dodatkowej....5
☐ Podłączenie maszyny do szycia do gniazda elektrycznego....6
☐ Podnoszona dźwignia stopki z dwoma pozycjami....7
☐ Ustawianie nacisku stopki (opcjonalne)....7
☐ Montaż uchwytu stopki....8
☐ Nawinięcie szpuli....9
☐ Montaż szpuli....10
☐ Montaż igły....11
☐ Nawleczenie górnej nici....12
☐ Automatyczne nawlekanie nici....13
☐ Napięcie nici....14
☐ Wyciąganie dolnej nici....15
☐ Szycie wsteczne....16
☐ Wyjmowanie materiału....16
☐ Odcinanie nici....16
☐ Tabela igieł/materiałów/nici....17
☐ Wybór ściegów....18
☐ Szycie równym ściegiem....19
☐ Szycie ściegiem satynowym....20
☐ Ścieg kryty/bieliźniany, obszywanie brzegów....21
☐ Ściegi overlock....22
☐ Przyszywanie guzików....23
☐ Szycie dziur na guziki....24
☐ Wszywanie zamków i szycie rurek....25
☐ Szycie ze stopką rolującą brzeg materiału....26
☐ Potrójny ścieg satynowy....27
☐ Wybór ściegu....28
☐ Ścieg “plaster miodu”....29
☐ Szycie ze stopką do kiprowania i sznurka (brzegowa)....30
☐ Cerowanie....31
☐ Ściegi praktyczne....32
☐ Przeszywanie - Quilting....33
☐ Drapowanie....34
☐ Patchwork....35
☐ Dwuigłówka....36
☐ Aplikowanie....37
☐ Wyszywanie monogramów i wyszywanie z krążkiem do wyszywania*....38
☐ Wyszywanie monogramów i wyszywanie z krążkiem do wyszywania*....39
☐ Chodząca stopka....40
☐ Konserwacja....41
☐ Rozwiązanie ewentualnych problemów....42

## ☐ Podstawowe części maszyny

1. Selektor naprężenia górnej nici
2. Selektor naprężenia stopki (opcjonalny)
3. Dźwignia nici
4. Obcinacz nici
5. Stopka
6. Płytka ściegowa
7. Płyta dodatkowa i schowek na akcesoria
8. Kołek nawijacza szpuli
9. Ogranicznik nawijacza szpuli
10. Selektor długości ściegu (nie we wszystkich modelach)
11. Selektor szerokości ściegu (nie we wszystkich modelach)
12. Wygląd ściegu
13. Dźwignia szycia wstecznego
14. Automatyczny nawlekacz igły (opcjonalny)

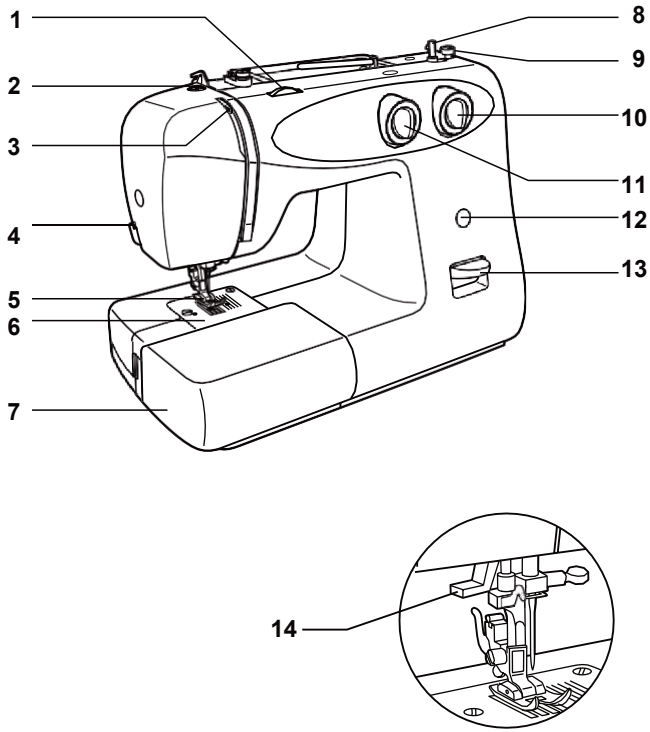

## ☐ Podstawowe części maszyny

15. Kołek poziomej szpuli
16. Otwór na drugi kołek szpuli
17. Koło ręczne
18. Ogranicznik ściegu
19. Główny wyłącznik
20. Wtyczka
21. Górny prowadnik nici do nawijania
22. Górny prowadnik nici
23. Uchwyt
24. Dźwignia podnosząca stopki
25. Pedał nożny
26. Przewód zasilania

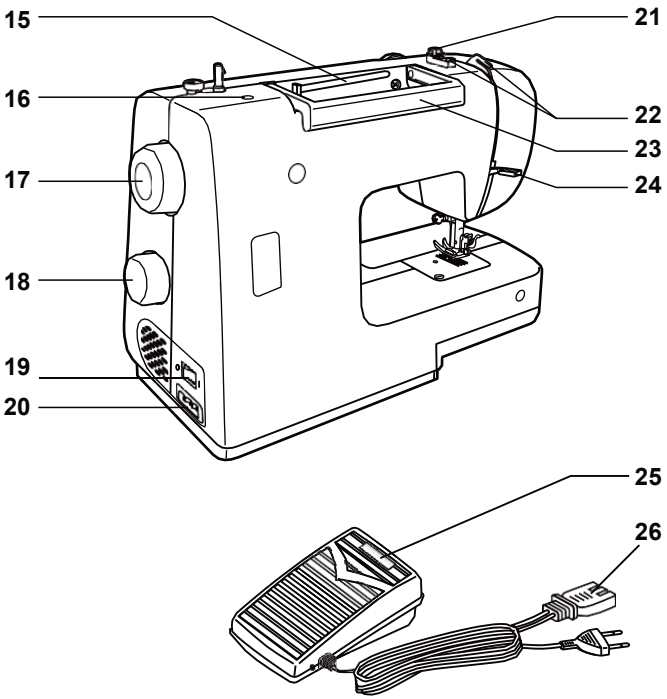

## ☐ Akcesoria

**Standardowe akcesoria**

a. Uniwersalna stopka
b. Stopka do wszywania zamków
c. Stopka do szycia dziurek na guziki
d. Stopka do przyszywania guzików
e. Śrubokręt w kształcie L
f. Narzędzie do wypruwania/szczotka
g. Buteleczka z olejem
h. Opakowanie igieł (3x)
i. Prowadnik brzegu materiału i szwu
j. Szpule (3x)
k. Pokrywa podajnika
l. Uchwyt szpuli (duży/mały)
m. Kołek drugiej szpuli
n. Podkładka kołka szpuli

**Akcesoria dodatkowe (opcjonalne)**

o. Stopka do ściegu satynowego
p. Stopka overlock
q. Stopka ściegu krytego
r. Stopka cerująca/haftująca
s. Stopka rolująca brzeg materiału
t. Stopka brzegowa
u. Stopka do przeszywania
v. Stopka kierująca
w. Stopka chodząca
x. Dwuigłówka

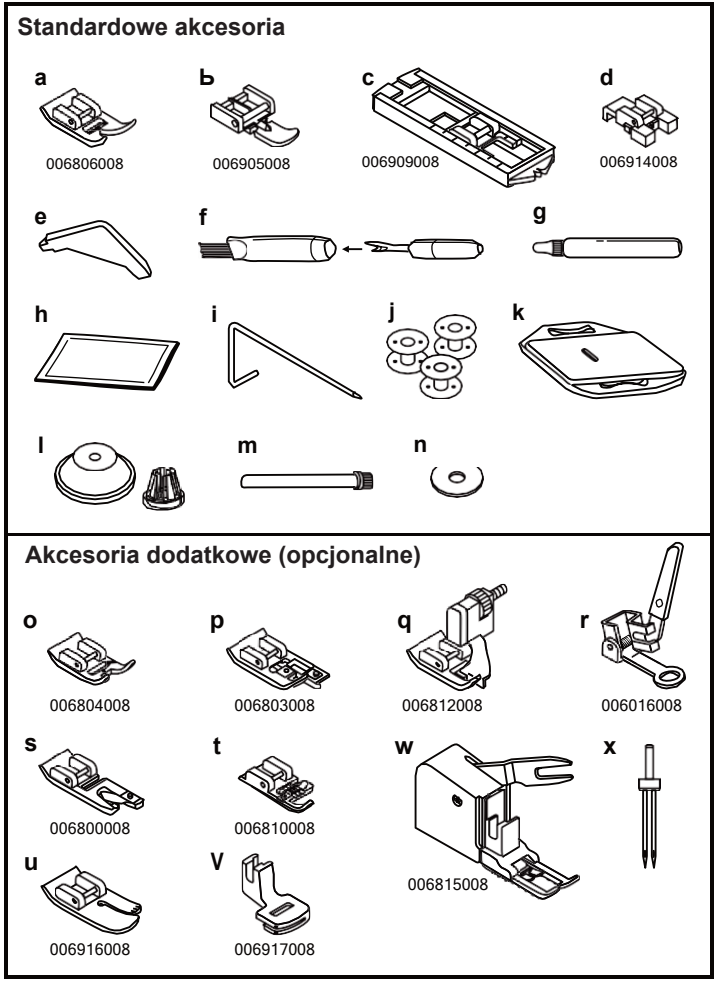

## ☐ Montaż płyty dodatkowej

Nakieruj płytę dodatkową poziomo i dociśnij ją w kierunku strzałki. (1)

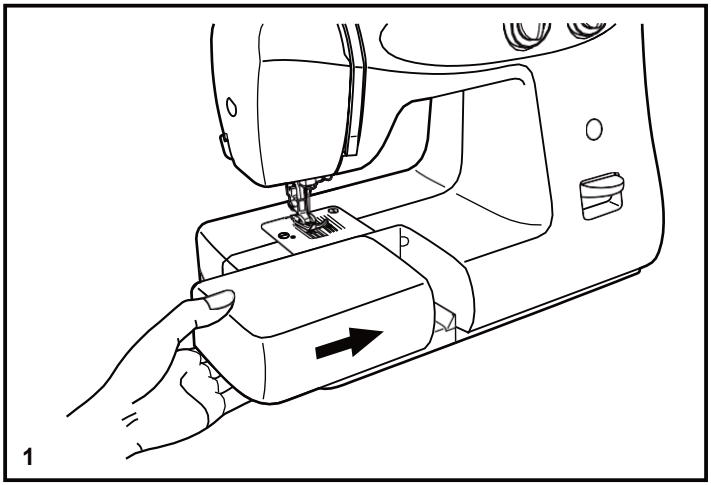


Wewnętrzną przestrzeń płyty dodatkowej można wykorzystać również jako schowek na akcesoria.

Aby otworzyć, zdejmij pokrywkę zgodnie z rysunkiem. (2)

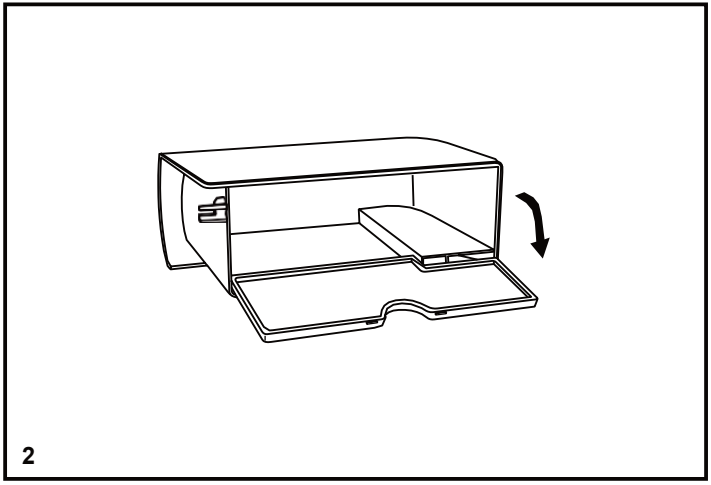

## ☐ Podłączenie maszyny do szycia do gniazda elektrycznego

Podłącz maszynę do szycia do gniazdka elektrycznego zgodnie z rysunkiem. (1)
Dla urządzeń wyposażonych w polaryzowaną wtyczkę musisz użyć odpowiednio spolaryzowanego gniazdka elektrycznego. (2)

**Ostrzeżenie**: gdy nie używasz urządzenia, odłącz je od gniazdka elektrycznego.

**Pedał nożny**
Pedał nożny reguluje prędkość szycia. (3)

**Ostrzeżenie**: w przypadku niejasności względem podłączenia maszyny do sieci elektrycznej skontaktuj się z elektrykiem. Gdy nie używasz urządzenia, odłącz je od prądu.

**Oświetlenie**
Naciśnij wyłącznik główny (A) dla włączenia i oświetlenia. („I“)

**WAŻNA WSKAZÓWKA**
Dla urządzeń z polaryzowaną wtyczką (jeden bolec jest szerszy od drugiego).
W celu obniżenia zagrożenia porażenia prądem elektrycznym wtyczka jest zaprojektowana tak, aby można ją było włożyć do gniazdka tylko jedną stroną. Gdy nie da się włożyć, obróć wtyczkę. Jeżeli wtedy również nie da się włożyć, skontaktuj się z elektrykiem, aby zainstalować odpowiednie gniazdko. Nie próbuj naprawiać wtyczki. (2)

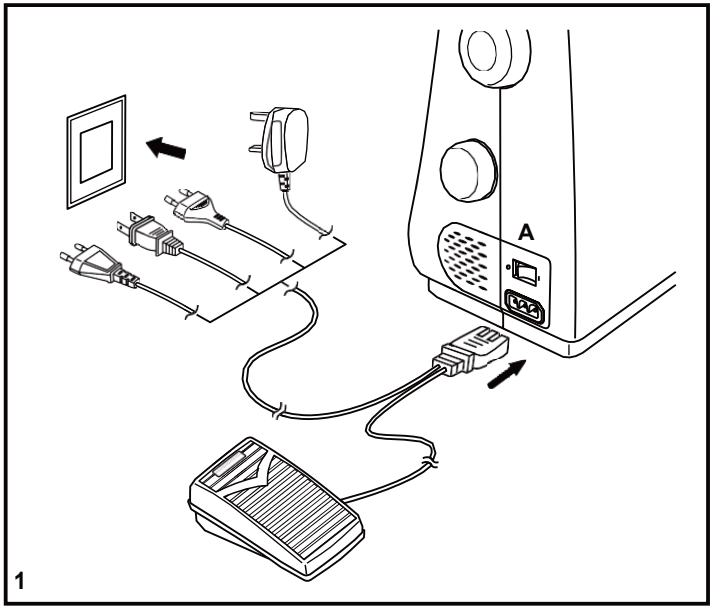


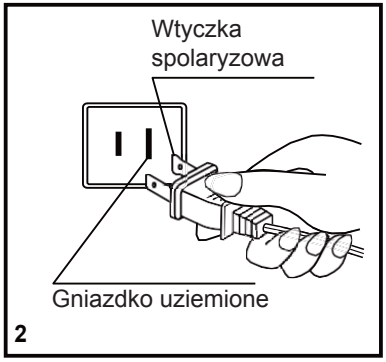


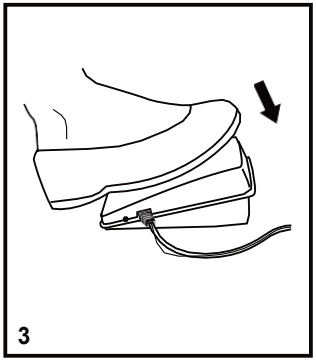

## ☐ Podnoszona dźwignia stopki z dwoma pozycjami

Przy szyciu kilku warstw lub grubych materiałów możesz podnieść stopkę do drugiej pozycji, aby łatwo umieścić materiał. (A)

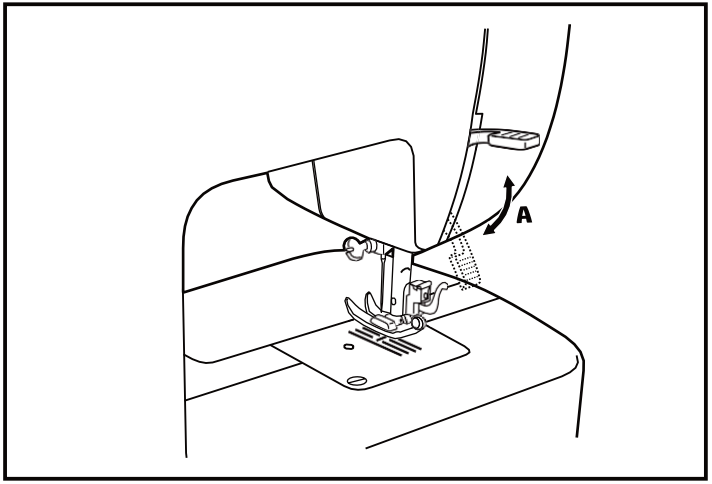


## ☐ Ustawianie nacisku stopki (opcjonalne)

Nacisk stopki został ustawiony i nie wymaga ustawiania według rodzaju materiału (lekki lub ciężki materiał).

Jeżeli potrzebujesz poprawić docisk stopki, monetą dokręć śrubę ustawiania docisku.

Do szycia bardzo cienkich materiałów zwolnij nacisk obracając śrubę w lewo a przy ciężkich materiałach dociągnij ją w prawo.

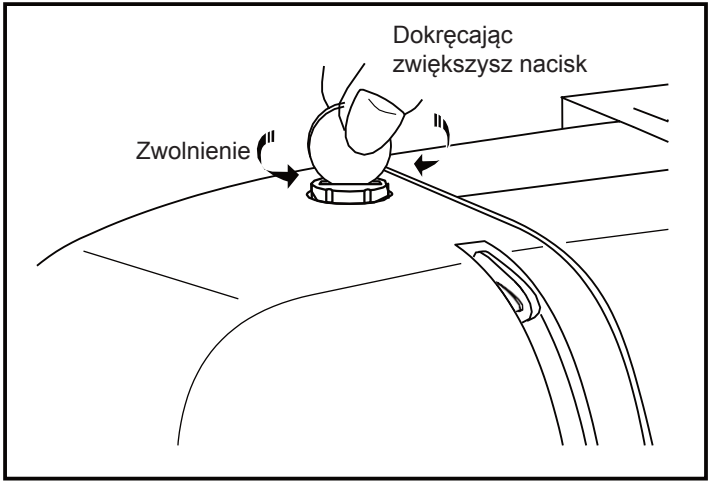

## ☐ Montaż uchwytu stopki

Podnieś drążek stopki (a). (1)
Załóż uchwyt stopki (b) zgodnie z rysunkiem.

**Montaż stopki**
Obniż uchwyt stopki (b), aż do wycięcia (c) bezpośrednio nad kołkiem (d). (2)
Podnieś dźwignię (e)
Opuść dźwignię stopki (b) a stopka (f) automatycznie wejdzie na miejsce.

**Montaż stopki**
Podnieś stopkę. (3)
Podnieś dźwignię (e) stopka się uwolni.

**Zakładanie prowadnika brzegu materiału/szwów**
Załóż prowadnik do otworu uchwytu zgodnie z rysunkiem (g).
Stopień wysunięcia prowadnika ustaw według potrzeby dla obszycia itp. (4)

**Ostrzeżenie**: przed przeprowadzeniem wyżej opisanych kroków ustaw główny wyłącznik w pozycji wyłączonej („O“).

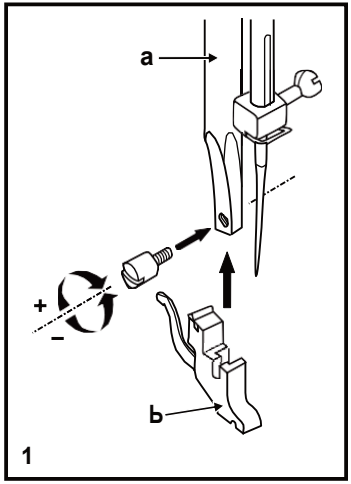


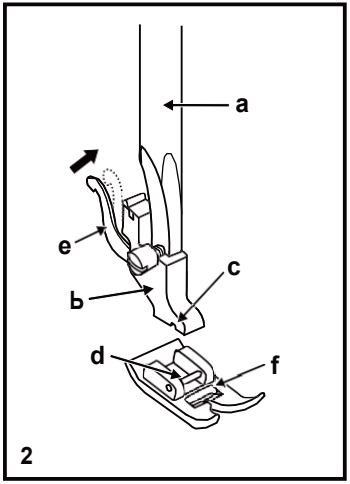


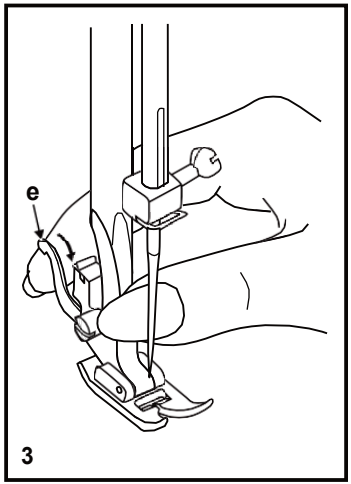


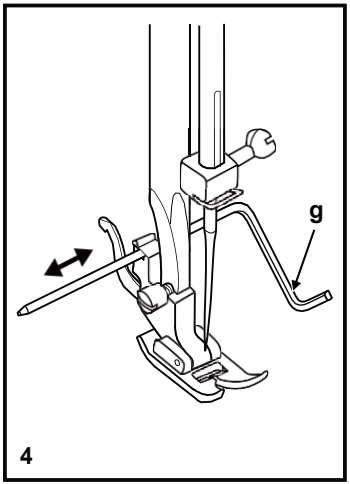

## ☐ Nawinięcie szpuli

- Umieść nić i uchwyt szpuli na kołku szpuli. (1)
- Dla mniejszych szpuli nici ustaw uchwyt szpuli mniejszą stroną w kierunku szpuli. (2)
- Owiń nić zgodnie z ruchem wskazówek zegara wokół tarcz napinających nawijacza szpuli. (3)
- Nawlecz nić zgodnie z rysunkiem i umieść na kołku. (4)
- Wciśnij szpulę w prawo. (5)
- Przytrzymaj koniec nici. (6)
- Nadepnij pedał nożny. (7)
- Odetnij nić. (8)
- Naciśnij szpulę z kołkiem w lewo (9) i wyjmij.

**Wskazówka:** gdy nawijacz szpuli jest w pozycji „nawijanie szpuli“, maszyna nie będzie szyć a kółko ręczne nie będzie się obracać. Aby uruchomić szycie przesuń nawijacz szpuli w lewo (pozycja szycia).

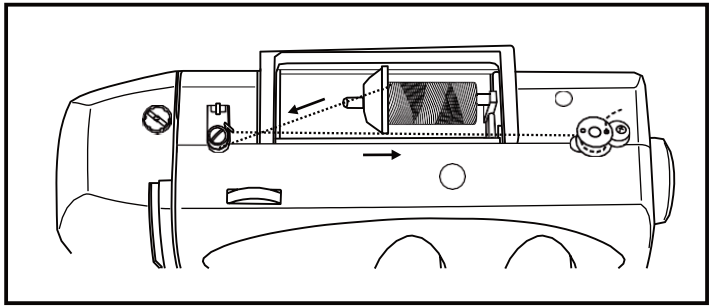

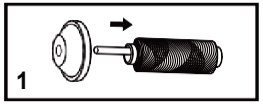


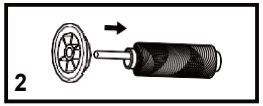


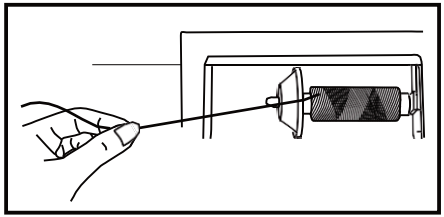

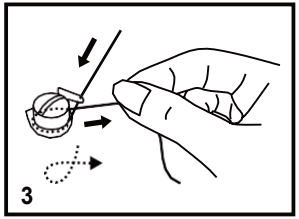


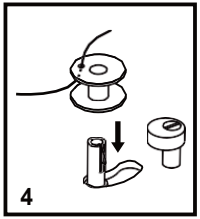


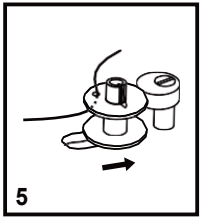


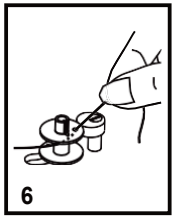


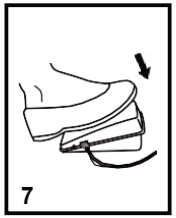


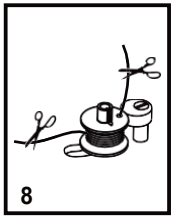


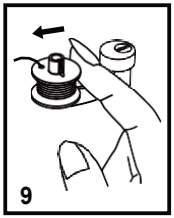

## ☐ Montaż szpuli

**Przy zakładaniu lub wyjmowaniu szpuli igła musi być w pozycji górnej.**

1. Otwórz pokrywę.

2. Pudełko szpuli złap jedną ręką. Włóż szpulę tak, aby nić była nakręcona zgodnie z ruchem wskazówek zegara (strzałka).

3. Włóż nić pod piórko napinające.

4. Trzymaj pudełko szpuli za otwartą zasuwką.

5. Włóż do czółenka.

**Ostrzeżenie**: przed przeprowadzeniem wyżej opisanych kroków ustaw główny wyłącznik w pozycji wyłączonej („O“).

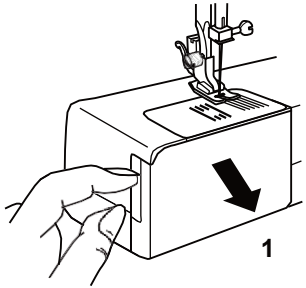


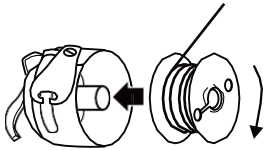


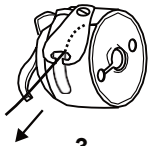


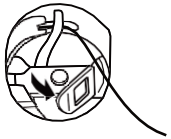


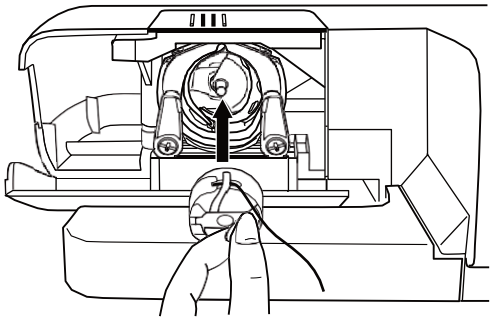

## ☐ Montaż igły

Wymieniaj igły regularnie, zwłaszcza gdy wykazują oznaki zużycia i powodują problemy podczas szycia.
Igłę zamontuj według niżej podanych wskazówek.

A. Zwolnij śrubę uchwytu igły i z powrotem dociągnij po założeniu nowej igły. (1)

B. Płaska strona igły musi zawsze być skierowana do tyłu.

C/D. Igłę wsuń do końca.

**Ostrzeżenie**: przed przeprowadzeniem wyżej opisanych kroków ustaw główny wyłącznik w pozycji wyłączonej („O“).

Igły muszą być w idealnym stanie. (2)
Problemy pojawią się przy:

A. Wygiętych igłach

B. Uszkodzonych końcówkach

C. Tępych igłach

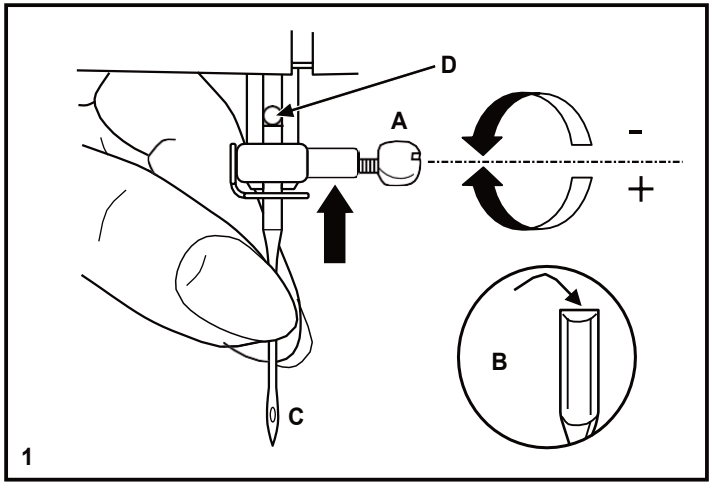


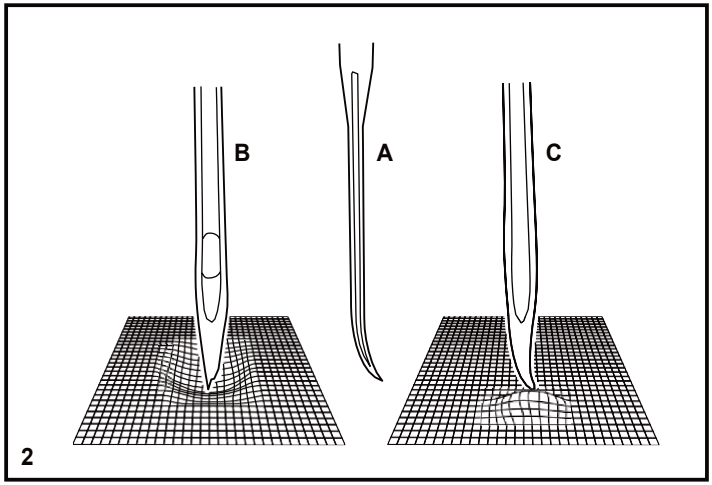

## ☐ Nawleczenie górnej nici

Nawlekanie jest łatwe, ale musi być wykonywane właściwie, inaczej pojawią się problemy.

- Zacznij podnosząc igłę do najwyższego położenia (1) podnieś również stopkę, aby zwolnić tarcze napinające. (2)
  **Wskazówka**: z powodów bezpieczeństwa zalecamy odłączyć maszynę do szycia od prądu przed wykonaniem następujących kroków.
- Podnieś kołek szpuli. Umieść szpulę z nicią na kołku szpuli i upewnij uchwytem zgodnie z rysunkiem. Dla małych szpul umieść małą stronę uchwytu w kierunku szpuli. (3)
- Przewlecz nić ze szpuli przez górny prowadnik nici. (4)
- Przewlecz nić wokół prowadnika nici (5), przewlekając przez tarcze napinające zgodnie z rysunkiem.
- Nawlecz moduł napinający, przewlekając nić przez prawy i lewy kanał (6). Podczas tego procesu dobrze jest przytrzymać nić między szpulą a prowadnikiem nici (4).
- W górnej części tego zagięcia przewlecz nić z prawej strony do lewej przez szczelinę podajnika nici a następnie z powrotem na dół. (7)
- Teraz przewlecz nić za cienką drucianą smyczą drążka igły (8), a następnie na dół do igły, którą należy nawlec z przodu do tyłu.
- Wyciągnij około 20 cm nici za igłę. Nić odetnij na wymaganą długość za pomocą odcinacza nici. (9)

**Wskazówka**: jeżeli maszyna do szycia jest wyposażona w zainstalowany automatyczny nawlekacz nici, wskazówki użytkowania znajdziesz na stronie 13.

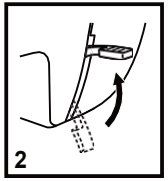


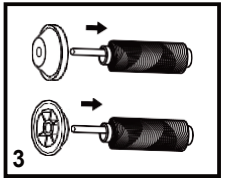


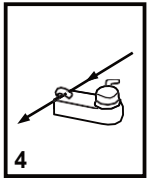


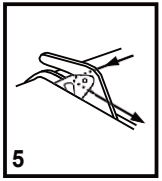


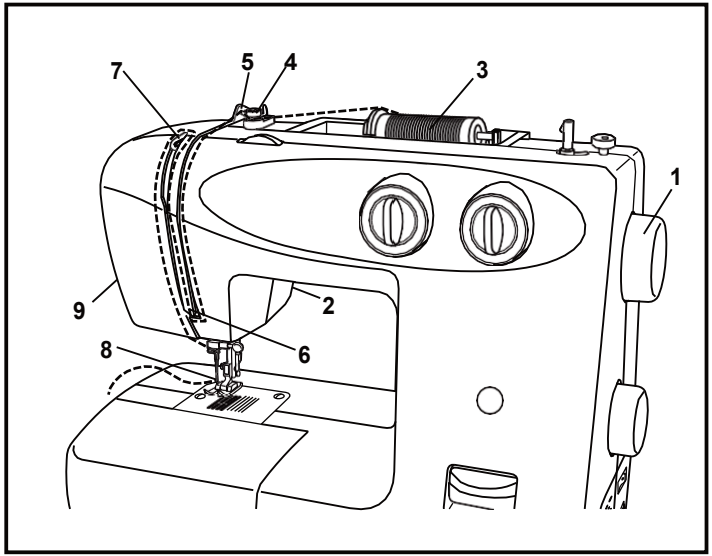


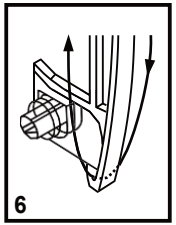


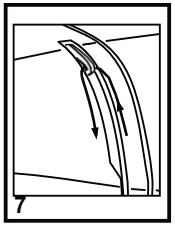


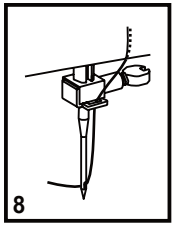


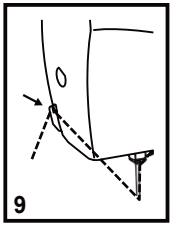

## ☐ Automatyczne nawlekanie nici

* Automatyczny nawlekacz igły jest w produkcie instalowany jako akcesoria opcjonalne.
Jeżeli twoja maszyna jest wyposażona w tę funkcję, postępuj według następujących wskazówek:

- Podnieś igłę do górnej pozycji.
- Dociśnij dźwignię (A) do dołu.
- Nawlekacz automatycznie otoczy się do pozycji nawlekania (B).
- Przewlecz nić wokół haczyka (C).
- Przewlecz nić w przedniej części igły wokół haka (D) z dołu do góry.
- Zwolnij dźwignię (A).
- Wyciągnij nić z ucha igły.

**Ostrzeżenie**: przed przeprowadzeniem wyżej opisanych kroków ustaw główny wyłącznik w pozycji wyłączonej („O“)!

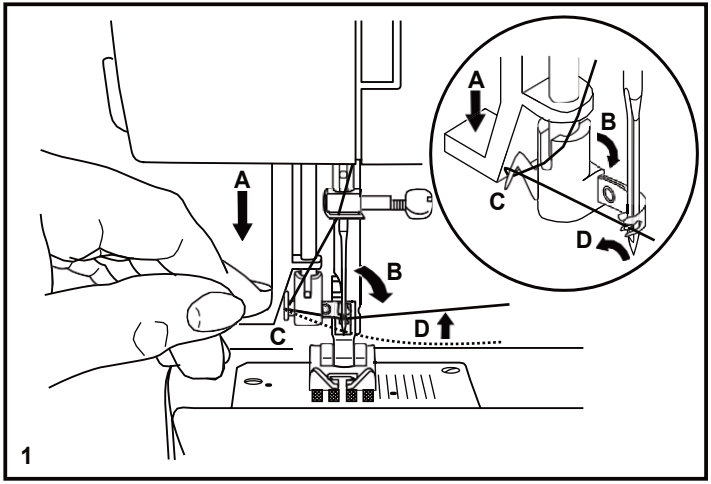


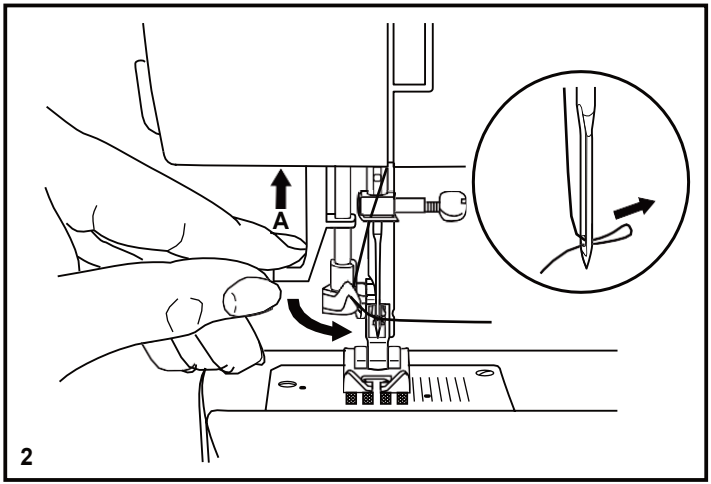

## ☐ Napięcie nici

**Naprężenie górnej nici (1)**
Podstawowe naprężenie nici: „4“
Aby zwiększyć naprężenie przekręć selektor na następną wyższą cyfrę. Aby obniżyć naprężenie przekręć selektor na następną niższą cyfrę.
A. Normalne naprężenie nici
B. Górna nić jest bardzo luźna
C. Górna nić jest bardzo naprężona

**Naprężenie dolnej nici (2)**
Aby przetestować naprężenie dolnej nici zdejmij pokrywę szpuli i szpulę i przytrzymaj ją zawieszoną na nici. Raz lub dwa razy szarpnij. Jeżeli naprężenie jest odpowiednie, nić się odwinie o około 3 do 5 cm.
Jeżeli naprężenie jest bardzo wysokie, nie odwinie się wcale.
Jeżeli naprężenie jest bardzo niskie, szpula opadnie bardzo nisko.
Aby ustawić obróć małą śrubkę na boku pudełka szpuli.

**Wskazówka**: naprężenia dolnej nici zazwyczaj nie trzeba zmieniać.

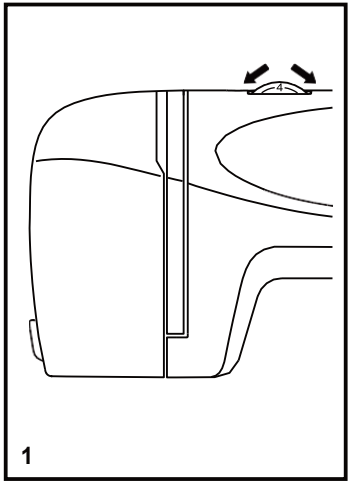


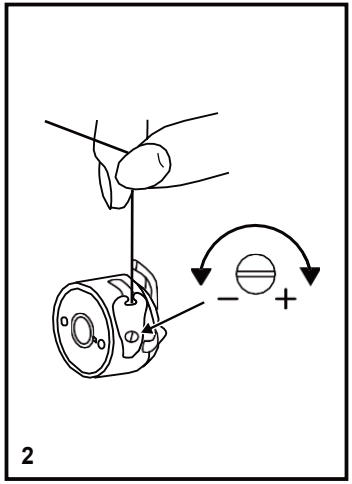


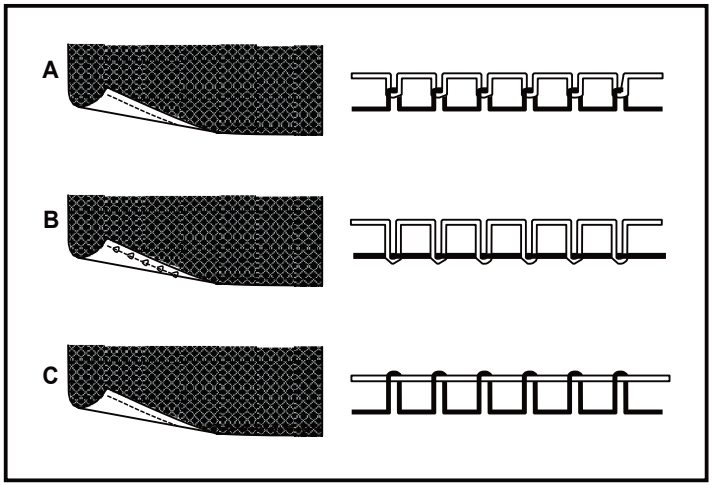

## ☐ Wyciąganie dolnej nici

Złap górną nić lewą ręką. Obróć kołem ręcznym do siebie, dopóki igła się nie uniesie. (1)

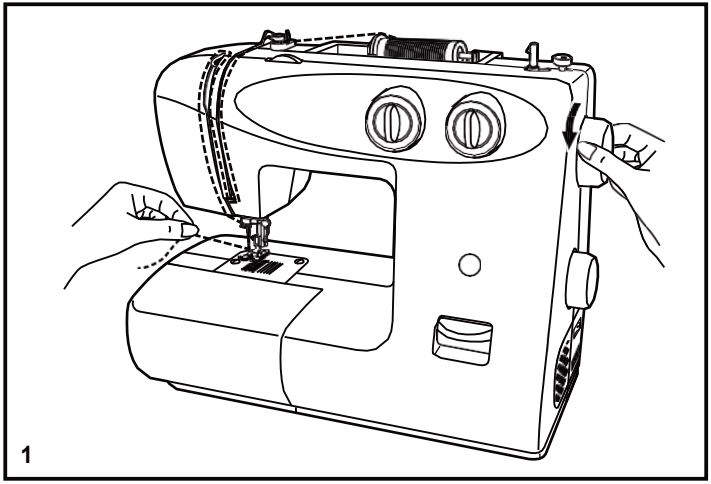


Przewlecz górną nić do wyciągnięcia dolnej nici przez otwór płytki ściegowej.
Połóż obydwie nici do tyłu pod stopką. (2)

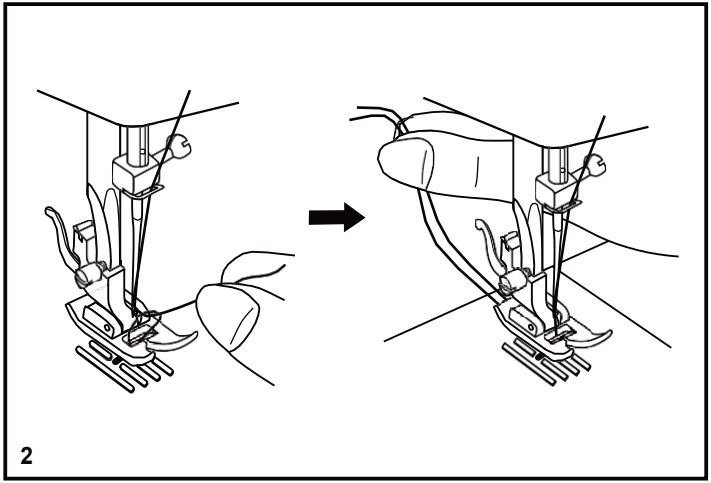

## ☐ Szycie wsteczne

Na końcu szwu naciśnij na dźwignię w celu szycia wstecznego. Zrób kilka ściegów wstecz. Zwolnij dźwignię a maszyna znów zrobi kilka ściegów do przodu. (1/A)

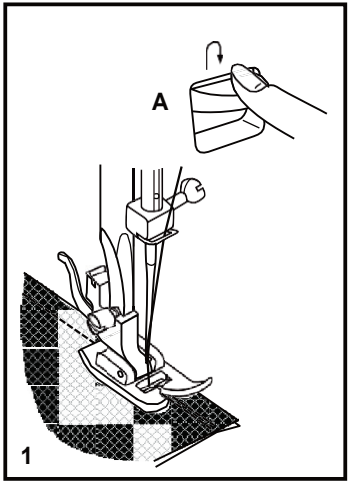


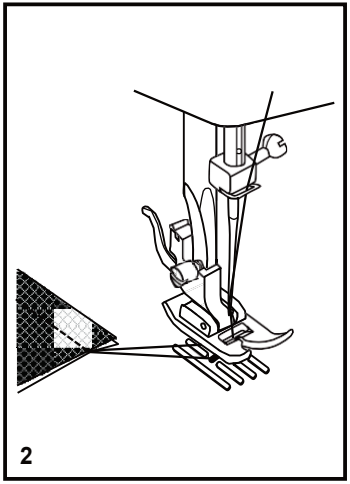


## ☐ Wyjmowanie materiału

Obróć kółkiem ręcznym do siebie, aby podnieść drążek igły do najwyższej pozycji, podnieś stopkę i wyciągnij materiał do tyłu. (2)

## ☐ Odcinanie nici

Złap nić za stopką obydwiema rękami, przesuń je do wycięcia (B) i dociśnij do dołu. (3)

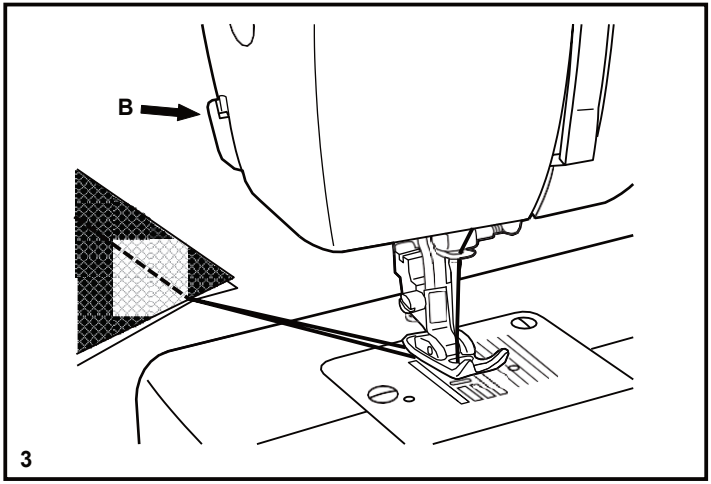

## ☐ Tabela igieł/materiałów/nici

### PRÍRUČKA VOĽBY IHLY/NITE

| WIELKOŚĆ IGŁY | MATERIAŁY | NICI |
|---|---|---|
| 9-11 (65-75) | Tkaniny lekkie – cienka bawełna, woal, serża, jedwab, muślin, Qiana, dzianina bawełniana, dzianina, dżersej, krepa, tkany poliester, tkaniny na koszule i bluzki. | Lekkie włókna w bawełnie, nylon lub poliester. |
| 12 (80) | Średnio ciężkie tkaniny - bawełna, satyna, kettleclote, płótno żaglowe, podwójne dzianiny, lekka wełna. | Większość sprzedawanych nici jest średniej wielkości i są odpowiednie i są odpowiednie dla tych materiałów i wielkości igieł. Używaj poliestrowych nici przy materiałach syntetycznych i bawełnianych przy tkaninach naturalnych, w celu osiągnięcia najlepszych efektów. Zawsze używaj takiej samej nici dolnej i górnej. |
| 14 (90) | Średnio ciężkie tkaniny – materiał powłokowy, wełna, cięższe dzianiny, frotte, dżins. | |
| 16 (100) | Ciężkie tkaniny - płótno, wełna, tkaniny pikowane i namiotowe, dżins, tkaniny obiciowe (lekkie i średnie). | |
| 18 (110) | Ciężka wełna, tkaniny wierzchnie, tkaniny obiciowe, niektóre skóry i winyle. | Ciężkie nici, nici dywanowe. (Użyj dużego nacisku-duże cyfry.) |

WAŻNE: dopasuj wielkość igły, nici i materiału.

### PORADNIK WYBORU IGŁY, MATERIAŁU

| IGŁY | OPIS | RODZAJ MATERIAŁU |
|---|---|---|
| HAx1<br>15x1 | Standardowe ostre igły. Zakres od cienkiej po grubą. 9 (65) do 18 (110) | Tkaniny naturalne, wełna, bawełna, jedwab itp. Qiana. Nie zalecane dla podwójnych dzianin. |
| 15x1/705H(SUK) | Igła półokrągła 9 (65) do 18 (110) | Materiały naturalne i syntetyczne, mieszanki poliestru. Dzianiny poliestrowe, dzianiny, proste i podwójne dzianiny. Istnieje możliwość użycia zamiast 15x1 na szycie wszystkich materiałów. |
| 15x1/705H(SUK) | Igła okrągła 9 (65) do 18 (110) | Swetry, lycra, stroje kąpielowe, elastyczne. |
| 130 PCL | Igły do skóry 12 (80) do 18 (110) | Skóra, winyl, obicia. (Zostawia mniejszy otwór niż standardowa igła) |

**Wskazówka**:

1. Dwuigłówki można kupić do użytkowych i dekoracyjnych prac.
2. Przy szyciu dwuigłówką selektor szerokości ściegu powinien być ustawiony na mniej niż „3“.
3. Igły europejskie mają wielkości 65, 70, 80 itp. Igły amerykańskie i japońskie mają wielkości 9, 11, 12 itp.
4. Igłę należy często wymieniać (mniej więcej po co drugim kawałku odzieży) i/lub przy pierwszym przerwaniu nici lub przeskoczeniu ściegów.
5. Przy delikatnych i elastycznych materiałach użyj podkładu.

## ☐ Wybór ściegów

Na **prosty ścieg** wybierz wzór „ “ lub „ “ selektorem ściegów. Selektorem długości ściegu popraw długość.
Możesz wybrać jakąkolwiek pozycję igły obracając selektor szerokości ściegu (dla modelu z 3 selektorami).

Na **ścieg satynowy** wybierz wzór „ “ lub „ “ selektorem ściegów. Według szytego materiału popraw długość i szerokość ściegu.

Aby wybrać inne wzory przekręć selektor długości na „S1“ lub „S2“, wybierz wzór selektorem ściegów a szerokość ustaw selektorem szerokości ściegów (dla modeli z 3 selektorami).

a. Selektor szerokości ściegu
b. Selektor długości ściegu S1-S2
c. Wygląd ściegu
d. Selektor ściegu
e. Dźwignia szycia wstecznego

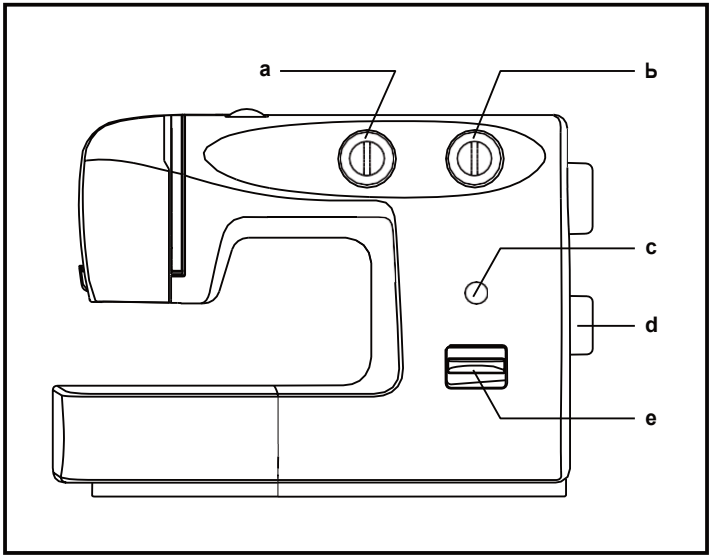


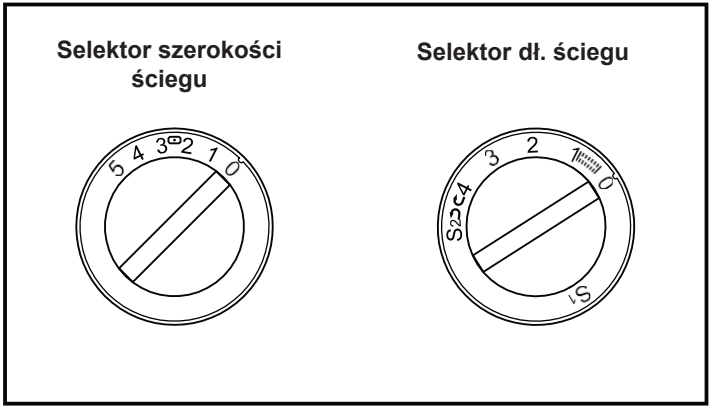

## ☐ Szycie równym ściegiem

Przekręć selektor ściegu tak, aby wskaźnik nakierowany był na pozycję równego ściegu.

Ogólna zasada mówi, że im grubszy materiał, nić i igła, tym dłuższy musi być ścieg.

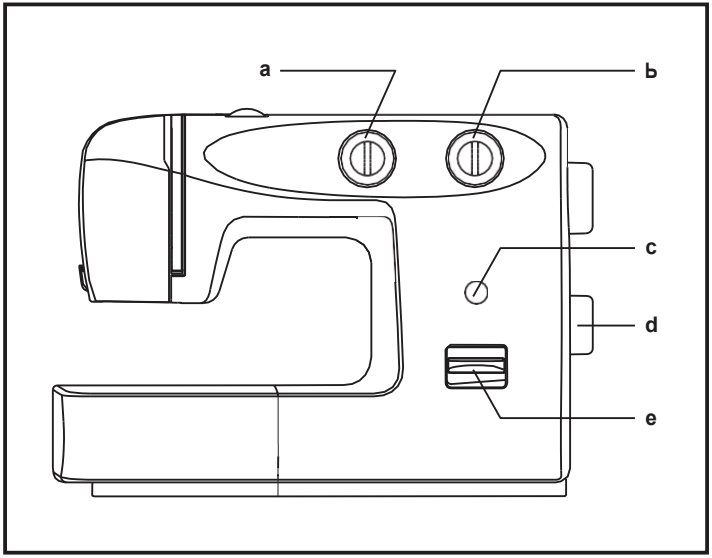


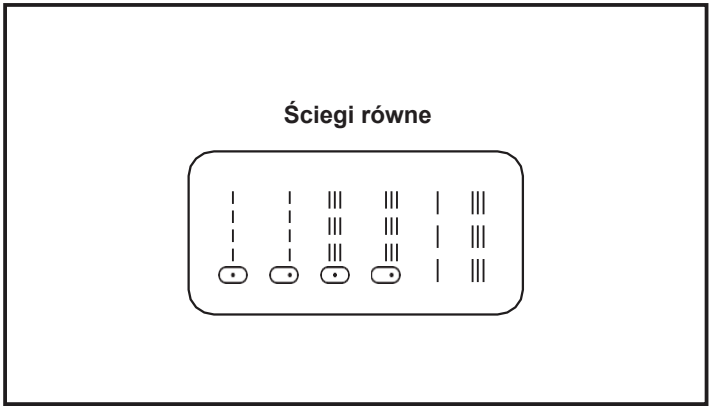


a. Selektor szerokości ściegu
b. Selektor długości ściegu S1-S2
c. Wygląd ściegu
d. Selektor ściegu
e. Dźwignia szycia wstecznego

## ☐ Szycie ściegiem satynowym

Przekręć selektor ściegów na „ “ lub „ “.

**Funkcja selektora szerokości ściegu**
Maksymalna szerokość ściegu satynowego to „5“, choć jest możliwe zmniejszenie szerokości przy wszystkich wzorach. Szerokość się zwiększa, kiedy przesuwasz selektor szerokości z „0“ do „5“. Do szycia dwuigłówką nigdy nie ustawiaj ściegu szerszego niż „3“. (1)

**Funkcja selektora długości ściegu przy ściegu zygzakowatym**
Gęstość ściegu zygzakowatego zwiększa się z przybliżaniem selektora długości do „0“. Schludne ściegi zygzakowate osiągniesz w większości przy „2.5“ i mniej. (2)

**Ścieg satynowy**
Jeśli ustawisz długość ściegu pomiędzy „0“ - „1“, ściegi są bardzo blisko przy sobie, co wytwarza „ścieg satynowy“, którego używa się do szycia dziurek na guziki i szycia dekoracyjnego.

**Delikatne materiały**
Podczas szycia bardzo delikatnego materiału podłóż pod niego cienki papier. Po zakończeniu papier można łatwo oderwać.

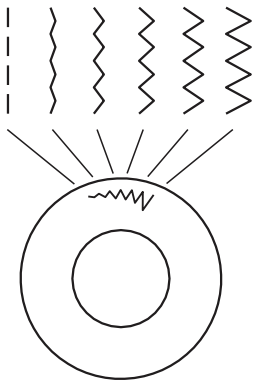

**Model z 2 selektorami**

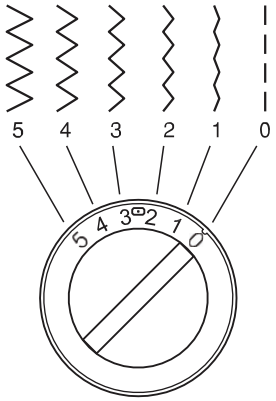


**1 Selektor szer. ściegu**

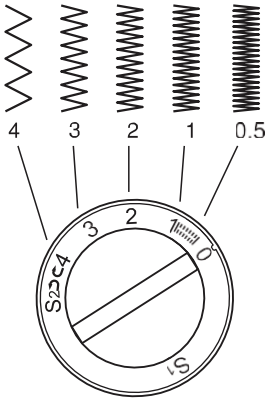


**2 Selektor dł. ściegu**

## ☐ Ścieg kryty/bieliźniany, obszywanie brzegów

* Stopka dla ściegu krytego to akcesoria opcjonalne, które nie są częścią opakowania z maszyną.

Na brzegi, zasłony, spodnie, spódnice itp.

Ścieg kryty dla materiałów elastycznych.

Kryty/bieliznowy, obramówkowy ścieg dla pewnych materiałów.

Ustaw maszynę zgodnie z rysunkiem. (1)

**Wskazówka**: wypróbuj kilka brzegów materiałów ściegiem krytym. Zawsze wykonaj najpierw test szycia.

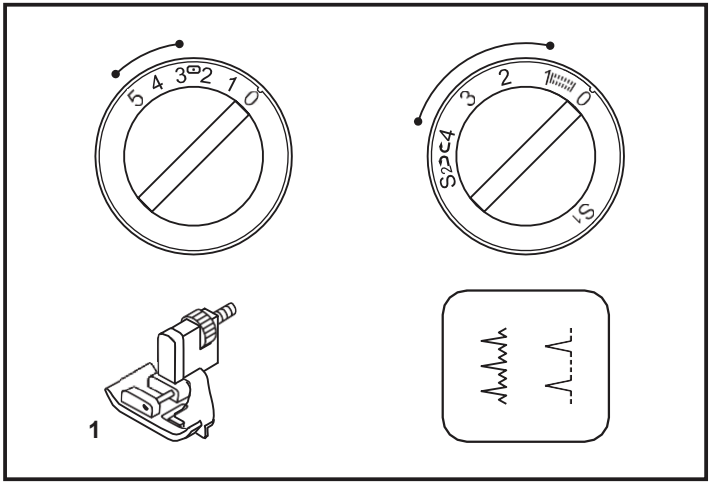


Przełóż materiał zgodnie z rysunkiem lewą stroną do góry. (2)
Włóż materiał pod stopkę. Przekręć ręcznym kółkiem ku sobie, dopóki igła nie jest zupełnie w lewo. Musi przebić tylko zagięcie tkaniny. Jeśli nie, ustaw odpowiednio szerokość ściegu. (3)
Ustaw smycz (4) obracając regulator (5) tak, aby opierała się o przełożenie.
Szyj powoli naciskając pedał nożny i delikatnie prowadź materiał wzdłuż skraju smyczy.

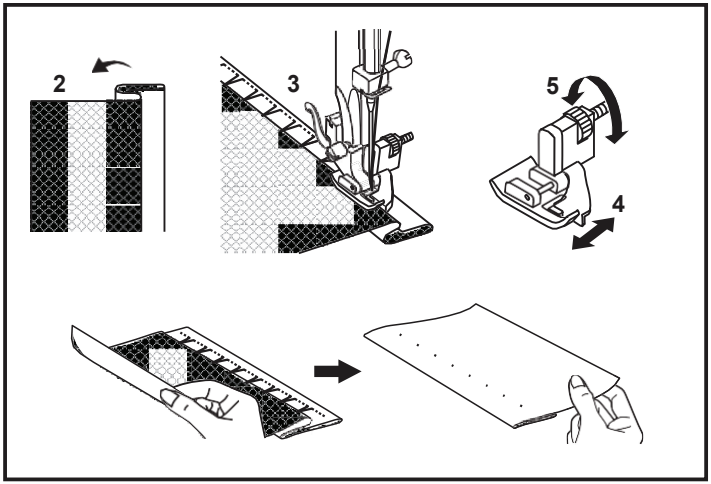

## ☐ Ściegi overlock

* Stopka overlock to akcesoria dodatkowe, które nie są częścią maszyny.

Szwy, gratowanie, widoczne brzegi.
Ustaw selektor długości ściegu na „S1“ lub „S2“, szerokość ściegu możesz ustawić według materiału.

**Elastyczny overlock: (1)**
Dla delikatnych dzianin, dżerseju, skrajów materiału, wypusty.

**Standardowy overlock: (2)**
Dla delikatnych dzianin, dżerseju, skrajów materiału, wypusty.

**Podwójny ścieg overlock: (3)**
Dla delikatnych dzianin, dzianin, zszywanie.

Wszystkie ściegi overlockowe są odpowiednie do szycia i gratowania brzegów materiału i widocznych szwów w jednym kroku.
Przy gratowaniu igła musi przejść przez brzeg materiału.

**Ostrzeżenie**: użyj nowych igieł lub igły z okrągłą końcówką lub igły do elastycznych ściegów!

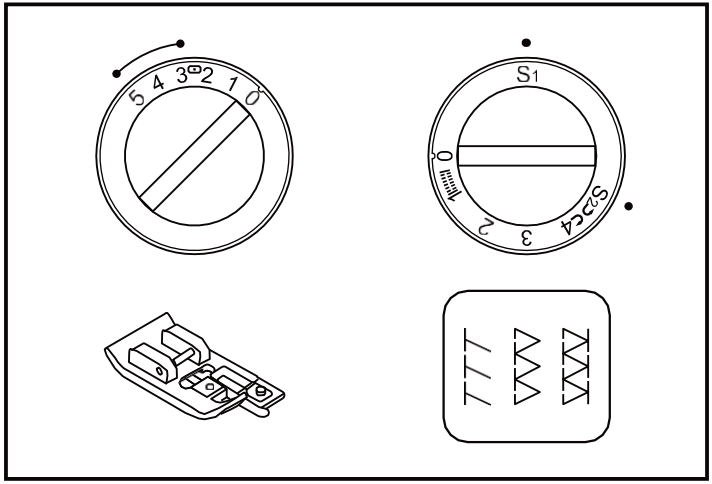


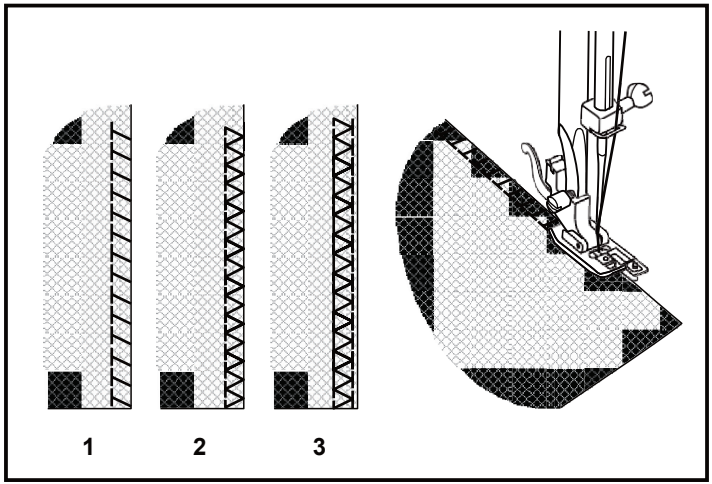

## ☐ Przyszywanie guzików

Załóż pokrywę podajnika. (1)

Załóż stopkę do guzików.
Włóż materiał pod stopkę dociskową. Guzik umieść na oznaczonej pozycji i uruchom stopkę dociskową. Selektor ściegu ustaw na „¦“ i zrób kilka szwów mocujących. Wybierz szerokość ściegu zygzakowatego według odległości między dziurkami w guziku. Obracając ręczne kółko sprawdź, czy igła bez przeszkód wejdzie do lewej i prawej dziurki guzika (szerokość ściegu popraw według guzika). Zrób około 10 ściegów. Wybierz wzór „¦“ i zrób kilka szwów mocujących. (2) (dla modelu z 2 selektorami)

Umieść materiał pod stopką dociskową. Umieść guzik w pożądanej pozycji, uruchom stopkę. Ustaw selektor ściegu na ścieg zygzakowaty „≋“. Ustaw szerokość ściegu na „3“ - „5“ według odległości między dziurkami w guziku. Obracając ręczne kółko sprawdź, czy igła bez przeszkód wejdzie do lewej i prawej dziurki guzika. Ustaw selektor ściegu na równy ścieg „¦“ i zrób kilka szwów mocujących. Selektor ściegów ustaw na ścieg zygzakowaty „≋“ i zrób około 10 ściegów na guziku. Ustaw selektor ściegów na równy ścieg „¦“ i zrób kilka szwów mocujących. (2) (dla modelu z 3 selektorami)

Jeżeli chcesz zrobić szyjkę, włóż igłę do cerowania na guzik i szyj. (3) Dla guzików z 4 dziurkami szyj najpierw przez dwie przednie dziurki (2), przesuń materiał do przodu a następnie szyj dwie tylne dziurki. (3)

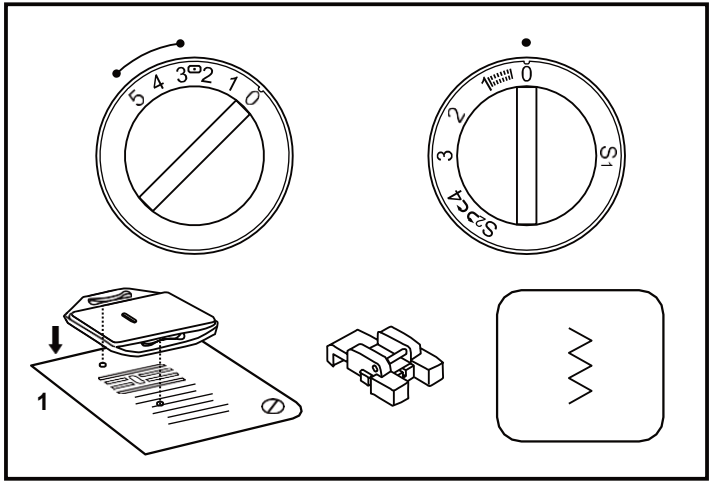


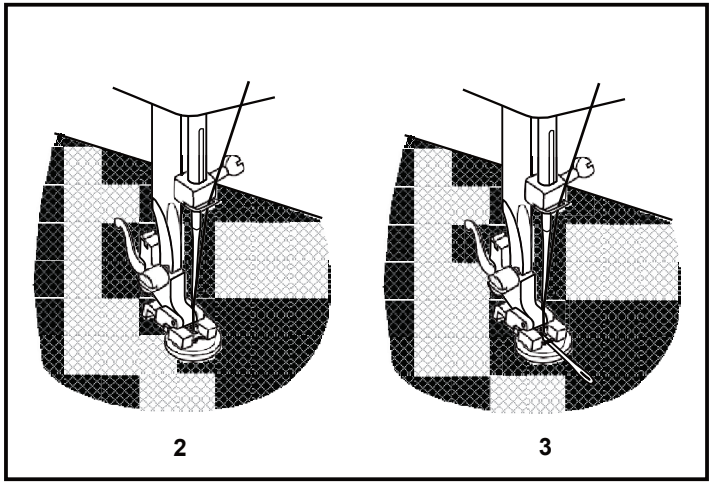

## ☐ Szycie dziur na guziki

**Przygotowanie:**
Zdejmij stopkę dociskową dla ściegu zygzakowatego i nałóż stopkę do guzików. Ustaw selektor długości ściegu na „0.5“ - „1“. Gęstość ściegów zależy od grubości materiału.
**Wskazówka**: uszyj na próbę dziurkę guzika na kawałku materiału.

**Przygotowanie materiału:**
Zmierz średnicę guzika i dodaj 0,3 cm na wykończenie. Jeżeli masz bardzo duży guzik, dodaj do wymiaru średnicy więcej. Zaznacz pozycję i długość dziurek guzika na materiale. Umieść materiał tak, aby igła była na oznaczeniu najdalej od ciebie. Pociągnij stopkę do guzików do siebie, dopóki jest to możliwe. Zwolnij stopkę.

a. Selektor ściegów ustaw na 1. Szyj średnią prędkością do ostatniego oznaczenia.
b. Ustaw selektor ściegów na 4–2 i uszyj 5-6 ściegów bartakowych.
c. Selektor ściegów ustaw na 1–3 i przeszyj lewą stronę dziurki guzika po oznaczenie na końcu, które jest dalej od ciebie.
d. Ustaw selektor ściegów na 4–2 i zrób ściegi bartakowe.

Wyjmij materiał spod stopki dociskowej. Przewlecz górną nić przez tylną stronę materiału i zawiąż dolną i górną nić. Przetnij środek dziurki guzikowej narzędziem do wypruwania, nie przecinaj ściegów na początku i na końcu.

**Porady:**
- Aby osiągnąć lepsze wyniki zmniejsz trochę naprężenie górnej nici.
- Przy delikatnych i elastycznych materiałach użyj podkładu.
- Przy elastycznych lub dzianinowych materiałach polecamy użyć grubej nici. Ściegiem zygzakowatym można szyć przez nić. (e)

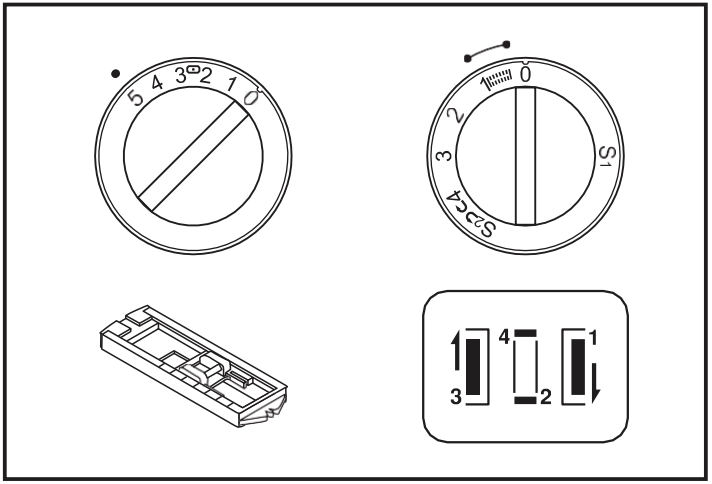


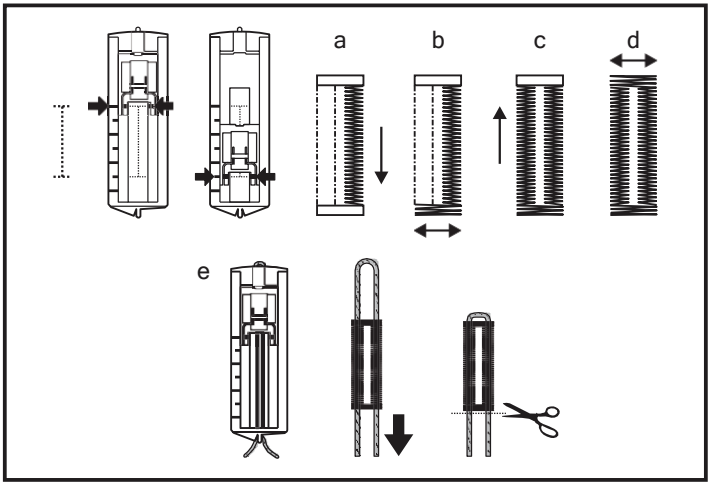

## ☐ Wszywanie zamków i szycie rurek

Ustaw maszynę zgodnie z rysunkiem.

Selektor długości ściegu ustaw pomiędzy „1“ - „4“ (według grubości materiału).

Stopkę do wszywania zamków możesz włożyć w prawo lub w lewo, w zależności od tego, którą stronę będziesz szyć. (1)

Aby szyć wokół zębów zamka wprowadź igłę do materiału, podnieś stopkę dociskową i pociągnij uchwyt zamka za stopką dociskową.
Zwolnij stopkę i kontynuuj szycie.

Możesz szyć także po długości sznurka, aby utworzyć rurkę. (2)

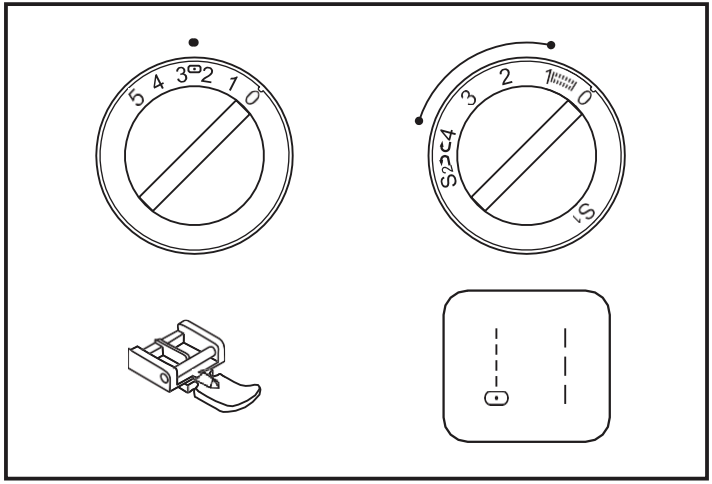


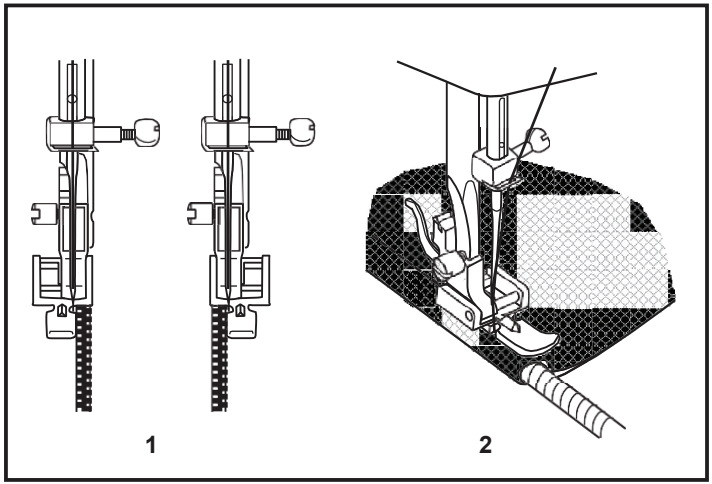

## ☐ Szycie ze stopką rolującą brzeg materiału

Na brzegi materiału przy delikatnych lub prześwitujących materiałach.

Ustaw maszynę zgodnie z obrazkiem.

Wyrównaj brzeg materiału. Na początku brzegu przełóż skraj dwukrotnie o około 3 mm (1/8“) i uszyj 4-5 ściegów mocujących. Pociągnij nić lekko do tyłu. Wprowadź igłę do materiału, podnieś stopkę mocującą i prowadź skład do zwinięcia na stopce. (1)

Delikatnie pociągnij brzeg materiału do siebie i zwolnij stopkę dociskową. Zacznij szyć, prowadź materiał do zwinięcia utrzymując w pionowej pozycji i lekko w lewo. (2)

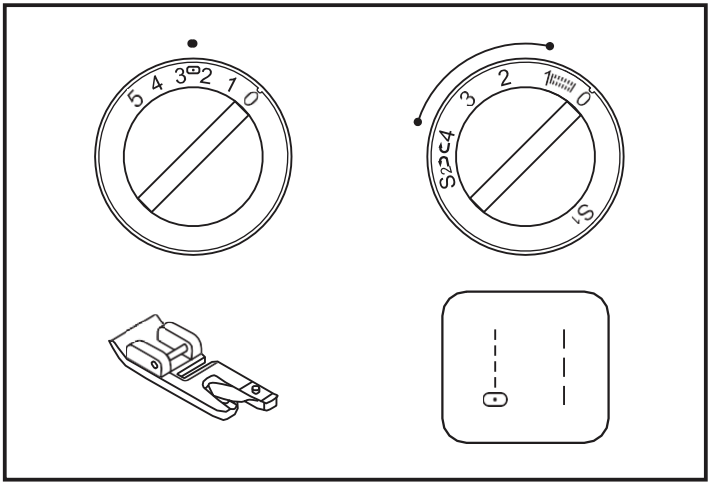


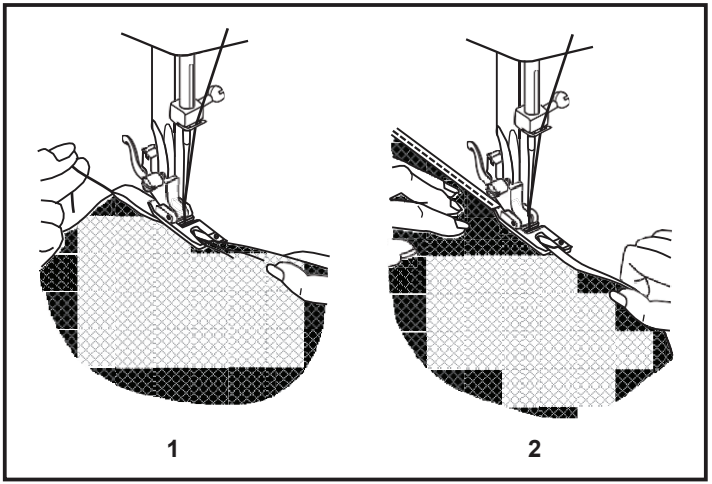

## ☐ Potrójny ścieg satynowy

Szycie koronek i elastycznych materiałów, cerowanie, wyszywanie, wzmacnianie brzegów.

Ustaw maszynę zgodnie z rysunkiem.

Umieść łatę na miejscu. Długość ściegu można skrócić, aby utworzyć bardzo ciasny ścieg. (1)

Podczas szycia siateczek zaleca się użycie kawałka podkładu, aby wzmocnić uszkodzone miejsce. Gęstość ściegów możesz zmienić, ustawiając długość ściegów. Najpierw szyj przez środek a następnie pokryj obydwie strony. W zależności od rodzaju materiału i uszkodzenia zrób 3 do 5 rządków. (2)

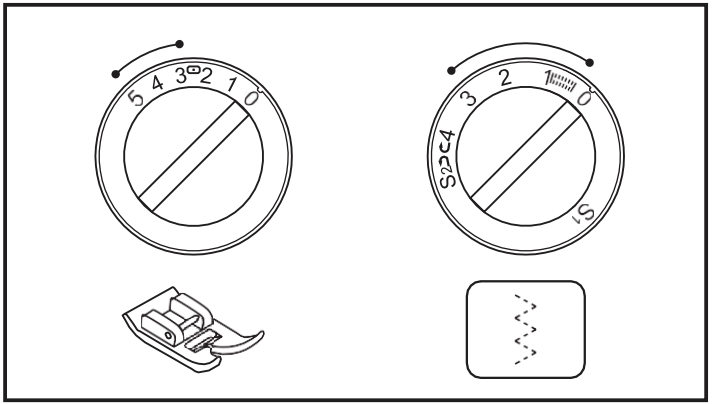


**Szycie materiałów elastycznych**

1. Umieść elastyczny materiał na zwykłym materiale.
2. Podczas szycia naciągnij materiał elastyczny przed i za stopką dociskową zgodnie z rysunkiem. (3)

**Zszywanie materiału**

Ściegu elastycznego możesz użyć, aby połączyć dwa kawałki materiału, jest bardzo efektywny do szycia dzianin. Przy użyciu nici nylonowej ścieg nie będzie widoczny.

1. Umieść brzegi dwóch kawałków materiału przy sobie i wycentruj je pod stopką dociskową.
2. Zszyj je ze sobą, używając ściegu elastycznego, uważaj, aby brzegi materiałów były jak najbliżej przy sobie, jak na rysunku. (4)

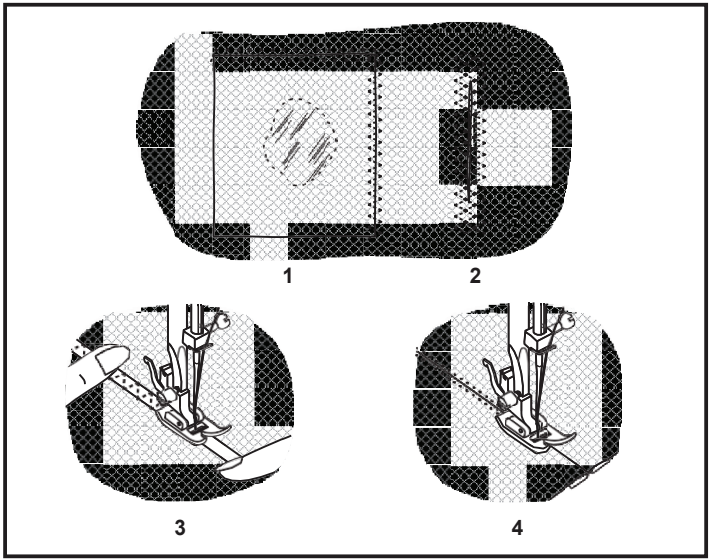

## ☐ Wybór ściegu

**Potrójny prosty ścieg: (1)**
Dla wytrzymałych szwów.
Ustaw selektor długości ściegu na „S1“ lub „S2“.
Maszyna uszyje dwa ściegi do przodu i jeden ścieg do tyłu. W ten sposób zrobi potrójne wzmocnienie.

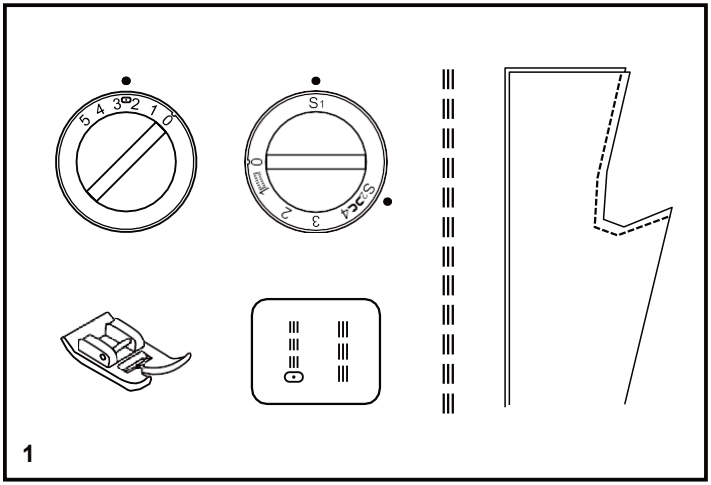


**Potrójny zygzakowaty: (2)**
Dla wzmocnionych szwów, brzegów i szwów ozdobnych. Ustaw selektor długości ściegu na „S1“ lub „S2“.
Ustaw szerokość ściegu na „3“ do „5“.
Potrójny zygzakowaty ścieg jest odpowiedni dla mocnych materiałów, np. denim, sztruks itp.

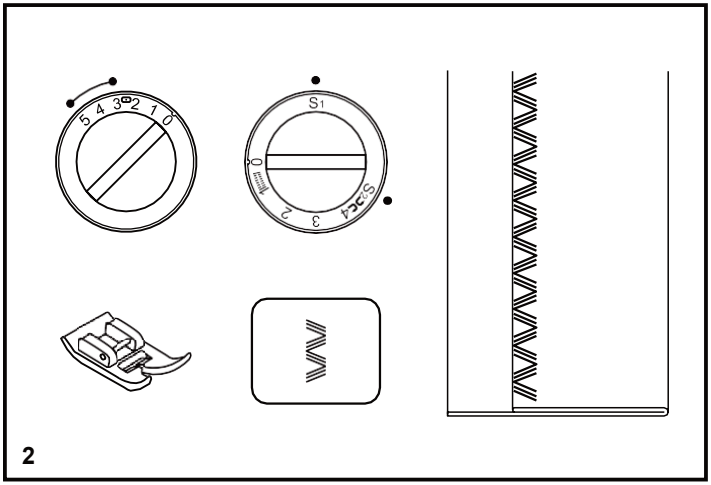

## ☐ Ścieg “plaster miodu”

Szwy, brzegi, koszulki, bielizna itp.

Ustaw maszynę zgodnie z rysunkiem.

Tego ściegu możesz użyć dla wszystkich rodzajów trykotów i do dzianinowych tkanin. (1)

Szyj 1 cm (1/4“) od brzegu materiału a zbędny materiał odetnij. (2)

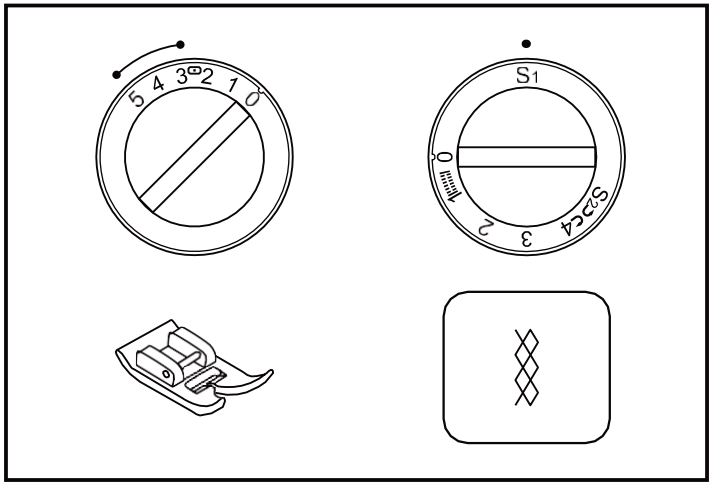


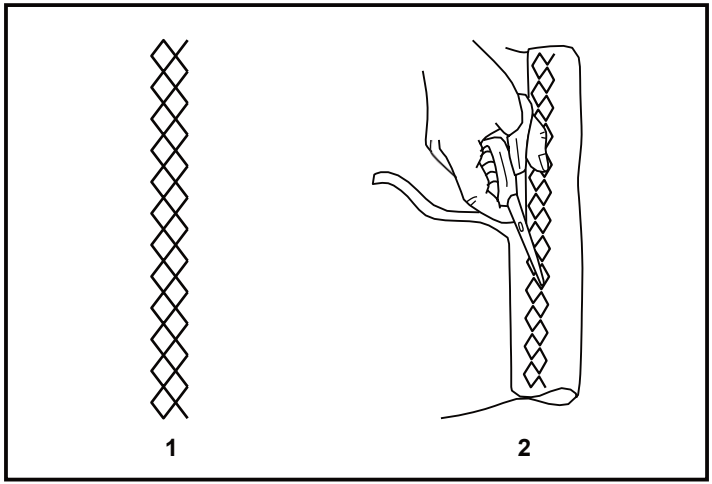

## ☐ Szycie ze stopką do kiprowania i sznurka (brzegowa)

* Stopka brzegowa to akcesoria dodatkowe, które nie są częścią opakowania maszyny.

Efekty dekoracyjne, poduszki, obrusy itp.

Ustaw maszynę jak na rysunku.
Do wszywania sznurka odpowiednie są różne ściegi, na przykład zygzakowaty,
Potrójny zygzakowaty, ściegi dekoracyjne.

Włóż sznurek dekoracyjny między piórko przykrywające rowek a stopkę. Wiedź sznurek w rowku stopki. Możesz wszyć jeden, dwa lub trzy sznurki. Szerokość ściegu ustawia się według liczby sznurków i rodzaju wybranego ściegu. (1/2)

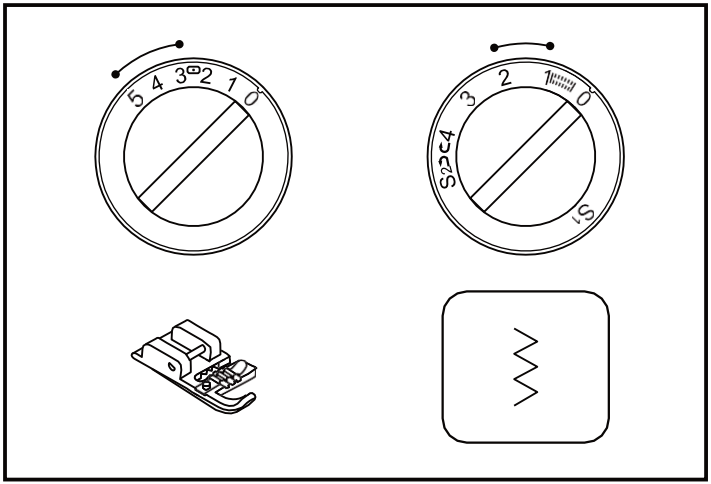


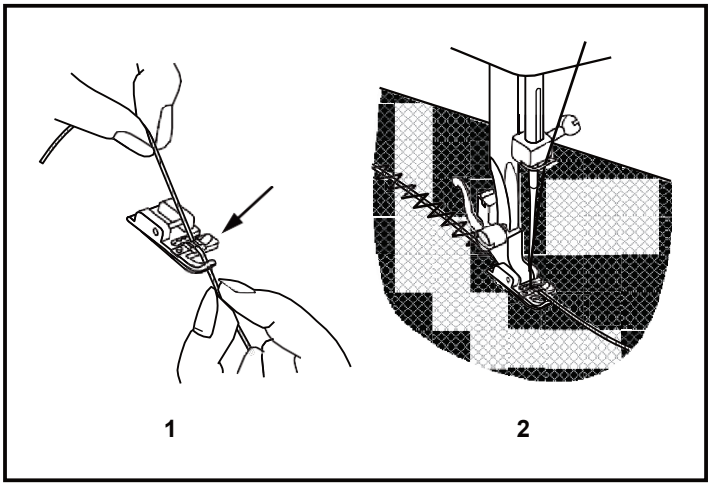

## ☐ Cerowanie

* Płyta wierzchnia podajnika to akcesoria dodatkowe, które nie są częścią opakowania maszyny.

Maszynę ustaw jak na rysunku.

Załóż płytę wierzchnią podajnika. (1)
Zdejmij uchwyt stopki. (2)

Załóż stopkę cerującą na drążek stopki. Dźwignia (a) musi być za śrubką zacisku igły (b). Wciśnij stopkę cerującą mocno z tyłu palcem wskazującym i równocześnie dokręć śrubkę (c). (3)

Najpierw szyj wokół brzegu otworu (aby zaszyć nicią). (4)
Pierwszy rządek: zawsze pracuj od lewej do prawej. Obróć materiał o 1/4 i przeszyj.

Zaleca się użyć krążka do szycia, aby łatwiej szyć i osiągnąć lepsze efekty.

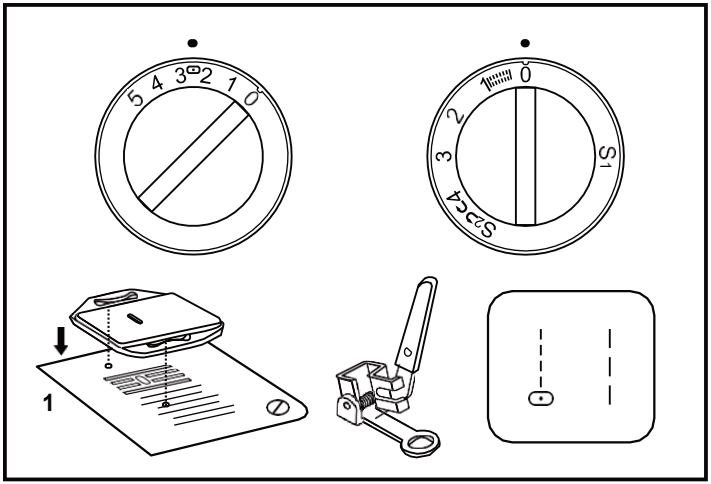


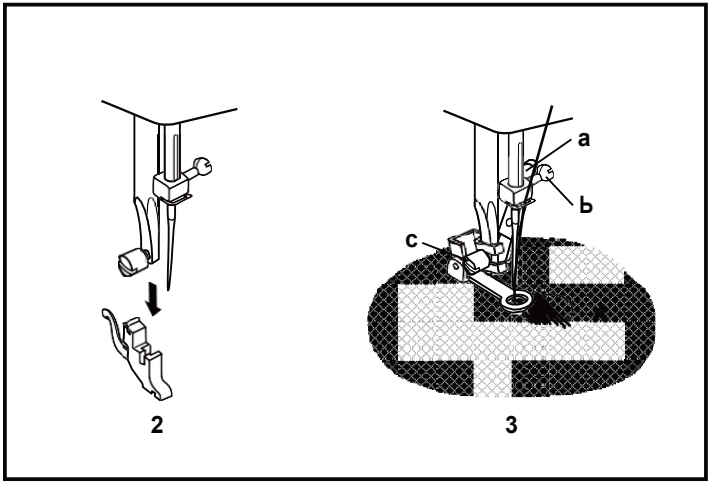

## ☐ Ściegi praktyczne

Ustaw maszynę jak na obrazku.
Selektor długości ściegu popraw według szytego materiału.

**Zakrzywiony brzeg: (1)**
Do brzegów dekoracyjnych.
Odpowiedni do brzegów delikatnych i elastycznych materiałów.
Większy ścieg powinien przejść tylko przez skraj materiału, aby utworzyć efekt łuku.

- Ten ścieg wymaga wyższego naprężenia nici niż zwykłe.
- Włóż materiał pod stopkę tak, aby ścieg prosty powstał na linii szwu a ścieg zygzakowaty powstał lekko za brzegiem podłożonego materiału.
- Szyj z mniejszą prędkością.

**Dekoracyjny: (2)**
Dla prostych szwów łączących, szycie na materiałach elastycznych, widoczne brzegi. Tego ściegu możesz użyć do mocnych, grubszych materiałów.

**Łączący: (3)**
Na szwy, rozpościeranie, obrusy.
Dekoracyjny szew łączący dla efektu dekoracyjnego.
Łączenie z brzegiem lub draperią materiału elastycznego.

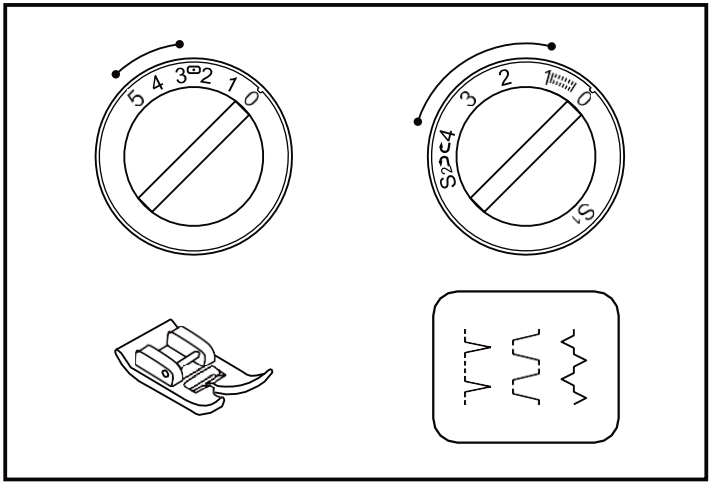


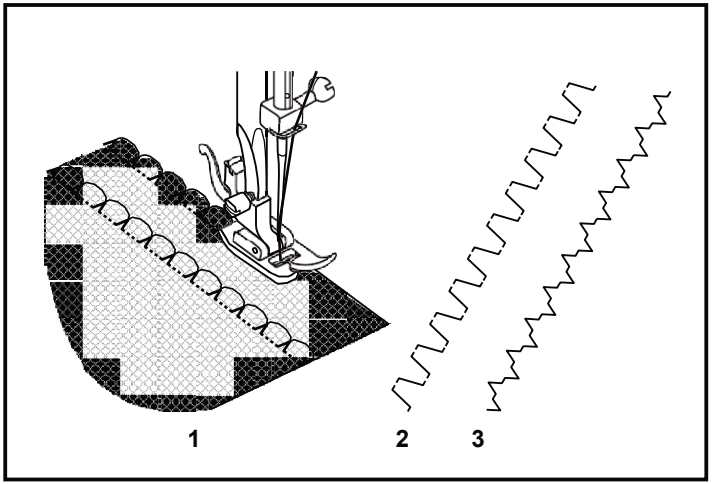

## ☐ Przeszywanie - Quilting

* Stopka przyszywająca to akcesoria dodatkowe i nie są częścią opakowania maszyny.

Ustaw selektor ściegu jak na rysunku.

Nałóż prowadnik brzegu do otworów uchwytu stopki dociskowej i ustaw pożądaną odległość od brzegu lub innego szwu.

Przesuwaj materiał i zrób rzędy szwów z odstępami według poprzedniego rządka za pomocą prowadnika brzegu.

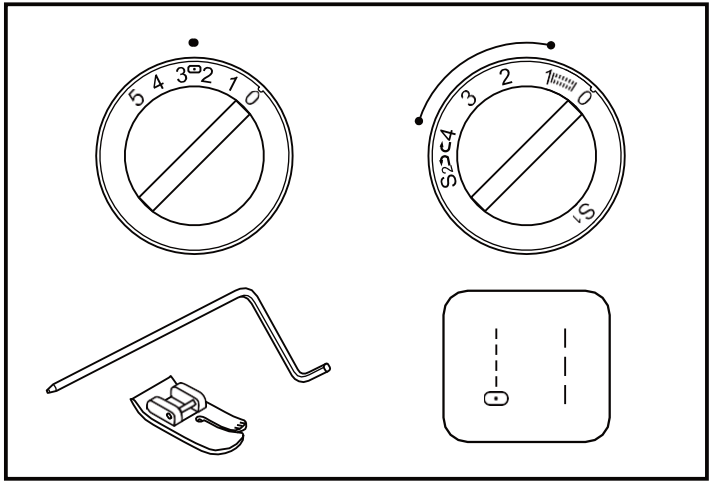


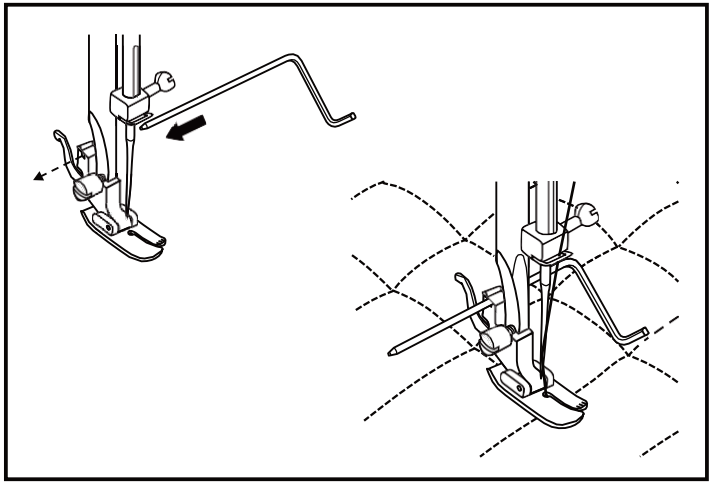

## ☐ Drapowanie

* Stopka drapująca to akcesoria dodatkowe i nie jest częścią opakowania maszyny.

Ustaw maszynę jak na rysunku.

1. Załóż stopkę drapującą.

2. Zrób jeden lub więcej rządków równych ściegów.
   Pociągnij dolną nić, aby udrapować więcej materiału.

3. Jeżeli chcesz więcej drapowania, zwolnij górną nić (do około 2) tak, aby dolna nić leżała na dolnej stronie materiału.

4. Wyciągnij dolną nić, aby udrapować więcej materiału.

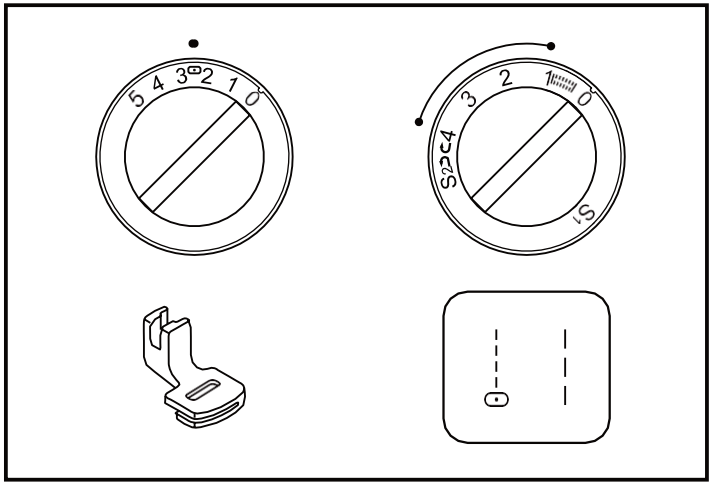


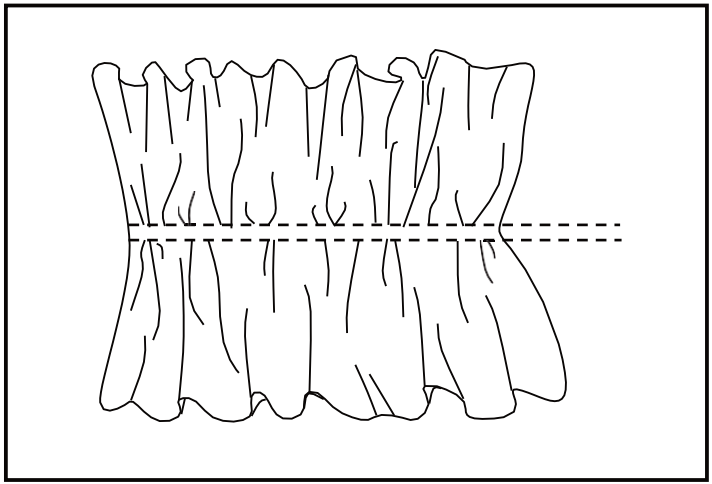

## ☐ Patchwork

Ściegów tych używa się do zszycia dwóch kawałków materiału z zachowaniem odstępu między ich brzegami.

1. Zegnij skraje dwóch kawałków materiału, wytwórz zagięcie i przyczep ich skraje do kawałka cienkiego papieru tak, aby między nimi została mała przerwa.

2. Selektor ściegów ustaw na „⧖“. Długość ściegu ustaw na „S1“.

3. Szyj wzdłuż skraju, przy rozpoczęciu szycia delikatnie pociągnij obydwie nici.
   * Użyj grubszych nici niż zwykłe.

4. Po szyciu wypruj szwy i usuń papier. Pracę zakończ węzłami na lewej stronie na początku i końcu szwów.

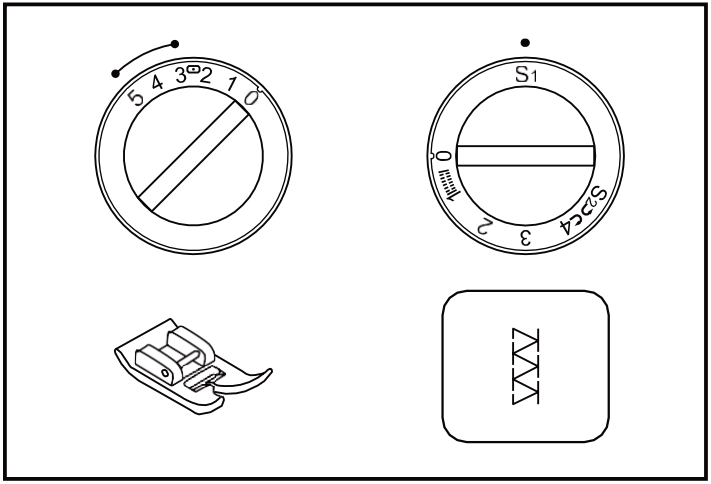


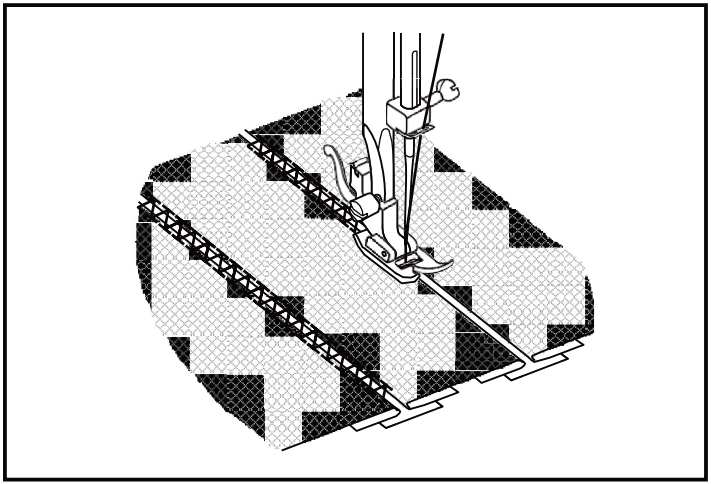

## ☐ Dwuigłówka

* Dwuigłówka to akcesoria dodatkowe. Nie jest częścią opakowania maszyny.

- Selektor ściegu ustaw na równy ścieg, środkową pozycję igły.

- Aby szyć dwuigłówką włóż dodatkowy kołek szpuli do otworu w górnej części maszyny.

- Sprawdź, czy nici do szycia dwuigłówką mają taką samą gęstość. Możesz użyć jednego lub dwóch kolorów.

- Załóż dwuigłówkę w taki sam sposób jak zwykłą igłę. Płaska strona igły musi być skierowana „od ciebie”.

- Postępuj według wskazówek nawlekania zwykłej igły. Każdą igłę nawlecz samodzielnie.

**Wskazówka:**
Przy szyciu dwuigłówką postępuj zawsze powoli i utrzymuj powolną prędkość, aby zapewnić jakościowe szycie. Przy szyciu dwuigłówką ze ściegiem zygzakowatym upewnij się, że szerokość ściegu jest ustawiona w zakresie między „0“ do „3.0“. Przy dwuigłówce nie używaj ustawień wyższych niż „3.0“ (dla modelu z 3 selektorami).

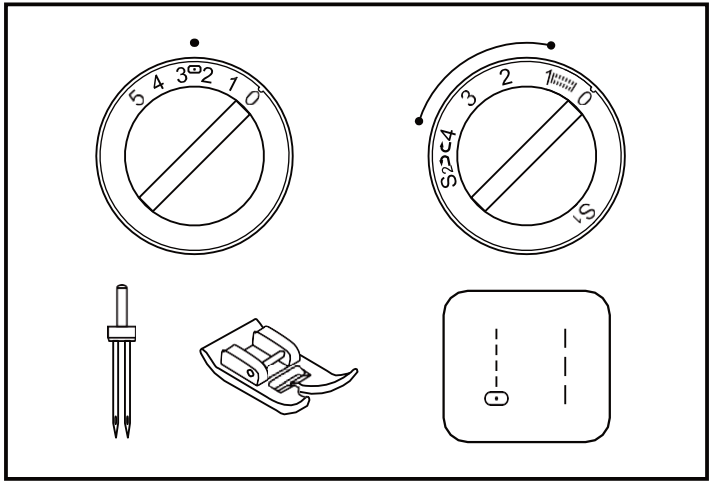


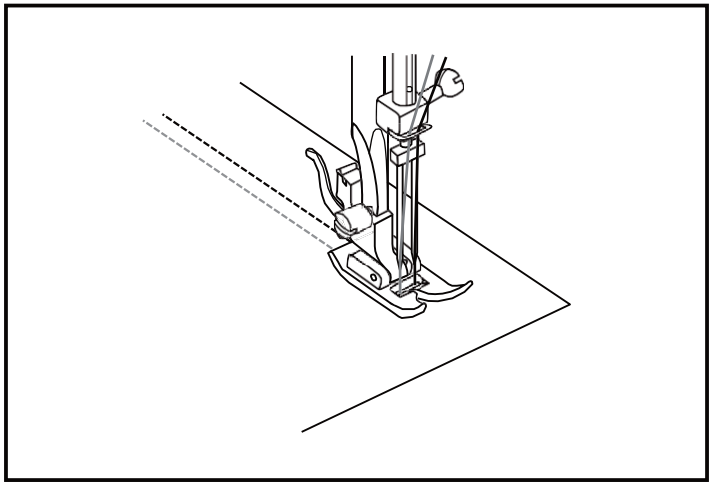

## ☐ Aplikowanie

- Ustaw selektor ściegów na zygzakowaty wąski.
- Wytnij wzór aplikacji i ręcznie przyszyj kilkoma szwami do materiału.
- Powoli szyj wzdłuż skraju aplikacji.
- Odetnij nadmiar materiału poza ściegiem. Nie przetnij ściegów.
- Usuń szwy.
- Zwiąż górną i dolną nić pod aplikacją, aby zapobiec rozpleceniu.

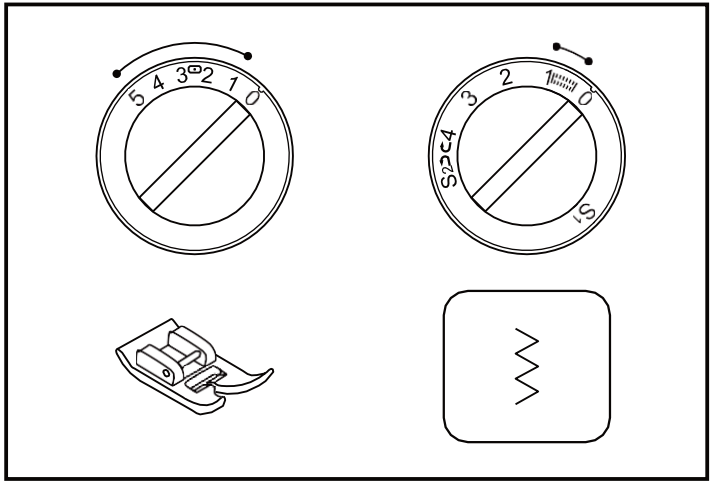


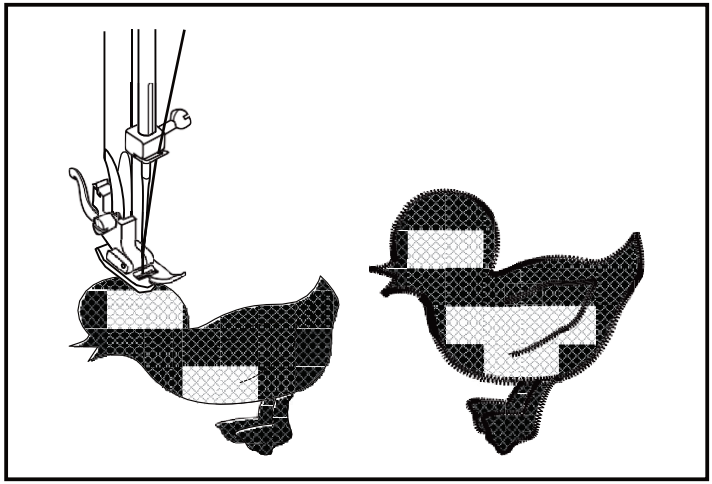

## ☐ Wyszywanie monogramów i wyszywanie z krążkiem do wyszywania*

- Ustaw maszynę jak na rysunku.

- Usuń stopkę dociskową i jej uchwyt.

- Załóż płytę dodatkową prowadnika.

- Zanim zaczniesz szyć, uruchom dźwignię stopki dociskowej.

- Szerokość ściegu ustaw według wielkości znaków lub wzoru.

**Przygotowanie do wyszywania monogramów i wyszywanie**

- Zaznacz pożądane znaki lub wzór na prawej stronie tkaniny.

- Jak najbardziej napnij materiał na krążku do szycia.

- Umieść materiał pod igłą. Upewnij się, że igła jest w pozycji dolnej.
- Obróć kółko do siebie i wyciągnij dolną nić do góry nad materiał.
  Zrób kilka szwów mocujących w punkcie początkowym.

- Trzymaj krążek kciukami i palcami wskazującymi obydwu rąk a materiał naciągaj palcami środkowymi i palcami serdecznymi z pomocą małych palców z zewnętrznej strony krążka.

* Obręcz do wyszywania nie jest częścią opakowania maszyny.

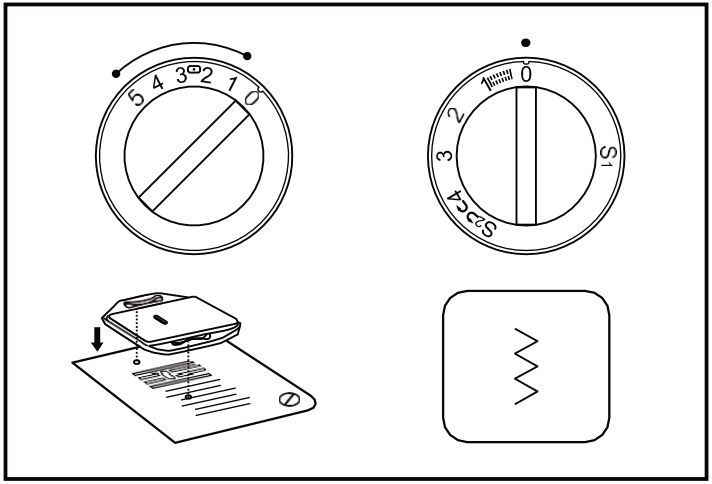


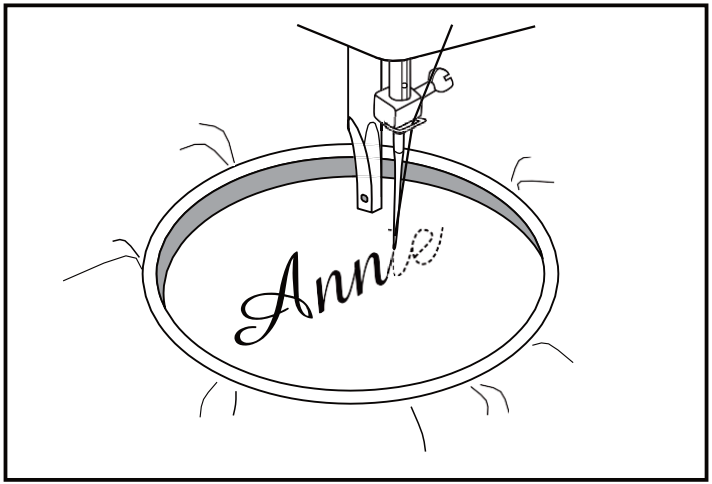

## ☐ Wyszywanie monogramów i wyszywanie z krążkiem do wyszywania*

### Wyszywanie monogramów

1. Szyj, ruszaj krążkiem powoli wzdłuż znaków ze stałą prędkością.

2. Upewnij kilkoma prostymi ściegami na końcu znaku.

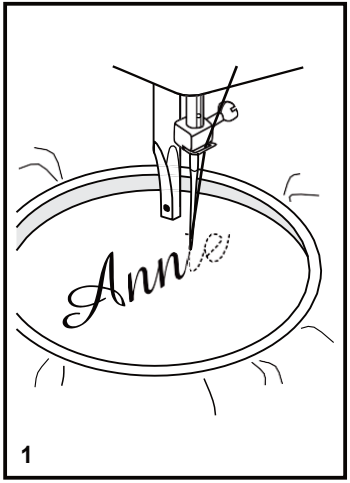

### Wyszywanie

1. Uszyj zewnętrzny brzeg wzoru, ruszając krążkiem do wyszywania.

2. Wypełnij wzór z zewnętrznego brzegu do środka i od wewnątrz do skraju konturu, aż wypełnisz cały wzór. Utrzymuj ściegi ciasno przy sobie.
   * Długie ściegi wykonuje się szybkimi ruchami obręczy, a krótkie powolnym ruchem.

3. Umocuj kilkoma szwami na końcu wzoru.

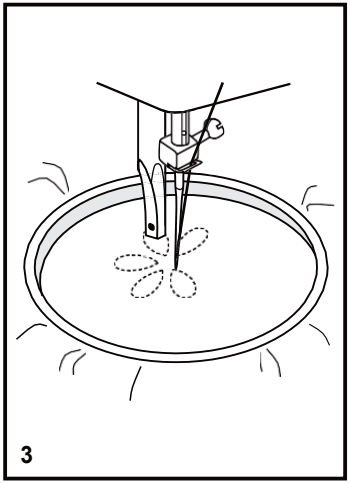


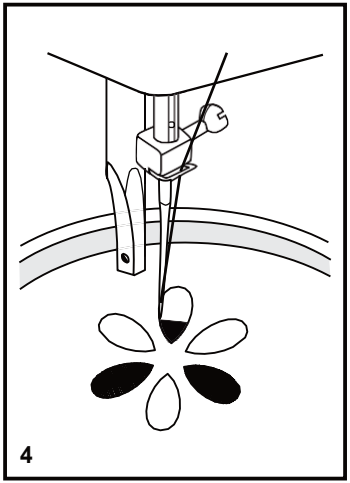

## ☐ Chodząca stopka

* Stopka chodząca to akcesoria dodatkowe. Nie jest częścią opakowania maszyny.

<u>Zawsze najpierw staraj się szyć bez stopki chodzącej, której powinno się używać tylko w razie konieczności.</u>

Łatwiej jest prowadzić materiał i mieć ogląd szycia przy użyciu standardowej stopki w maszynie. Maszyna oferuje wyjątkową jakość ściegów z szeroką skalą materiałów, od delikatnego szyfonu po kilka warstw dżinsu. Akcesorium „stopka chodząca“ wyrównuje prowadzenie górnej i dolnej warstwy materiału i poprawia porównanie wzorów prostopadłościennych. Stopka ta pomaga zapobiec nierównomiernemu podawaniu trudnych rodzajów materiałów.

1. Podnieś drążek stopki dociskowej.

2. Złóż „uchwyt stopki“, obracając śrubkę stopki w lewo. (3)

3. Załóż „stopkę chodzącą“ w następujący sposób
   i) Widelcowe ramionko musi wpasować się do śrubki i uchwytu igły. (2)
   ii) Wsuń plastikową „głowicę“ z lewej do prawej tak, aby zapadła na „drążek stopki dociskowej“.
   iii) Uruchom „drążek stopki dociskowej“.
   iv) Nałóż i pociągnij w prawo „śrubkę stopki dociskowej“.

4. Skontroluj dociągnięcie „śrubki igły“ i „śrubki drążka stopki dociskowej“.

5. Wyciągnij dolną nić do góry i przewlecz obydwie nici za stopkę chodzącą.

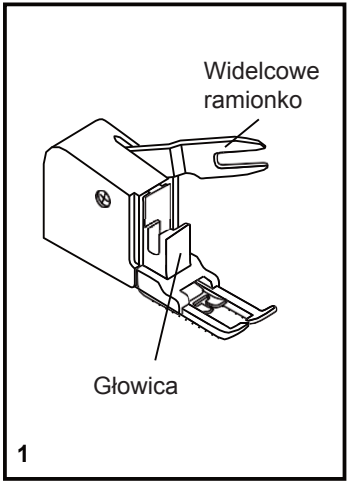


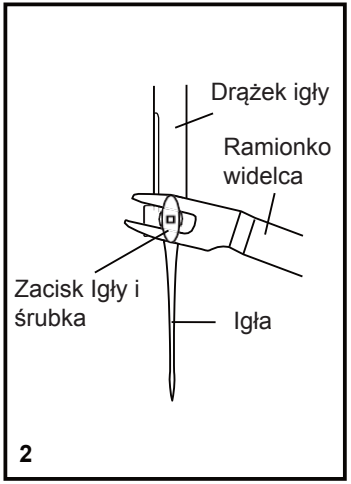


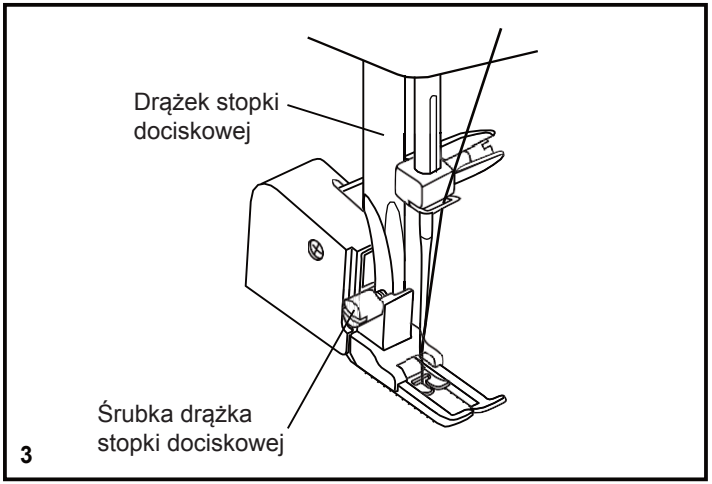

## ☐ Konserwacja

**Ostrzeżenie:** odłącz maszynę od prądu, wyciągając wtyczkę z gniazdka. Przed czyszczeniem maszyny do szycia musisz zawsze wyciągnąć wtyczkę z gniazdka.

**Montaż płytki ściegowej: (1)**
Obracając kółko ręczne podnieś igłę do pozycji górnej. Otwórz przednią pokrywę z zawiasami i odkręć śrubokrętem dwie śrubki płytki ściegowej.

**Czyszczenie podajnika: (2)**
Wyjmij pudło szpuli i wyczyść pędzlem całą przestrzeń.

**Czyszczenie i smarowanie czółenka: (3)**
Wyjmij pokrywę szpuli. Rozłóż dwa zatrzaski (a) do zewnątrz. Wyjmij pokrywę czółenka (b) i czółenko (c) i wyczyść je miękką ścierką. Naolejuj punkt (d) (1-2 krople) olejem do maszyn do szycia. Obróć ręczne kółko, dopóki podnośnik (e) nie będzie w lewej pozycji. Załóż czółenko (c). Załóż pokrywę czółenka i zatrzaśnij dwa zatrzaski. Włóż pudełko szpuli i szpulę i załóż płytkę ściegową.

**Ważne:** regularnie usuwaj grudki i nici. Zapewnij maszynie regularną konserwację w autoryzowanym serwisie.

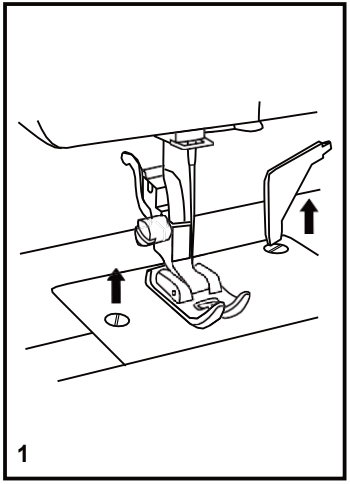
1

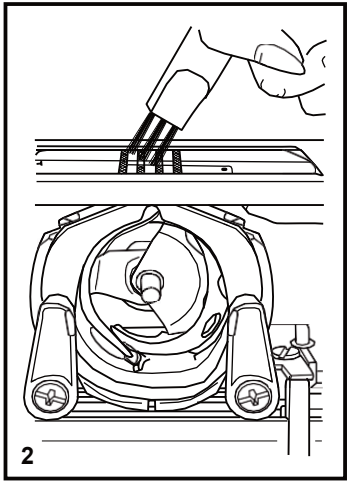
2

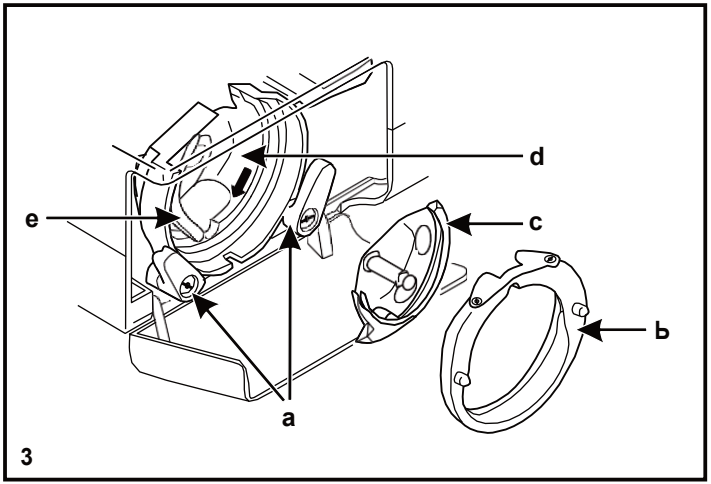

3

## ☐ Rozwiązanie ewentualnych problemów

| Problem | Przyczyna | Rozwiązanie |
|---|---|---|
| Przerywa się górna nić. | 1. Nić jest niewłaściwie nawleczona.<br>2. Wysokie naprężenie górnej nici.<br>3. Nić jest za gruba do igły.<br>4. Niewłaściwie założona igła.<br>5. Nić owinęła się wokół kołka szpuli.<br>6. Uszkodzona igła. | 1. Jeszcze raz nawlecz nić.<br>2. Zmniejsz naprężenie nici (niższa cyfra).<br>3. Wybierz większą igłę.<br>4. Wyjmij i nałóż igłę (płaską stroną dziurką do tyłu).<br>5. Wyjmij szpulę i zaplątaną nić.<br>6. Wymień igłę. |
| Przerywa się dolna nić. | 1. Niewłaściwie założone pudełko szpuli.<br>2. Niewłaściwie nawleczona nić.<br>3. Wysokie naprężenie dolnej nici. | 1. Zdejmij i jeszcze raz załóż pudełko szpuli. Musi to robić się swobodnie.<br>2. Sprawdź szpulę i jej pudełko.<br>3. Zmniejsz naprężenie dolnej nici. |
| Pomijanie ściegów. | 1. Igła jest niewłaściwie założona.<br>2. Uszkodzona igła.<br>3. Niewłaściwy rozmiar igły.<br>4. Niewłaściwie założona stopka dociskowa. | 1. Wyjmij i z powrotem załóż igłę (płaską stroną dziurką do tyłu).<br>2. Załóż nową igłę.<br>3. Wybierz igłę odpowiednią do nici i materiału.<br>4. Sprawdź i załóż odpowiednio. |
| Igła się łamie. | 1. Uszkodzona igła.<br>2. Igła jest niewłaściwie założona.<br>3. Nieodpowiedni rozmiar igły do materiału.<br>4. Nie działa właściwie stopka dociskowa. | 1. Załóż nową igłę.<br>2. Wyjmij i z powrotem załóż igłę (płaską stroną dziurką do tyłu).<br>3. Wybierz igłę odpowiednią do nici i materiału.<br>4. Wybierz odpowiednią stopkę. |
| Luźne ściegi. | 1. Nić jest niewłaściwie nawleczona.<br>2. Szpula jest niewłaściwie nawleczona.<br>3. Niewłaściwe zestawienie igły/materiału/nici.<br>4. Niewłaściwe naprężenie nici. | 1. Sprawdź nawleczenie.<br>2. Nawlecz szpulę według instrukcji.<br>3. Rozmiar igły musi odpowiadać materiałowi i nici.<br>4. Popraw naprężenie. |
| Nakładanie ściegów. | 1. Igła jest zbyt gruba do materiału.<br>2. Niewłaściwe ustawienie długości ściegu.<br>3. Bardzo duże naprężenie nici.<br>4. Podwinięcie materiału. | 1. Wybierz cieńszą igłę.<br>2. Popraw długość ściegu.<br>3. Zmniejsz naprężenie nici.<br>4. Przy bardzo delikatnych lub elastycznych materiałach użyj podkładu. |
| Nierównomierne ściegi, podawanie. | 1. Nić złej jakości.<br>2. Niewłaściwie nawleczona dolna nić.<br>3. Za mocne ciągnięcie materiału. | 1. Wybierz nić wyższej jakości.<br>2. Wyjmij dolną szpulę, zwiń i włóż na miejsce.<br>3. Podczas szycia nie ciągnij materiału, niech podaje go maszyna. |
| Maszyna jest głośna. | 1. Maszynę trzeba nasmarować.<br>2. Grudki lub olej zapchały czółenko lub drążek igły.<br>3. Użyto oleju złej jakości.<br>4. Igła jest uszkodzona. | 1. Nasmaruj według instrukcji.<br>2. Wyczyść czółenko i podajnik według instrukcji.<br>3. Używaj tylko oleju wysokiej jakości do maszyn do szycia.<br>4. Wymień igłę. |
| Maszyna się zacina. | Oplątana nić w czółenku. | Wyjmij górną nić i pudełko szpuli, obróć ręczne kółko w obydwu kierunkach i usuń nić. Nasmaruj według instrukcji. |

Nie likwiduj starych urządzeń elektrycznych jako niesegregowane odpady komunalne, skorzystaj ze specjalnej zbiórki odpadów. Po więcej informacji skontaktuj się z administracją lokalną.
W przypadku likwidacji urządzeń elektrycznych w naturze lub na wysypiskach do wód podziemnych i łańcucha pokarmowego mogą przeniknąć niebezpieczne substancje, które mogą zaszkodzić zdrowiu.
Przy wymianie starych urządzeń za nowe, sprzedawca jest ustawowo zobowiązany bezpłatnie przyjąć od ciebie stare urządzenie do likwidacji.

021V5A0103

## FONTOS BIZTONSÁGI UTASÍTÁSOK

Az elektromos készülékek használatánál be kell tartani bizonyos alapszabályokat, többek között:
A varrógép üzembe helyezése előtt olvassa el figyelmesen valamennyi utasítást.

**VESZÉLYES - az elektromos áramütés veszélyének elkerülése érdekében:**

1. Ne hagyja felügyelet nélkül a varrógépet, ha az csatlakoztatva van az elektromos hálózathoz.
2. Válassza le a készüléket az áramkörről a varrás befejezése után és minden tisztítás előtt.

**FIGYELEM - égési sérülések, tűz elektromos áramütés, egyéb sérülések veszélyének csökkentése miatt:**

1. A varrógép üzembe helyezése előtt olvassa el figyelmesen az utasításokat.
2. Tárolja az útmutatót egy megfelelő helyen e gép közelében, és amennyiben továbbadja valakinek a készüléket, mellékelje hozzá az útmutatót is.
3. A készüléket csak száraz környezetben használható.
4. Soha ne hagyja felügyelet nélkül a készüléket gyerekek vagy idős személyek közelében, akik nem képesek felmérni a fennálló veszélyeket.
5. A készüléket használhatják 8 évnél fiatalabb gyerekek is, amennyiben felügyelnek rájuk, vagy kellő utasításokat kaptak a készülék használatát illetően egy, a biztonságukért felelős személytől.
6. Ne engedje, hogy gyerekek játszanak a készülékkel.
7. A tisztítást és karbantartást nem végezhetik gyerekek felügyelet nélkül.
8. Mindig kapcsolja ki a gépet az előkészületek folyamán (tűcsere, szálbefűzés, talpcsere stb.).
9. Válassza le a gépet az elektromos hálózatról, ha használaton kívül van, ezzel elkerülhető a véletlenszerű bekapcsolás veszélye.
10. Válassza le a gépet az elektromos hálózatról izzócsere, ápolás (olajozás, tisztítás) előtt.
11. Ne használja a varrógépet nedves vagy vizes környezetben.

12. Ne húzza a tápkábelt az áramtalanításnál, fogja meg a csatlakozódugót.
13. A hibás LED lámpát a fennálló veszélyek elkerülése miatt a gyártónak, szerviz-technikusnak vagy hasonlóan képzett személynek kell kicserélnie.
14. Ne helyezzen semmit a lábszabályozóra.
15. Ne használja a varrógépet, ha akadályok vannak a szellőzőnyílások előtt, tartsa tisztán, portól, cérnától és anyagmaradványoktól mentesen a nyílásokat és a szabályozókat.
16. A készülék csak az alábbi típusú pedálokkal használható: KD-1902, FC-1902 (110-120V terület)/KD-2902, FC- 2902A, FC-2902C, FC-2902D (220-240V terület)/4C-316B (110-125V terület)/4C-316C (127V terület)/4C-326C (220V terület)/4C-326G (230V terület)/4C-336G (240V terület)/4C-336G (220-240V terület).
17. A lábszabályozó tápkábelét nem lehet kicserélni. Sérülés esetén ki kell cserélni az egész lábszabályozót.
18. Szokásos üzemeltetés esetén a zajszint nem éri el a 75 dB (A) értéket.
19. Az elektromos készülékek selejtezése a háztartási hulladékkal tilos, használja a helyi gyűjtőtelepet.
20. Megfelelő információk hiányában forduljon segítségért a helyi hivatalhoz.
21. A nem engedélyezett hulladéktelepeken a készülékben levő mérgező anyagok bejuthatnak a talajvízbe és ezáltal az élelmiszerhálózatba is, ami veszélyezteti az egészséget.
22. A törvény kötelezi a viszonteladót a régi készülék átvételére egy új készülék vásárlása esetén.
23. A készüléket nem használhatják csökkent fizikai, mentális vagy érzékszervi képességű személyek, sem gyerekek, amennyiben nem részesültek kellő felvilágosításban a készülék használatáról.
24. Ne engedje, hogy gyerekek játszanak a készülékkel.

# ŐRIZZE MEG AZ ÚTMUTATÓT

A készülék csak háztartási használatra alkalmas.

***Gratulálunk!***

A új varrógép élvezetessé teszi a pontos varrást minden anyagtípusnál, a többrétegű farmeranyagtól kezdve egészen a finom selyemig.

A varrógép kezelése rendkívül egyszerű. Személyes biztonsága, a varrógép funkcióinak kihasználása és egyben egyszerű használata érdekében javasoljuk, hogy olvassa el valamennyi, az útmutatóban összefoglalt fontos biztonsági szabályt és utasítást.

A készülék üzembe vétele előtt javasoljuk az útmutatóban ismertetett lépések betartását. Ismerje meg új varrógépe funkcióit és előnyeit.

## ☐ Tartalom


☐ A gép fő részei ..... 2
☐ A gép fő részei ..... 3
☐ Tartozékok ..... 4
☐ A toldalékkar felszerelése ..... 5
☐ Csatlakoztatás az elektromos aljzathoz ..... 6
☐ A nyomótalp kétfokozatú emelőkarja ..... 7
☐ A talpnyomás beállítása (opcionális) ..... 7
☐ A talptartó beszerelése ..... 8
☐ Orsózás ..... 9
☐ Orsó behelyezése ..... 10
☐ Tű behelyezése ..... 11
☐ Felsőszál befűzése ..... 12
☐ Automatikus tűbefűző ..... 13
☐ Szálfeszesség ..... 14
☐ Az alsó szál kihúzása ..... 15
☐ Hátravarrás ..... 16
☐ Az anyag eltávolítása ..... 16
☐ A szál elvágása ..... 16
☐ Tű/anyag/cérna táblázat ..... 17
☐ Öltéstípus ..... 18
☐ Egyenes öltés ..... 19
☐ Cikcakk öltés ..... 20
☐ Vak/fehérnemű/szegélyöltés ..... 21
☐ Overlock öltések ..... 22
☐ Gombfelvarrás ..... 23
☐ Gomblyukazás ..... 24
☐ Cipzár bevarrása és szegélyek kialakítása ..... 25
☐ Hengerszegély varrása ..... 26
☐ Háromszoros cikcakköltés ..... 27
☐ Öltésválasztás ..... 28
☐ Rugalmas öltés ..... 29
☐ Varrás zsinórozó talppal ..... 30
☐ Stoppolás ..... 31
☐ Praktikus öltések ..... 32
☐ Quilting ..... 33
☐ Fodrozás ..... 34
☐ Patchwork ..... 35
☐ Ikertű ..... 36
☐ Rátét ..... 37
☐ Monogramok és hímzés hímzőkerettel* ..... 38
☐ Monogramok és hímzés hímzőkerettel* ..... 39
☐ Felső anyagtovábbító talp ..... 40
☐ Ápolás ..... 41
☐ Hibaelhárítás ..... 42

## ☐ A gép fő részei

1. Felsőszál feszesség-szabályozó
2. Talpnyomás szabályozó (opcionális)
3. Szálemelő
4. Szálvágó
5. Nyomótalp
6. Tűlemez
7. Toldalékkar és tartozékdoboz
8. Orsózó tengely
9. Orsózó megállító
10. Öltéshossz tárcsa (csak néhány modellnél)
11. Öltésszélesség tárcsa (csak néhány modellnél)
12. Öltéskijelző
13. Hátramenet-kar
14. Automata tűbefűző (opcionális)

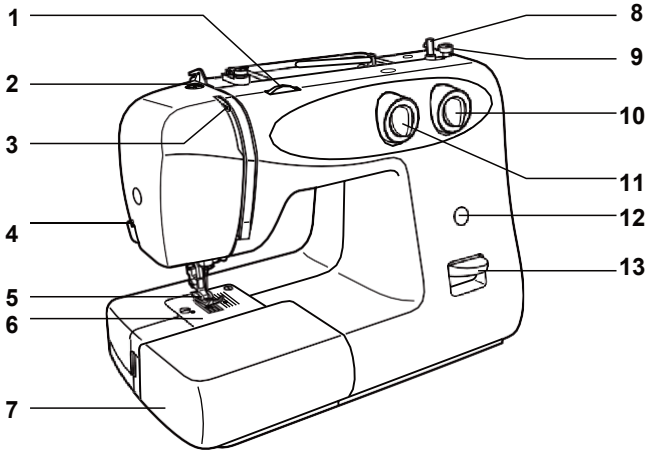


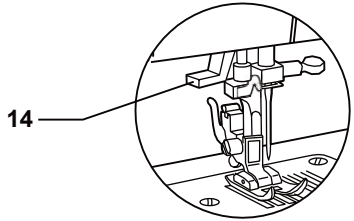

## ☐ A gép fő részei

15. Vízszintes cérnatartó tüske
16. A másik cérnatartó tüske nyílása
17. Kézikerék
18. Programválasztó tárcsa
19. Főkapcsoló
20. Kábelcsatlakozás
21. Felsőszál vezető orsózáshoz
22. Felsőszál vezető
23. Fogantyú
24. Nyomótalp-emelőkar
25. Lábszabályozó
26. Tápkábel

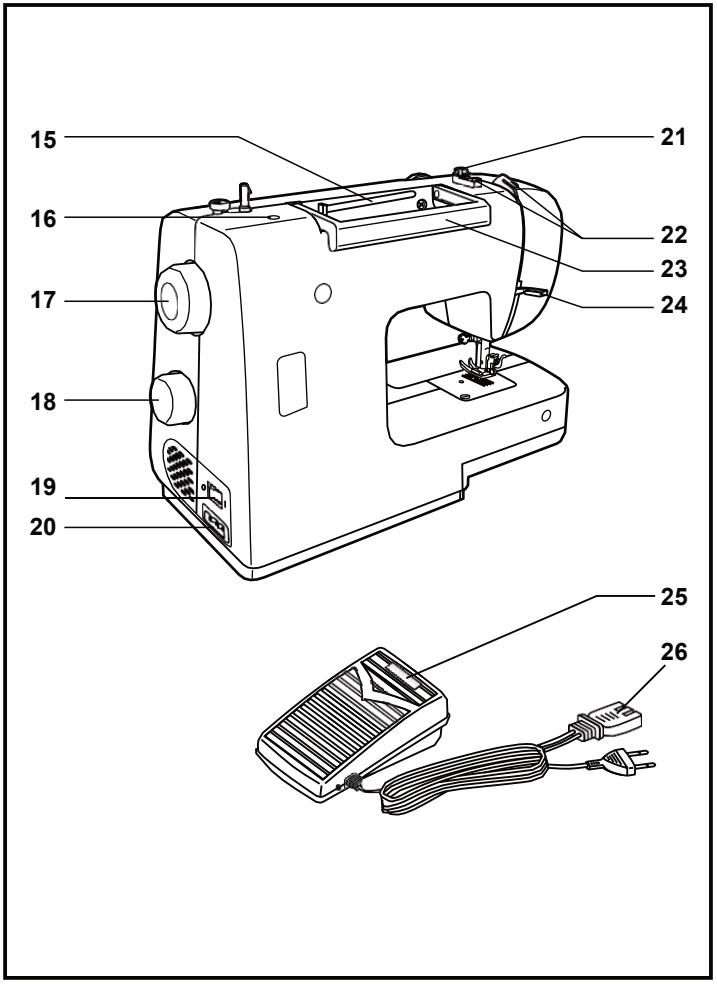

## ☐ Tartozékok

### Standard tartozékok

a. Univerzális talp
b. Cipzártalp
c. Gomblyukazó talp
d. Gombfelvarró talp
e. L alakú csavarhúzó
f. Varratfejtő/ecset
g. Olajozó flakon
h. Tűkészlet (3x)
i. Varratvezető
j. Orsók (3x)
k. Stoppoló lemez
l. Orsótartó (kicsi/nagy)
m. Extra orsótüske
n. Orsótüske alátét

### Extra tartozékok (opcionális)

o. Szaténöltés talp
p. Overlock talp
q. Vaköltés talp
r. Stoppoló/hímző talp
s. Hengerelt szegély talp
t. Zsinórozó talp
u. Quilt talp
v. Fodrozó talp
w. Felső továbbító
x. Ikertű

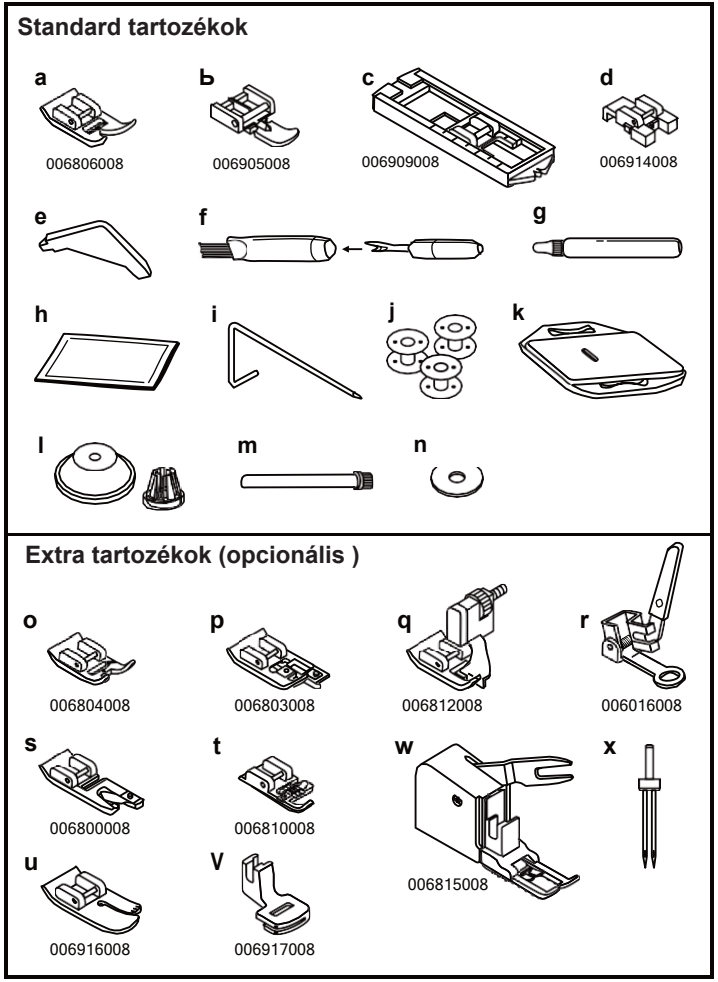

## ☐ A toldalékkar felszerelése

Vízszintesen tartva, tolja be a toldalékkart a nyíl irányában. (1)

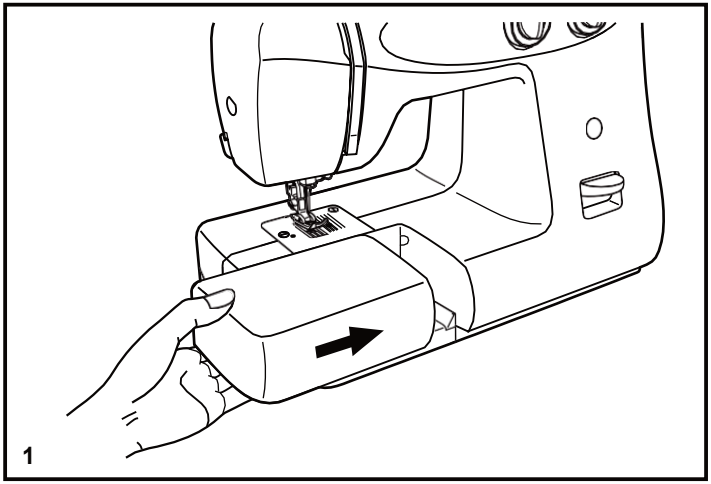


A toldalékkar belső tere egyben tartozékdobozként is használható.

A doboz kinyitásához fordítsa ki a fedőlapot az ábra szerint. (2)

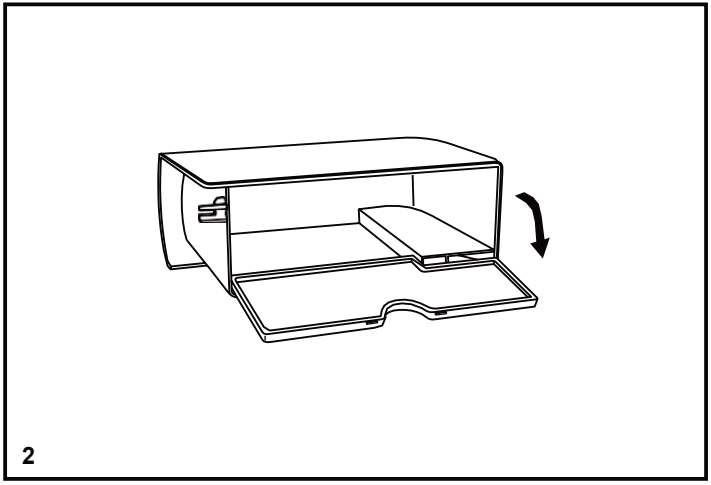

## ☐ Csatlakoztatás az elektromos aljzathoz

Csatlakoztassa a készüléket az elektromos hálózathoz az ábra alapján. (1)
Polarizált csatlakozódugóval ellátott készülékek esetén megfelelően polarizált elektromos aljzatot kell használni. (2)

**Figyelmeztetés**: Válassza le a készüléket az áramkörről, amikor nem használja.

**Lábszabályozó**
A lábszabályozó a varrás sebességét szabályozza. (3)

**Figyelmeztetés**: Ha kétségei vannak az elektromos csatlakoztatással kapcsolatban, forduljon egy villanyszerelőhöz. Válassza le a készüléket az áramkörről, amikor nem használja.

**Világítás**
Nyomja meg a főkapcsolót a készülék (A) és a világítás („I“) bekapcsolásához.

**FONTOS MEGJEGYZÉS**
Polarizált dugóval ellátott készülékek: (az egyik villa szélesebb a másiknál).
Az áramütés veszélyének csökkentése érdekében ezt a dugót csak egy irányban lehet bedugni az aljzatba. Ha nem lehet bedugni, fordítsa meg a dugót. Ha még mindig nem lehet bedugni, kérjen meg egy villanyszerelőt egy megfelelő aljzat beszerelésére. Ne próbálja meg megváltoztatni az elektromos aljzatot! (2)

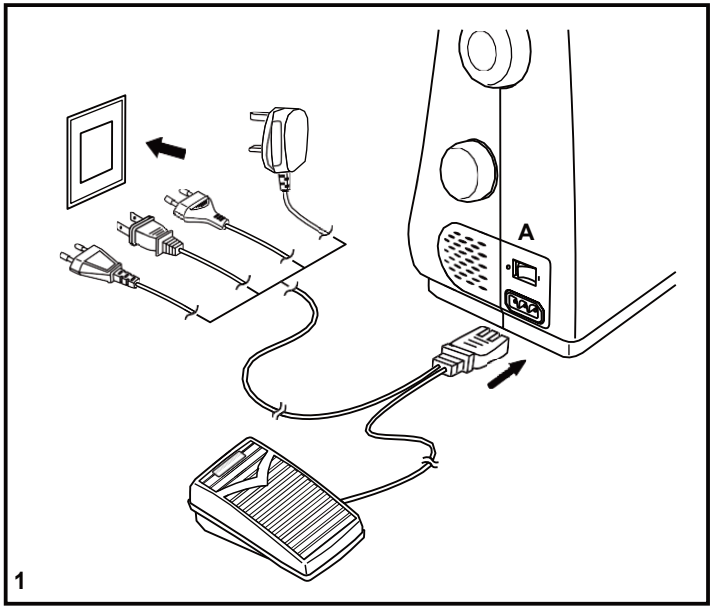


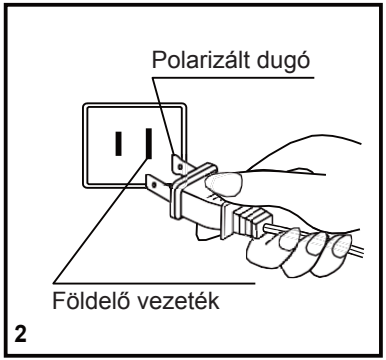


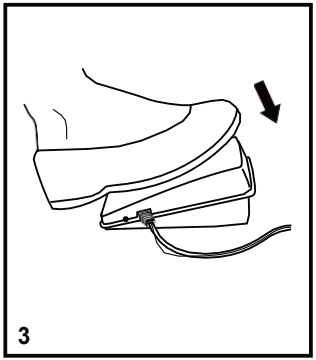

## ☐ A nyomótalp kétfokozatú emelőkarja

Több réteg vagy vastag anyagok varrásánál a nyomótalpat a második fokozatba lehet helyezni, ez megkönnyíti az anyag aláhelyezését. (A)

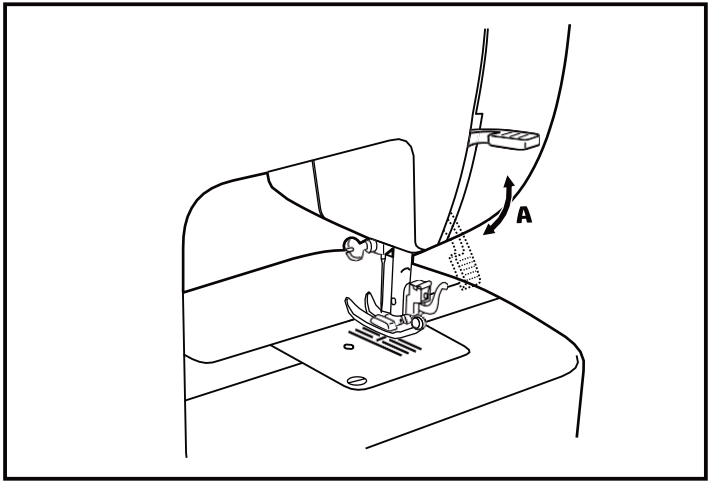


## ☐ A talpnyomás beállítása (opcionális)

A talpnyomás gyárilag van beállítva, és nincs szükség további beállításokra az anyag típusa szerint (könnyű vagy nehéz anyag).

Ha meg akarja változtatni a talpnyomást, egy pénzérmével fordítsa el a nyomást beállító csavart.

Nagyon vékony anyagok varrásánál balra fordítva lazítsa ki a csavart, nehéz anyagok esetén húzza szorosabbra jobb irányba történő elfordításával.

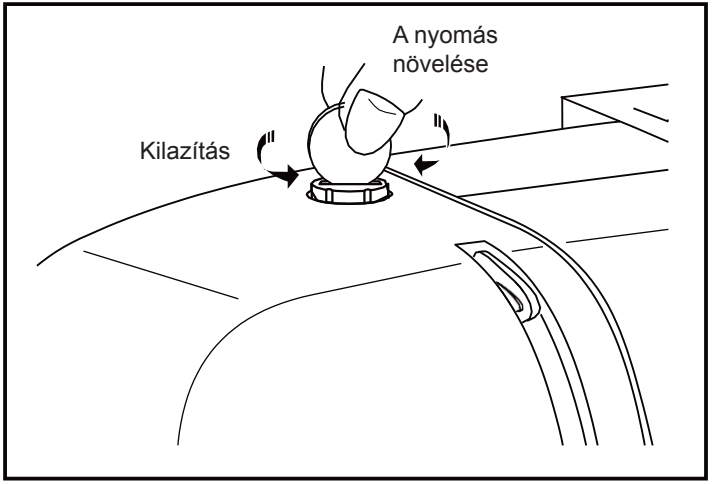

## ☐ A talptartó beszerelése

Emelje fel a nyomótalp szárát. (a). (1)
Szerelje be a talptartót (b) az ábra szerint.

**A nyomótalp beszerelése**
Húzza le a talptartót (b), amíg a rovátka (c) közvetlenül a tüske felett lesz (d). (2)
Emelje fel a kart. (e)
Engedje el a nyomótalp tartóját (b) és a nyomótalp (f) automatikusan a helyére kattan.

**A nyomótalp leszerelése**
Emelje fel a talpat. (3)
Emelje fel a kart, (e) és a talp kilazul.

**A varratvezető felszerelése**
Helyezze a varratvezetőt a tartó nyílásába az ábra szerint (g).
A varratvezető pozícióját individuálisan kell beállítani szegélyezéshez, berakásokhoz stb. (4)

**Figyelmeztetés**: A fenti lépések elvégzése előtt állítsa a főkapcsolót OFF helyzetbe („O“).

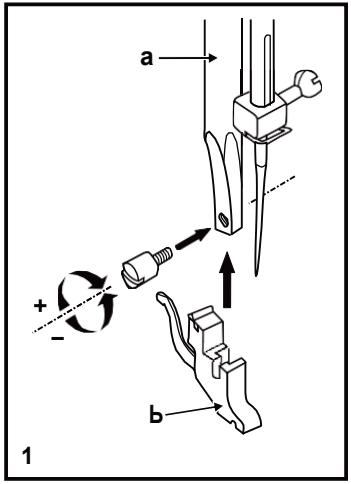


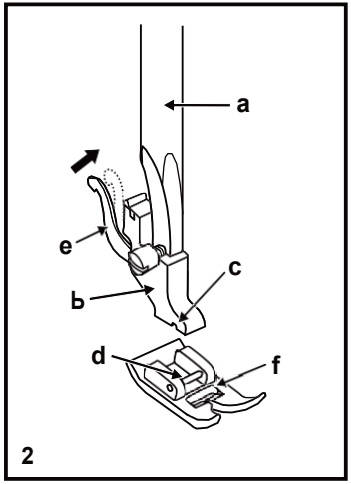


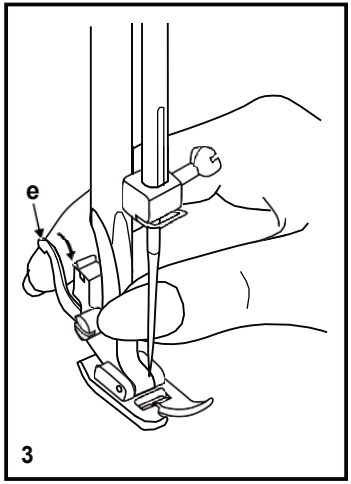


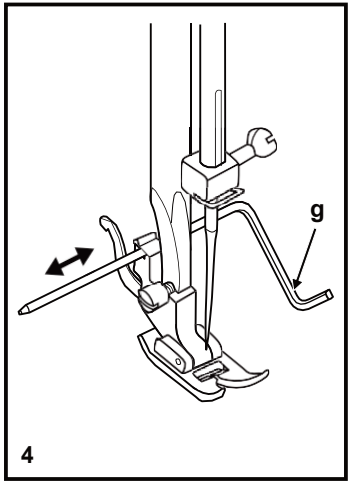

## ☐ Orsózás

- Helyezze a cérnát és a szálterelő tányért a cérnatartóra. (1)
- Kisebb cérnaspulniknál helyezze a szálterelő tányért keskeny oldalával a spulni felé. (2)
- Vezesse a szálat az óramutató irányában az orsózó feszítőtárcsája körül. (3)
- Fűzze be a szálat az ábra szerint, és helyezze a tengelyre. (4)
- Tolja jobbra az orsót. (5)
- Tartsa a szál végét. (6)
- Nyomja le a pedált. (7)
- Vágja le a szárat. (8)
- Csúsztassa balra az orsózó tengelyt az orsóval (9) és vegye le.

**Megjegyzés:** ha az orsózó „orsózás“ pozícióban van, a gép nem fog varrni, és a kézikerék nem fog forogni.
A varrás elindításához tolja balra az orsózó tengelyt (varró pozíció).

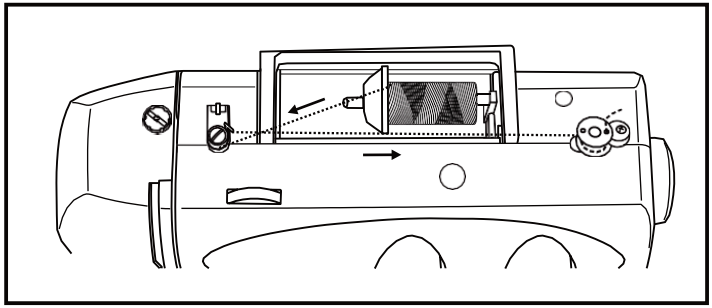

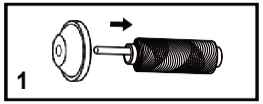


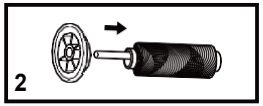


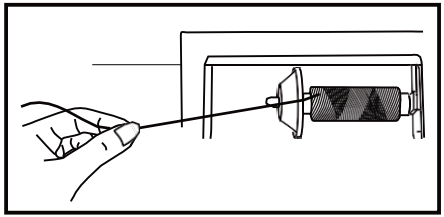

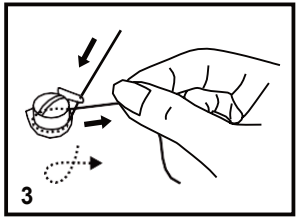


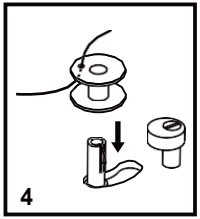


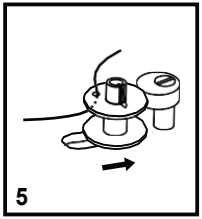


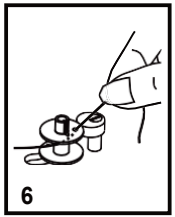


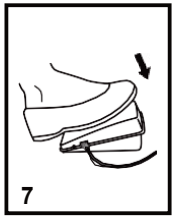


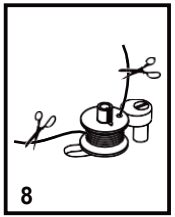


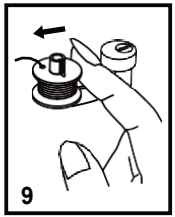

## ☐ Orsó behelyezése

**Az orsó behelyezésekor vagy kiemelésekor a tűt a legfelső állásba kell emelni.**

1. Nyissa fel a fedelet.

2. Tartsa az egyik kezében az orsótokot. Helyezze be az orsót úgy, hogy a szál az óramutató járásának irányában fusson (nyíl).

3. Helyezze a szálat a feszítőrugó alá.

4. Tartsa az orsótokot a nyitott retesznél fogva.

5. Helyezze be a greiferbe.

**Figyelmeztetés**: A fenti lépések elvégzése előtt állítsa a főkapcsolót OFF helyzetbe („O“).

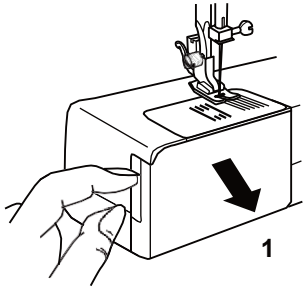


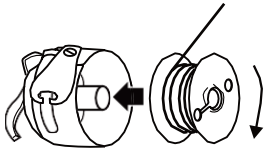


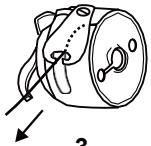


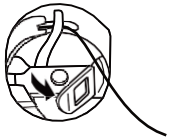


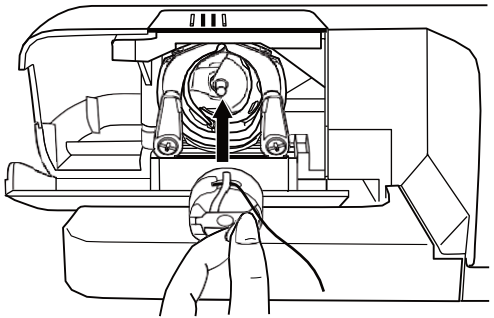

## ☐ Tű behelyezése

A tűket rendszeresen cserélni kell, amint elhasználódtak és gondot okoznak a varrásnál.
A tű behelyezésénél tartsa be az alábbi lépéseket.

A. Lazítsa ki a tűtartó csavarját majd az új tű behelyezése után húzza újra be. (1)

B. A tű lapos oldalának hátrafelé kell irányulnia.

C/D. Ütközésig tolja be a tűt.

**Figyelmeztetés**: A fenti lépések elvégzése előtt állítsa a főkapcsolót OFF helyzetbe („O“).

A tűknek hibátlan állapotban kell lenniük. (2)
Az alábbi helyzetek gondokat okozhatnak:

A. Meggörbült tű

B. Kicsorbult él

C. Tompa tű

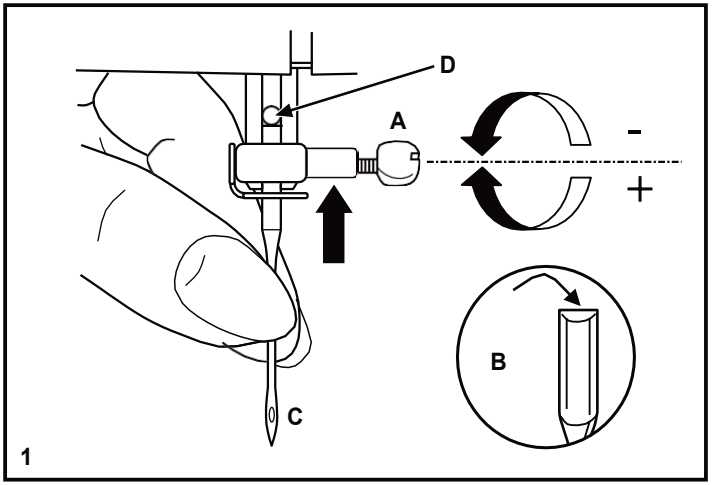


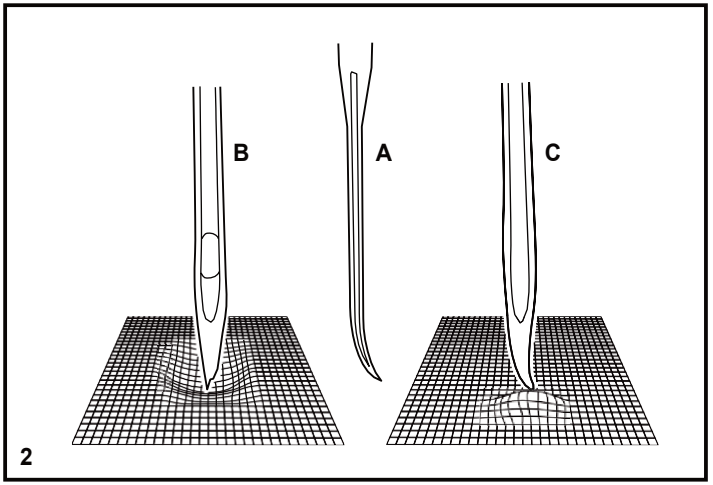

## ☐ Felsőszál befűzése

A tű befűzése egyszerű, de helyesen kell elvégezni, különben problémák léphetnek fel.

- Először emelje a tűt a legfelső állásba (1) és emelje meg a nyomótalpat a feszítőtárcsák kioldásához. (2)
  **Megjegyzés**: biztonsági okokból áramtalanítsa a készüléket az alábbi lépések elvégzése előtt.
- Emelje meg a cérnatartó tüskét. Helyezze a spulnit a cérnával a tüskére, és rögzítse a tányérral az ábra szerint. Kis spulnik esetén fordítsa a tányér keskeny részét a spulni felé (3)
- Vezesse át a szálat a felső szálvezetéken. (4)
- Ezután vezesse át a szálat a felső szál feszítőszabályozójának (5) feszítőtárcsái között.
- Fűzze be a feszítőmodult a szál átvezetésével a jobb és bal csatornán (6). A folyamat alatt tartsa a szálat a spulni és a szálvezető között (4).
- A mozdulat felső részében vezesse a szálat jobbról balra haladva a szálemelő horgon át, majd ismét lefelé. (7)
- Most fűzze be a szálat a tűtartó vékony, drót szálvezetéke mögött, (8) majd lefelé vezetve fűzze be a tű fokán, elölről hátrafelé.
- Húzzon ki kb. 20 cm hosszú szálat a tű mögött. Vágja a szálat a kellő hosszra a szálvágóval. (9)

**Megjegyzés**: a használati utasítás a gyárilag beszerelt automatikus tűbefűzőhöz a 13. oldalon található.

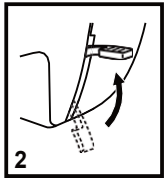


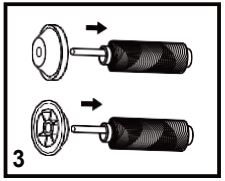


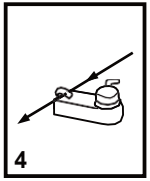


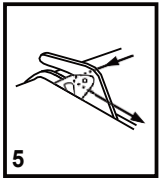


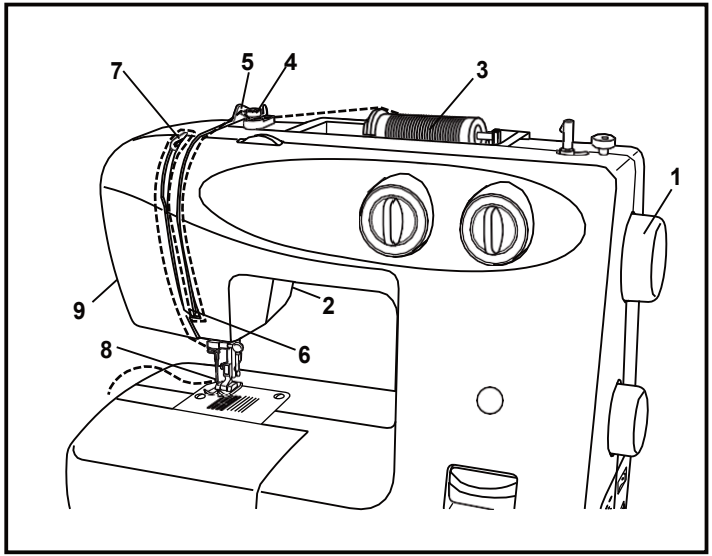


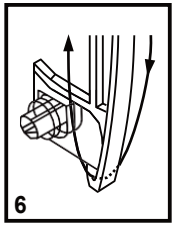


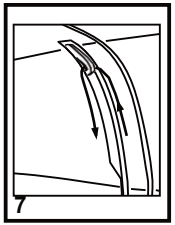


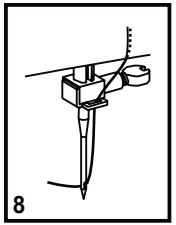


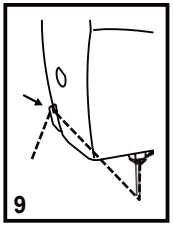

## ☐ Automatikus tűbefűző

* Az automatikus tűbefűző egy gyárilag beszerelt, opcionális tartozék.
Amennyiben az ön készüléke rendelkezik ezzel a funkcióval, tartsa be az alábbiakat:

- Emelje a tűt a felső állásba.

- Nyomja le a kart (A).
- A tűbefűző automatikusan tűbefűző pozícióra fordul (B).

- Fűzze be a tűt a horog körül (C).

- A tű elülső részében fűzze át a szálat a horog körül (D) alulról felfelé.

- Lazítsa ki a kart (A).

- Húzza át a szálat a tű fokán.

**Figyelmeztetés**: A fenti lépések elvégzése előtt állítsa a főkapcsolót OFF helyzetbe („O“).

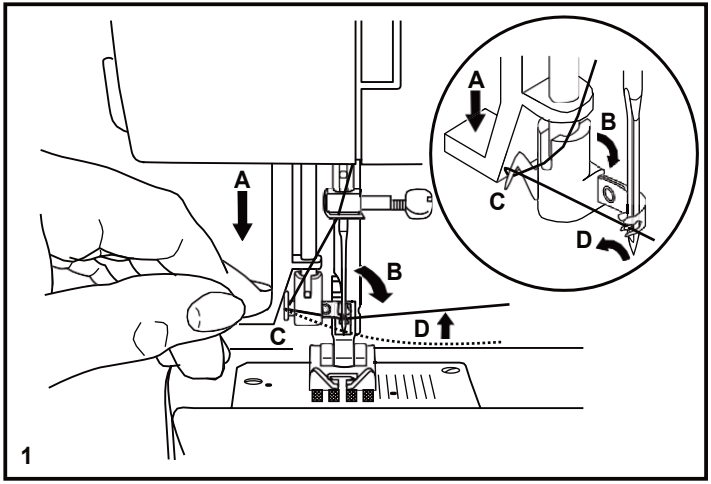


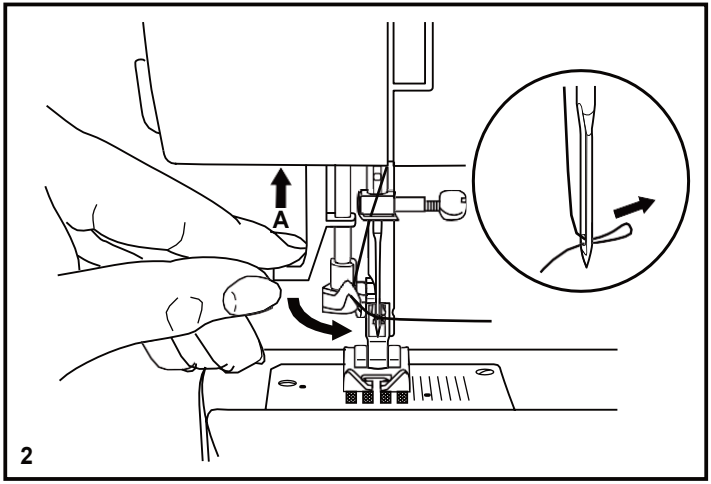

## ☐ Szálfeszesség

**A felső szálfeszesség beállítása (1)**
Szálfeszesség beállítások száma: „4“
A feszesség növeléséhez állítsa a szabályozótárcsát a legközelebbi magasabb számjegyre. A feszesség csökkentéséhez fordítsa a legközelebbi alacsonyabb számjegyre.
A. Normál szálfeszesség
B. A felső szál túl laza
C. A felső szál túl feszes

**Az alsó szálfeszesség beállítása (2)**
Az alsó szálfeszesség ellenőrzéséhez vegye ki az orsótokot, és tartsa az orsót a szálnál fogva. Rántsa meg egyszer-kétszer. Helyes szálfeszesség esetén kb. 3-5 cm fog letekeredni.
Ha a szál túl feszes, egyáltalán nem fog letekeredni. Ha túl laza, az orsó alacsonyra esik. A beállításhoz fordítsa el a kis csavart az orsótok oldalán.

**Megjegyzés**: Az alsó szálfeszességet általában nem szükséges beállítani.

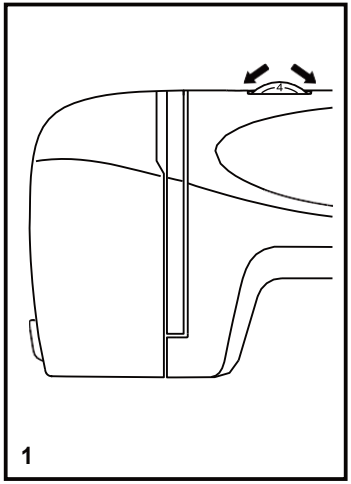


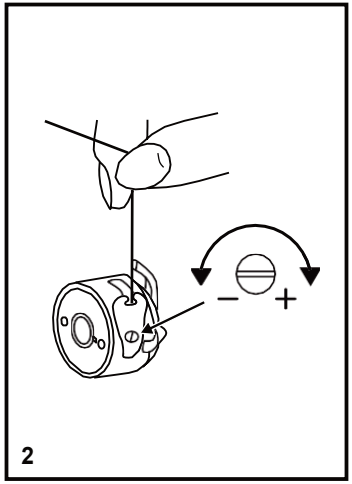


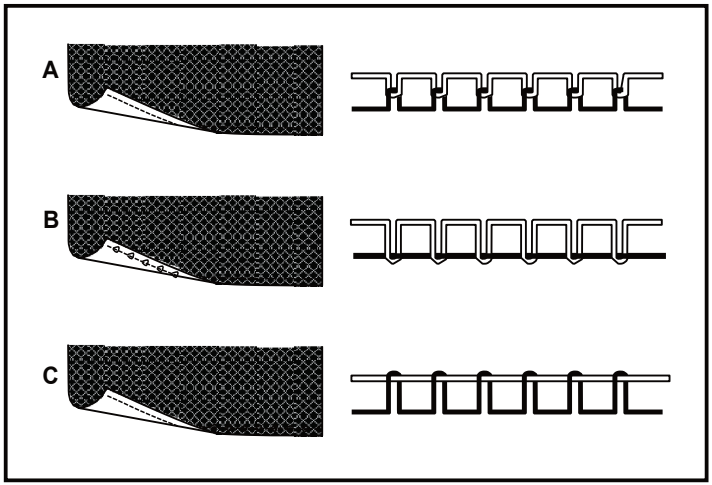

## ☐ Az alsó szál kihúzása

Bal kezével fogja meg a felső szálat. Fordítsa maga felé a kézikereket a tű felemelkedéséig. (1)

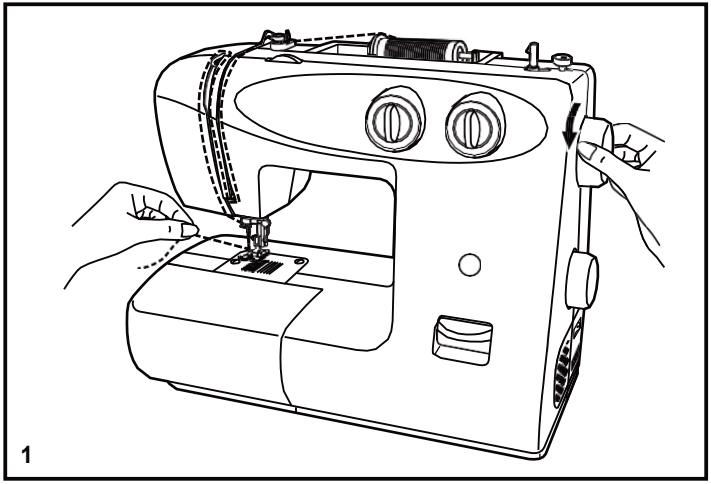


Húzza meg a felső szálat az alsó szál kihúzásához az öltéslemez nyílásán át.
Fektesse mindkét szálat hátrafelé a nyomótalp alá. (2)

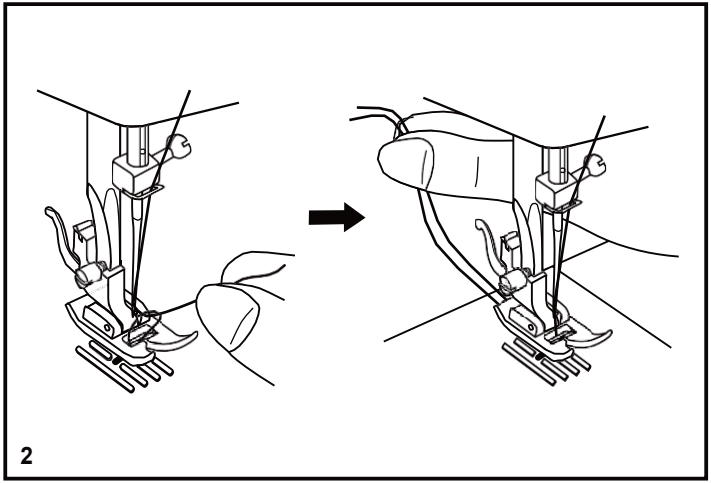

## ☐ Hátravarrás

A varrat végén nyomja le a hátravarrás kart. Varrjon visszafelé néhány öltést. Engedje el a kart, és varrjon még néhány öltést előre is. (1/A)

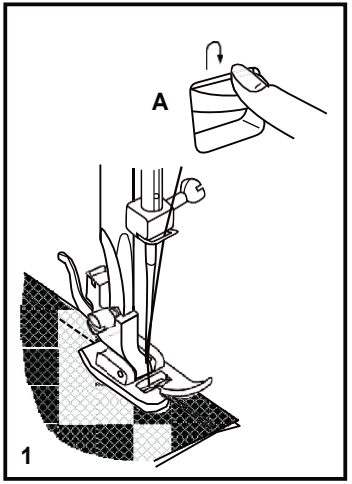


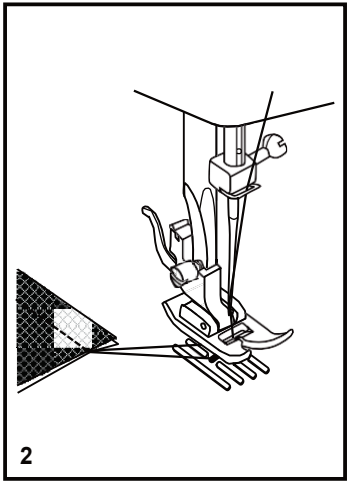


## ☐ Az anyag eltávolítása

A kézikereket maga felé forgatva emelje fel a tűrudat a legmagasabb állásba, emelje fel a nyomótalpat, majd hátrafelé húzva vegye ki az anyagot. (2)

## ☐ A szál elvágása

Mindkét kezével fogja meg a szálakat a nyomótalp mögött, csúsztassa a szálakat a hasítékba (B) és nyomja le. (3)

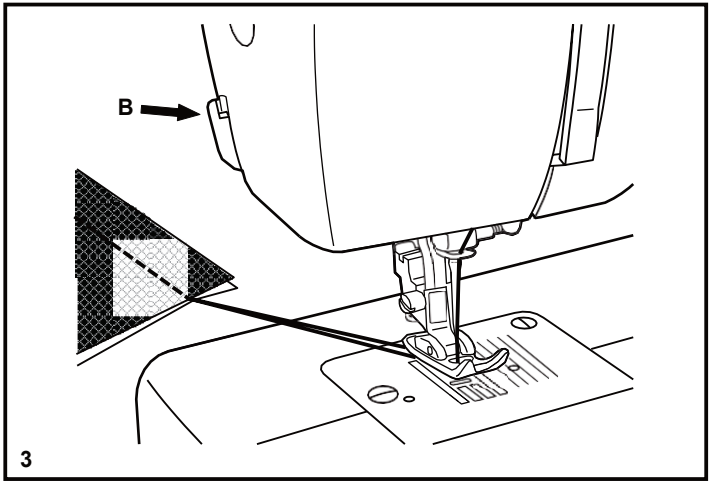

## KÉZIKÖNYV A TŰ/CÉRNA PÁROSÍTÁSÁHOZ

| TŰMÉRET | ANYAG | CÉRNA |
|---|---|---|
| 9-11 (65-75) | Könnyű anyagok – vékony pamut, fátyol, zsorzsett, selyem, muszlin, lánchurkolt, kötött pamut, trikószövet, dzsörzé, krepp, muszlin, szőtt poliészter, ing – és blúzanyagok. | Könnyű pamut-, nylon- vagy poliészter cérna. |
| 12 (80) | Közepes súlyú anyagok- pamut, szatén, kettleclote, vitorlavászon, kétfalas kötött kelme, könnyű gyapjúszövet | A legtöbb forgalomban levő cérna közepes erősségű, és alkalmas a felsorolt anyagokhoz és tűméretekhez. A legjobb eredmény eléréséhez szintetikus anyagokon poliészter cérnát, természetes szövésű anyagokon pedig pamutcérnát használjon. Használjon mindig egyforma cérnát alul és felül. |
| 14 (90) | Közepes súlyú anyagok - kárpitok, gyapjú, kötött anyagok, frottír, farmervászon | |
| 16 (100) | Nehéz anyagok – vászon, posztó, sátor – és steppelt anyagok, farmervászon, kárpitok (könnyű és közepes). | |
| 18 (110) | Nehéz posztó, kabátanyagok, kárpitok, egyes bőrök és vinilek. | Nagyon erős cérna, szőnyegfonal. Használjon nagy talpnyomást – nagyobb számokat. |

FONTOS: a tű méretét igazítsa a cérnához és az anyaghoz.

## KÉZIKÖNYV A TŰ/CÉRNA PÁROSÍTÁSÁHOZ

| TŰ | BEMUTATÁS | ANYAG TÍPUSA |
|---|---|---|
| HAx1<br>15x1 | Standard hegyes tűk. Tűvastagság vékonytól vastagig 9 (65) és 18 (110) között. | Természetes szövetek, gyapjú, pamut, selyem, stb. Qiana.<br>Nem javasoljuk kétfalas kötött kelmékhez. |
| 15x1/705H (SUK) | Félgömbölyű tű. 9 (65) és 18 (110) között | Természetes és szintetikus anyagok, vegyes poliészterek. Poliészter kelmék, kötött kelmék, pólóanyagok, egyfalas és kétfalas kötött kelmék. Használható 15x1 helyett minden szövet varrásához. |
| 15x1/705H (SUK) | Gömbölyű tű 9 (65) és 18(110) között | Kötött anyagok, licra, fürdőruha, elasztikus. |
| 130 PCL | Bőrvarró tű. 12 (80) és 18(110) között | Bőr, vinil, kárpit. (A standard tűnél kisebb lyukat hagy.) |

**Megjegyzés**:
1. Az ikertűk a haszon- és díszítő öltésekhez egyaránt használhatók.
2. Az ikertű használatánál az öltésszélesség beállítása legyen kisebb, mint „3“.
3. Európai tűméretek: 65, 70, 80stb.  Amerikai és japán tűméretek: 9, 11, 12 stb.
4. Rendszeresen cserélje a tűket (kb. minden második ruhadarab után), és/vagy az első szálszakadás vagy hibás öltés esetén.
5. Finom és elasztikus anyagokhoz alátétet kell használni.

## ☐ Öltéstípus

Az egyenes **öltéshez** állítsa a programtárcsát „ “ vagy „ “ állásba. Az öltés hosszát állítsa be a szabályozó tárcsával.
Bármilyen tűpozíciót kiválaszthat az öltésszélesség tárcsa elfordításával (3 tárcsás modellek).

**Cikkcakk** öltésnél a programtárcsát a „ “ vagy „ “ mintára kell állítani. Az anyag típusa szerint állítsa be az öltés hosszát és szélességét.

Egyéb minták kiválasztásához állítsa az öltéshossz-tárcsát a „S1“ vagy „S2“ lehetőségre, válassza ki a mintát a programtárcsával, és állítsa be a szélességet az öltésszélesség tárcsával (3 tárcsás modelleknél).

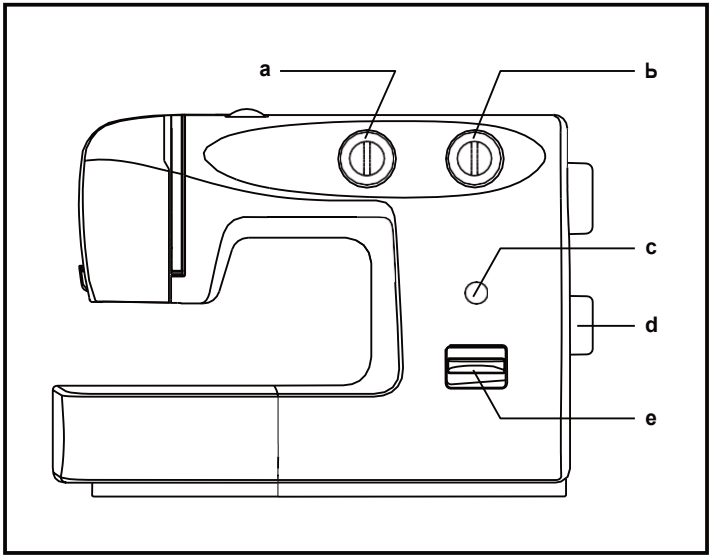


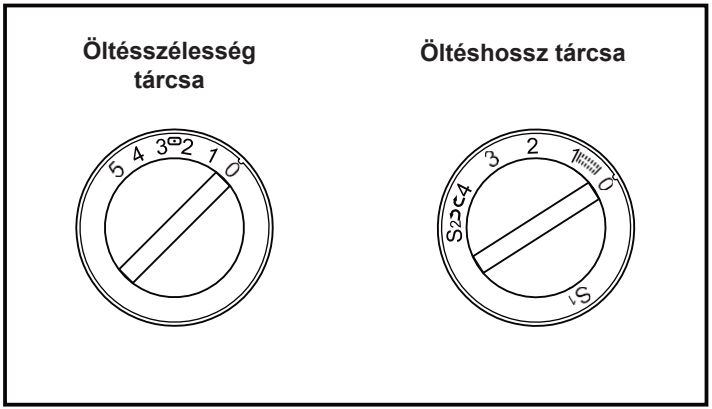


a. Volič šírky stehu
b. Volič dĺžky stehu S1-S2
c. Zobrazenie stehu
d. Volič stehu
e. Páčka pre spätné šitie

## ☐ Egyenes öltés

Fordítsa el a programválasztó tárcsát úgy, hogy a nyíl az egyenes varrásra mutasson.

Általánosságban elmondható, hogy minél vastagabb az anyag, a cérna és a tű, annál hosszabb öltésekre van szükség.

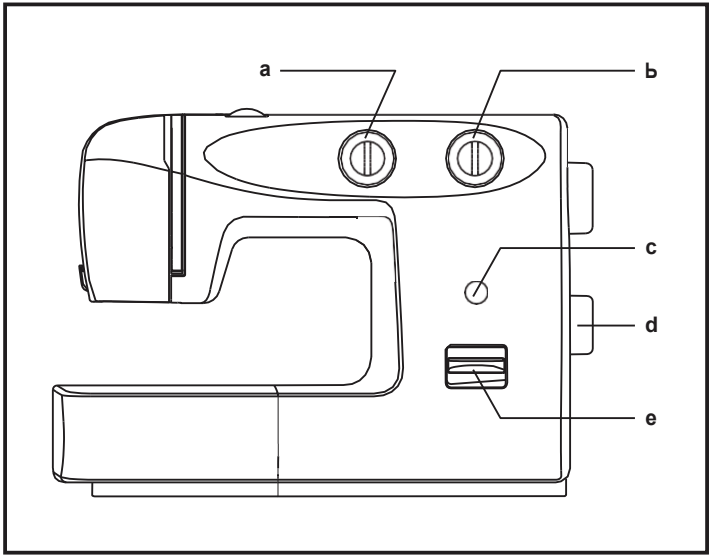


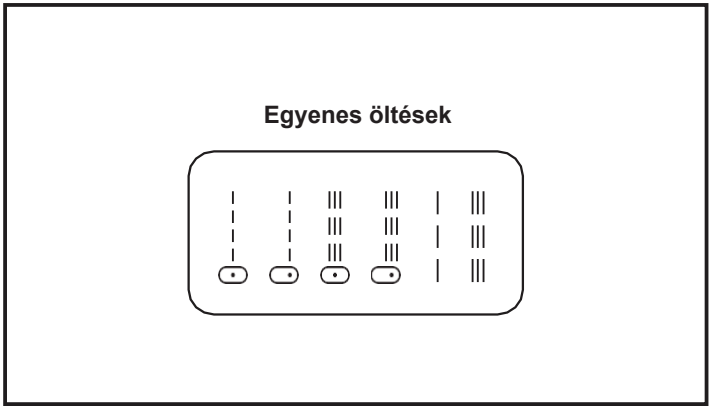


a. Öltésszélesség tárcsa
b. Öltéshossz-tárcsa S1-S2
c. Öltéskijelző
d. Programtárcsa
e. Hátramenet kar

## ☐ Cikcakk öltés

Állítsa a programtárcsát a „ “ vagy „ “ mintára.

**Öltésszélesség szabályozás funkció**
A cikcakköltés maximális szélessége az „5“, habár a szélességet valamennyi mintánál csökkenteni lehet. A szélesség növekszik, ha a szélesség tárcsát „0“ -tól „5” felé fordítja. Ha ikertűvel varr, soha ne állítsa az öltést „3“-nál magasabb számra. (1)

**Öltéshossz szabályozás funkció cikcakköltésnél**
A cikcakköltés sűrűsége emelkedik, ha a tárcsa a „0“-hoz közeledik.
Tetszetős cikcakköltésekhez állítsa be a „2.5“ vagy ennél kisebb értéket. (2)

**Szaténöltés**
Ha az öltéshosszat „0“ - „1“ között állítja be, az öltések nagyon közel lesznek egymáshoz, ami „szaténöltést” képez. Ez gomblyukazásnál és dekoratív öltéseknél használatos.

**Finom anyagok**
Fektessen selyempapírt a nagyon finom szövetek alá. A varrás befejezése után a papírt könnyedén le lehet tépni.

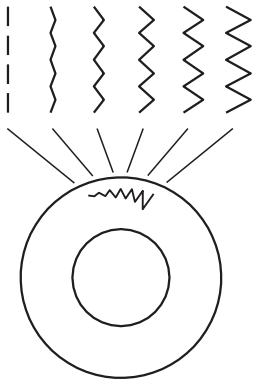

**2 tárcsás modell**

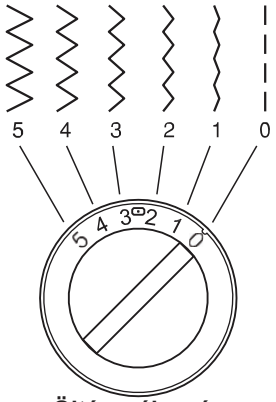


1 **Öltésszélesség tárcsa**

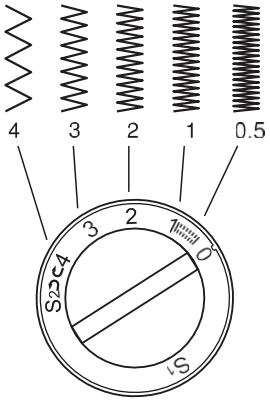


2 **Öltéshossz tárcsa**

## ☐ Vak/fehérnemű/szegélyöltés

* A vaköltés talp egy opcionális tartozék, külön kell megrendelni.

Alkalmazás: szegélyek, függönyök, nadrág, szoknya stb.
Vaköltés rugalmas anyagokhoz.
Vak/fehérnemű-, szegélyöltés szilárd anyagokhoz.
Állítsa be a gépet az ábra szerint. (1)

**Megjegyzés**: készítsen néhány szegélyt vaköltéssel. Először mindig végezzen próbavarrást.

Hajtsa be az anyagot az ábra szerint, az anyag visszája legyen felül. (2)
Helyezze az anyagot a talp alá. Fordítsa maga felé a kézikereket, amíg a tű egészen balra kerül. A tű csak a behajtást fogja. Ellenkező esetben állítsa be helyesen az öltés szélességét. (3)
A varratvezetőt (4) a tárcsa elfordításával állítsa be úgy (5) hogy a behajtáson nyugodjon. Nyomja le a lábszabályozót, lassan varrjon, és óvatosan vezesse az anyagot a varratvezető széle mellett.

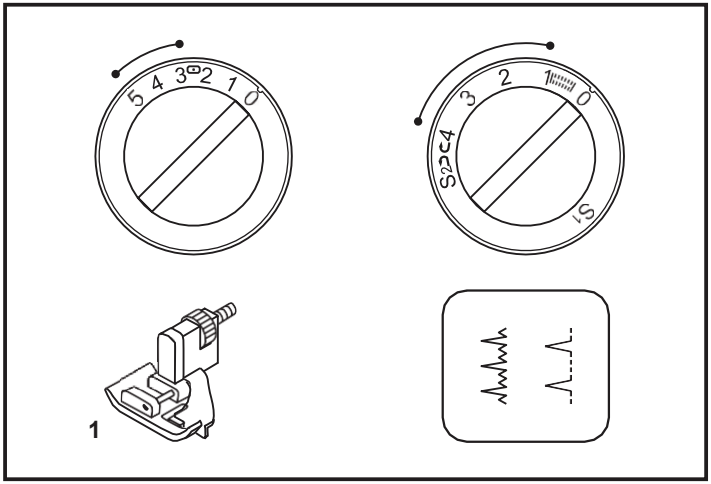


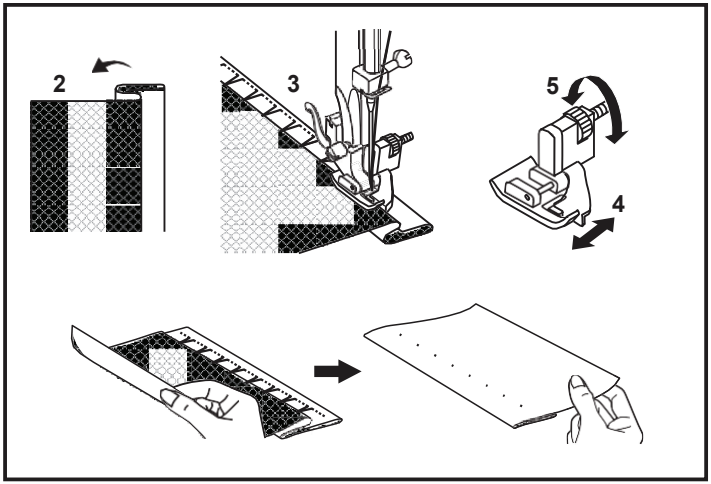

## ☐ Overlock öltések

* Az overlock talp egy opcionális tartozék, külön kell megrendelni.

Alkalmazás: felszegés, tisztázás, látható szegélyek.
Állítsa az öltéshossz tárcsát „S1“ vagy „S2“ pozícióra.
Az öltésszélességet az anyag típusa szerint kell kiválasztani.

**Rugalmas overlock: (1)**
Finom kelmék, dzsörzé, felszegés, darázsolás.

**Általános overlock: (2)**
Finom kelmék, dzsörzé, felszegés, darázsolás.

**Kettős overlock öltés: (3)**
Finom kelmék, kötött anyagok, összevarrás.

Valamennyi overlock öltés alkalmas a szegélyek varrásához és tisztázásához és egyben feltűnő öltéseket eredményeznek.
A tisztázásnál a tűnek át kell varrnia az anyagszélt.

**Figyelmeztetés**: használjon új tűt, vagy gömbölyű tűt, vagy rugalmas öltéshez való tűt!

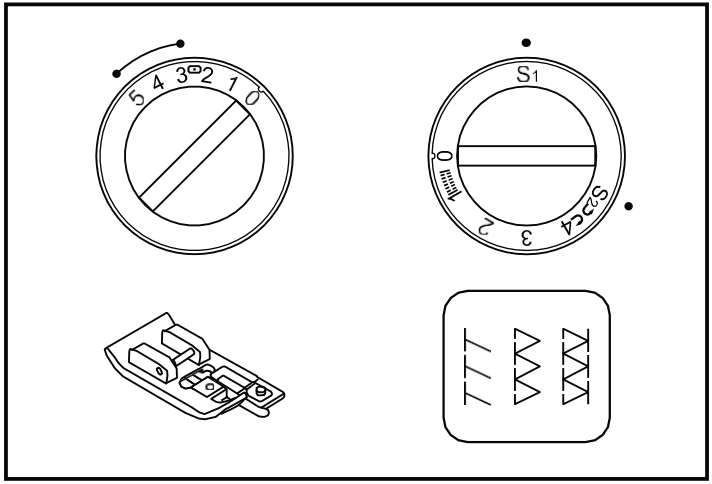


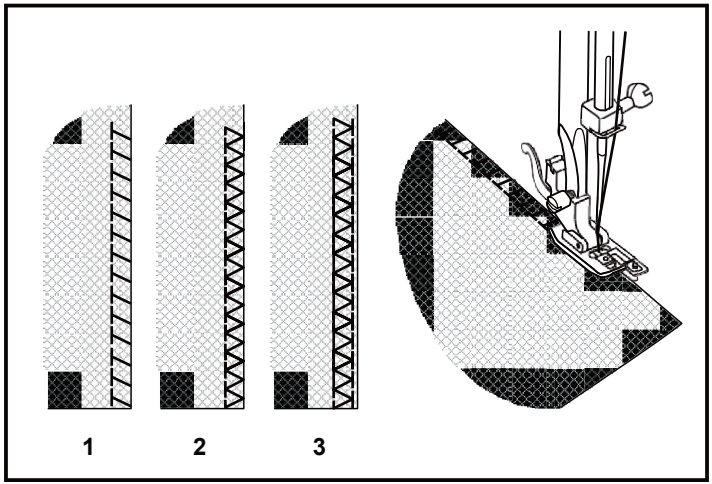

## ☐ Gombfelvarrás

Szerelje fel a stoppolólemezt. (1)

Tegye fel a gombfelvarró talpat.
Helyezze az anyagot a talp alá. Tegye a gombot a megjelölt helyre, és engedje le a talpat. Állítsa a programtárcsát „¦“ állásba, és varrjon néhány rögzítő öltést. Válassza ki a cikcakköltés szélességét a két gomblyuk távolsága alapján. A kézikerék elfordításával ellenőrizze, hogy a tű akadálymentesen mélyül a jobb- és bal gomblyukba (az öltésszélességet állítsa be a gomb alapján). Lassan varrjon kb. 10 öltést. Válassza a „¦“ mintát, és varrjon néhány rögzítő öltést. (2) (2 tárcsás modellek)

Helyezze az anyagot a talp alá. Tegye a gombot a megjelölt helyre, és engedje le a talpat. Állítsa a programtárcsát „≋“ cikcakköltésre. Az öltésszélességet állítsa „3“ - „5“ értékre, a gomblyukak távolsága alapján. A kézikerék elfordításával ellenőrizze, hogy a tű akadálymentesen mélyül a jobb- és bal gomblyukba. Állítsa a programtárcsát egyenes öltésre „¦“, és varrjon néhány rögzítő öltést. Állítsa a programtárcsát cikcakköltésre „≋“, és lassan varrjon kb. 10 öltést a gombon. Állítsa a programtárcsát egyenes öltésre „¦“, és varrjon néhány rögzítő öltést. (2) (3 tárcsás modellek)

Szár kialakításánál tegyen egy stoppoló tűt a gombra, és varrjon. (3) 4 lyukú gombok esetén először a két első lyukon át varrja fel a (2), majd tolja előre az anyagot, és folytassa a varrást a hátsó gomblyukakon. (3)

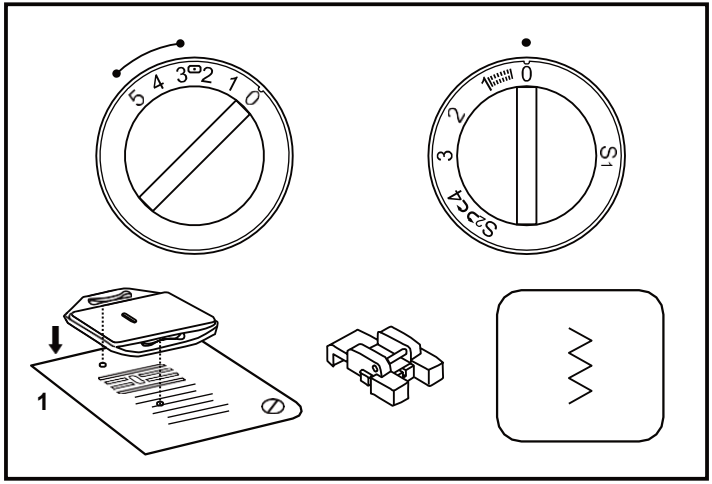


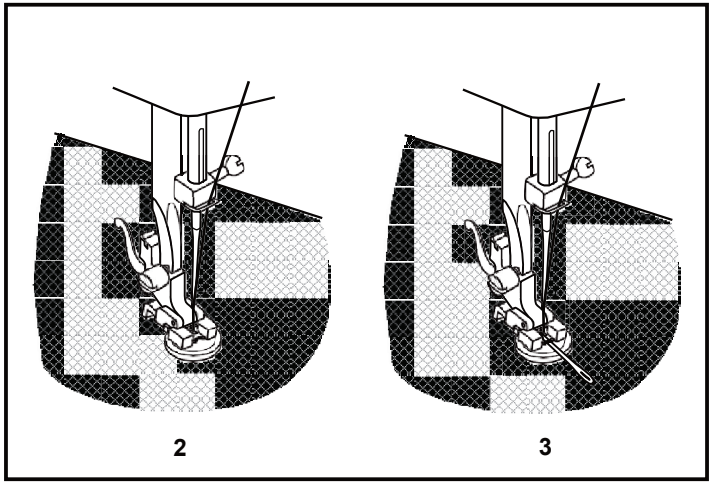

## ☐ Gomblyukazás

**Előkészületek:**
Vegye le a cikcakk talpat a szerelje fel a gomblyukazó talpat. Állítsa az öltéshossz tárcsát „0.5“ - „1“ értékre. Az öltés sűrűsége az anyag vastagságától függ.
**Megjegyzés**: először mindig varrjon egy próbagomblyukat.

**Az anyag előkészítése:**
Mérje meg a gomb átmérőjét, és adjon hozzá 0,3 cm-t a befejezés miatt. Nagyon vastag gomb esetén számítson még nagyobb átmérőt. Jelölje be az anyagon a gomblyukak helyét és hosszát.
Helyezze el úgy az anyagot, hogy a tű az öntől legtávolabb eső jelölésen legyen. Húzza maga felé a gomblyukazó talpat, amennyire lehetséges. Engedje le a talpat.

a. Állítsa a programtárcsát 1 állásba. Varrjon közepes sebességgel, egészen az utolsó jelölésig.
b. Állítsa a programtárcsát 4 állásba, és varrjon 5-6 reteszöltést.
c. Fordítsa a tárcsát 3 állásba, és varrja meg a gomblyuk bal oldalát az öntől legtávolabb eső jelölésig.
d. Állítsa a programtárcsát 4 állásba, és varrjon reteszöltéseket.

Húzza ki az anyagot a talp alól. Húzza át a felső szálat az anyag visszájára, és kössön csomót az alsó és felső szálból. Vágja el a gomblyuk közepét a varratbontóval, de vigyázzon, hogy ne vágja át az öltéseket a két végén.

**Tanácsok:**
- Jobb eredményhez óvatosan csökkentse a felső szál feszességét.
- Finom és rugalmas anyagoknál használjon erősítő anyagot.
- Sztreccs vagy körött anyagoknál tanácsos zsinórt használni. Cikcakköltéssel varrja át a zsinórt. (e)

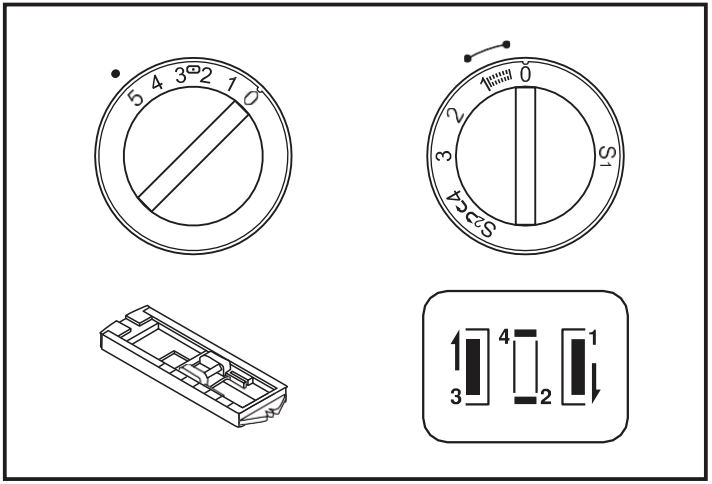


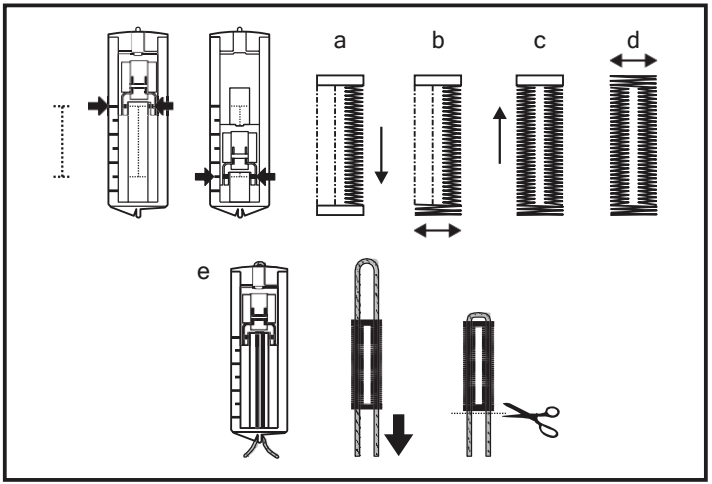

## ☐ Cipzár bevarrása és szegélyek kialakítása

Állítsa be a gépet az ábra alapján.

Állítsa az öltéshossz tárcsát „1“ - „4“ értékre (az anyag vastagsága szerint).

A cipzárvarró talp az anyag jobb- és bal oldalán is beállítható, attól függően, melyik oldalon szeretne varrni. (1)

A zár kikerüléséhez engedje le a tűt az anyagra, emelje fel a nyomótalpat, és tolja a nyomótalp mögé a cipzárhúzót. Engedje le a talpat, és folytassa a varrást.

Ha szegélyt szeretne kialakítani, egy zsinór szélén is varrhat. (2)

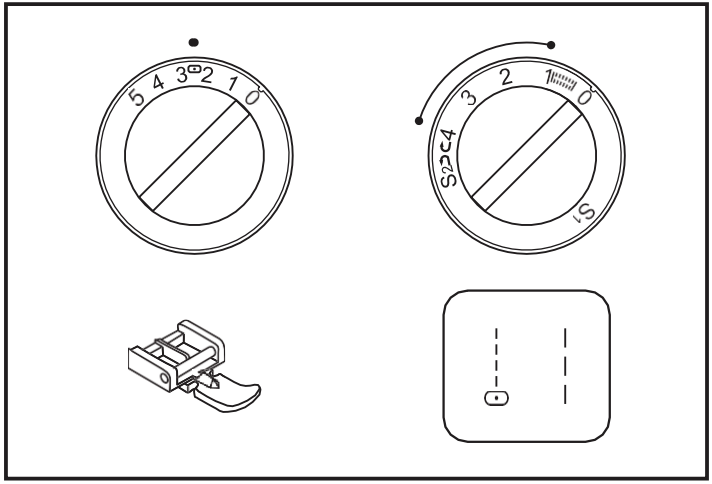


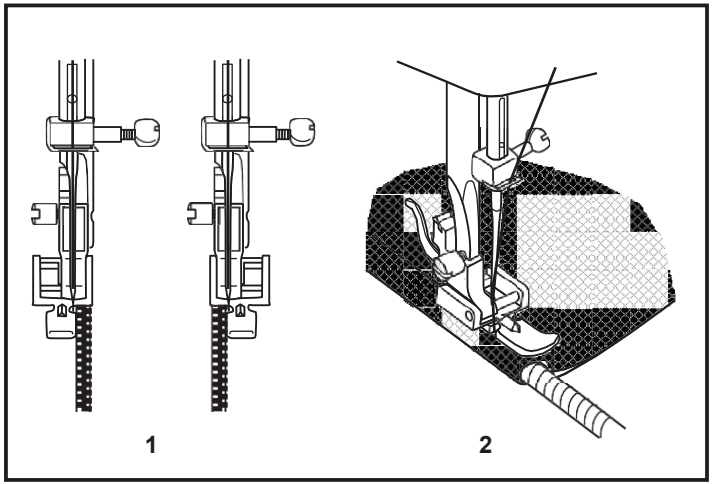

## ☐ Hengerszegély varrása

Finom vagy átlátszó anyagok szegélyezése.

Állítsa be a gépet az ábra szerint.

Simítsa ki az anyag szélét. A szegély elején hajtsa vissza kétszer kb. 3 mm (1/8“) szélesen az anyag szélét, és varrjon 4-5 rögzítő öltést. Óvatosan húzza hátra a cérnát. Szúrja a tűt az anyagba, emelje meg a nyomótalpat, és vezesse a berakott részt a talp hasítékába. (1)

Óvatosan húzza maga felé az anyag szélét, és engedje le a nyomótalpat. Kezdjen el varrni, vezesse az anyagot a hasítékba függőlegesen és enyhén balra tartva. (2)

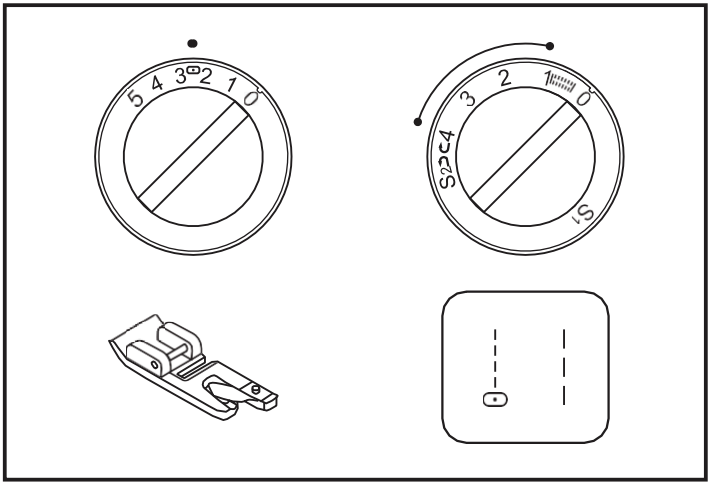


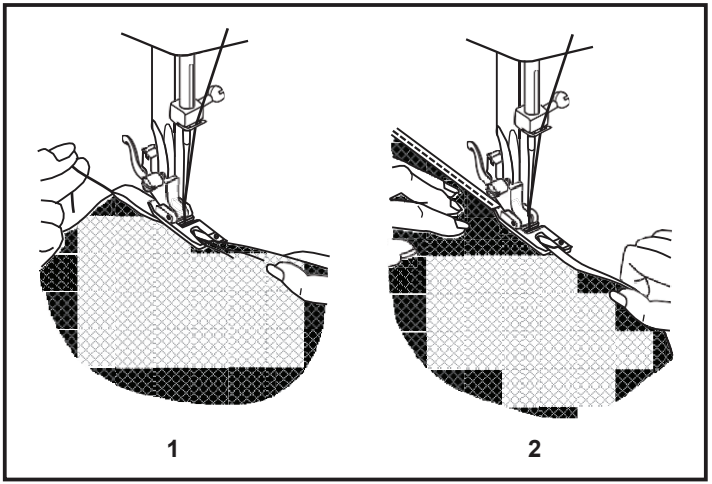

## ☐ Háromszoros cikcakköltés

Alkalmazása: csipke, rugalmas anyagok, stoppolás, hímzés, szegélyek megerősítése.

Állítsa be a gépet az ábra alapján.

Tegye a foltot a kívánt helyre. Az öltéshosszat le lehet rövidíteni nagyon szoros öltések kialakításához. (1)

Szakadások megerősítéséhez tanácsos egy darab segédanyagot használni a sérült rész megerősítéséhez. Az öltés sűrűsége az öltéshossz módosításával változtatható. Először varrjon végég középen, majd átfedéssel a két oldalon. Az anyag típusától és a szakadástól függően varrjon végig 3-5 sort. (2)

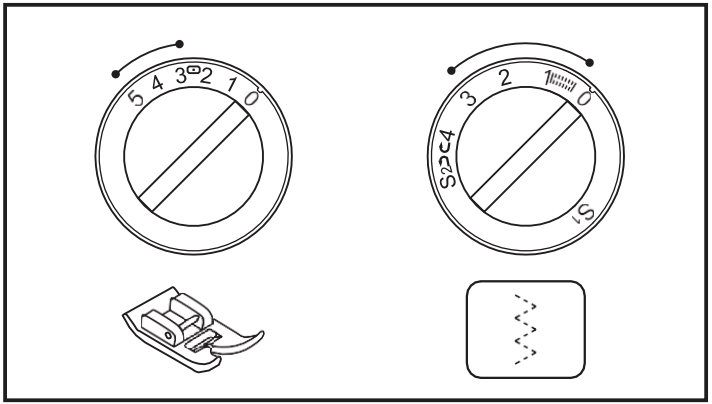


**Rugalmas anyagok varrása**

1. Helyezze a rugalmas anyagot egy szokványos anyagra.
2. A varrásnál feszítse meg a rugalmas anyagot a nyomótalp előtt és mögött az ábra szerint. (3)

**Összevarrás**

A rugalmas öltés két anyag összevarrásához is használható, és nagyon hatékony kötött anyagok varrásánál. Nejlonszál alkalmazása esetén a varrat rejtve marad.

1. Helyezze a két anyag szélét egymáshoz és helyezze középre a nyomótalp alá.
2. Rugalmas öltésekkel varrja össze az anyagokat. Ügyelje, hogy az anyagok szélei szorosan egymás mellett legyenek, lásd ábra. (4)

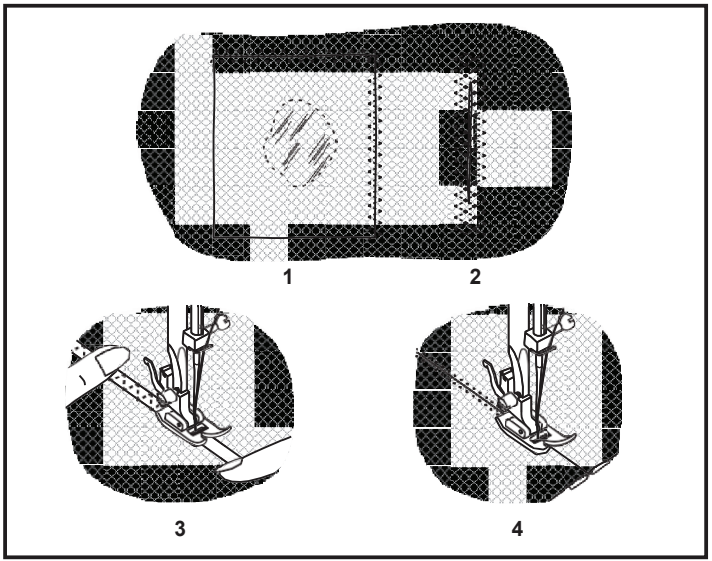

**Háromszoros egyenes öltés: (1)**
Erős varratok készítéséhez.
Állítsa az öltéshossz tárcsát „S1“ vagy „S2“ állásba.
Varrjon két öltést előre és egyet hátra. Ezzel háromszorosan megerősíti az anyagot.

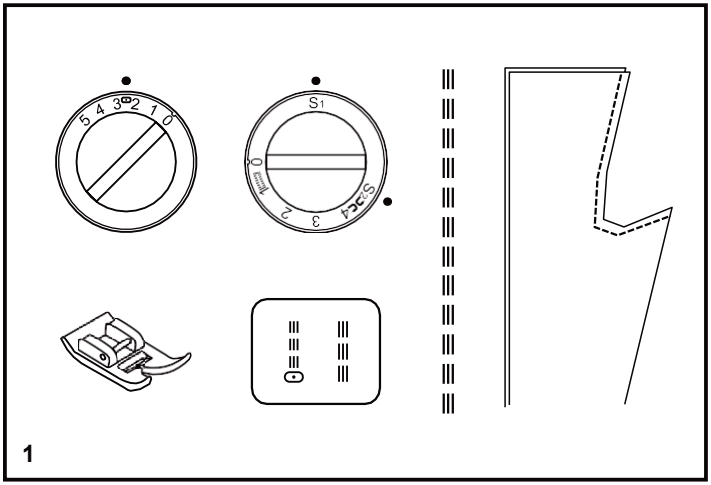

1

**Háromszoros cikcakk: (2)**
Erős varratok, szegélyek és díszítő varratok készítéséhez.
Állítsa az öltéshossz tárcsát „S1“ vagy „S2“ állásba.
Állítsa be az öltésszélességet „3“ és „5“ között.
A hármas cikcakköltés erős anyagokhoz alkalmas, mint a denim, kordbársony, stb.

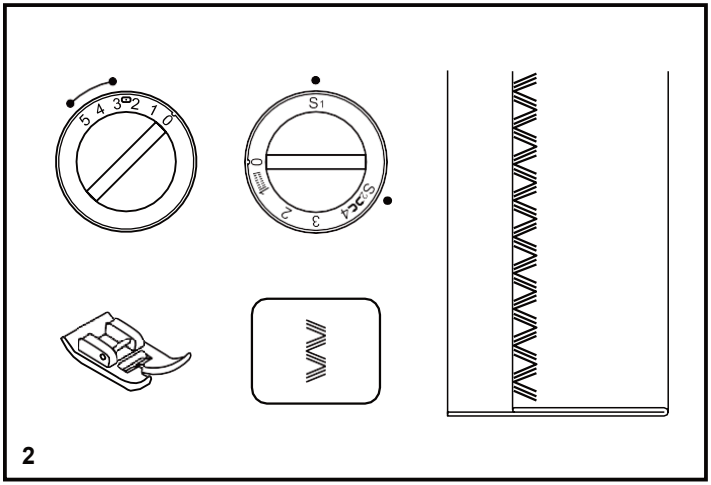

2

## ☐ Rugalmas öltés

Varratok, szegélyek, trikók, fehérnemű, stb.

Állítsa be a gépet az ábra alapján.

Ez az öltés minden trikóanyaghoz és kötött kelméhez használható. (1)

Varrjon 1 cm (1/4“) darabon az anyag szélétől, és vágja le a felesleges anyagot. (2)

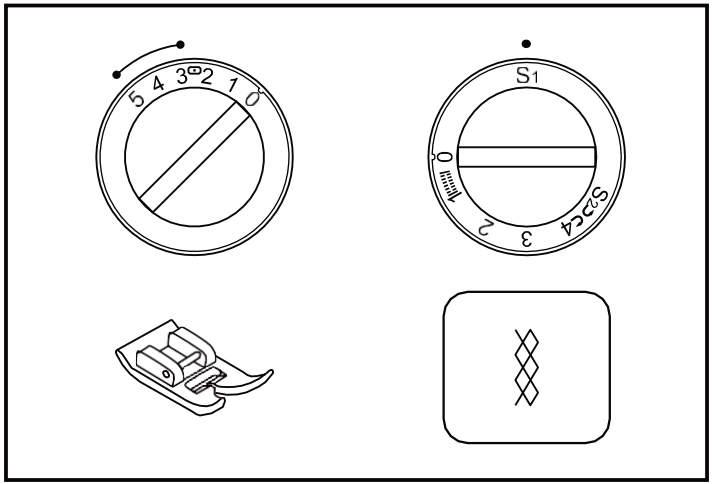


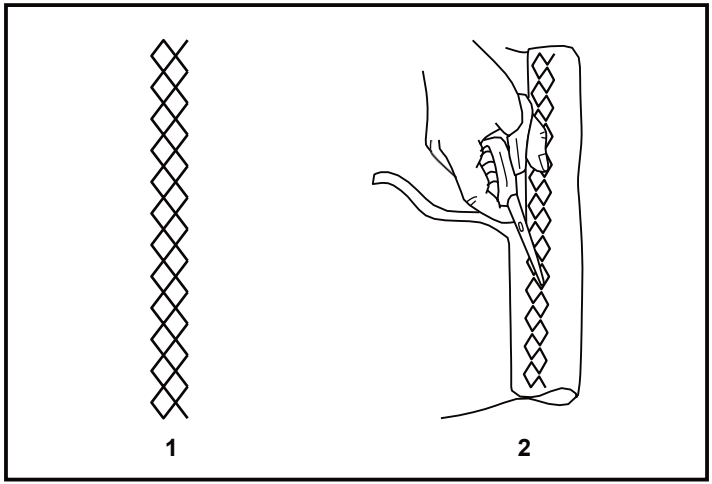

## ☐ Varrás zsinórozó talppal

* A zsinórozó talp opcionális tartozék, külön kell megrendelni.

Díszítő elemek, párnák, terítők, stb.

Állítsa be a gépet az ábra alapján.
Zsinórfelvarráshoz különböző öltések alkalmasak, pl. cikcakk, háromszoros cikcakk, díszítő öltések stb.

Helyezze a zsinórt a barázdát és talpat takaró rugó közé. Vezesse a zsinórt a talp barázdájában. Egy, kettő, vagy három zsinórt is fel lehet varrni. Az öltésszélesség a zsinórok számától és a kiválasztott mintától függ. (1/2)

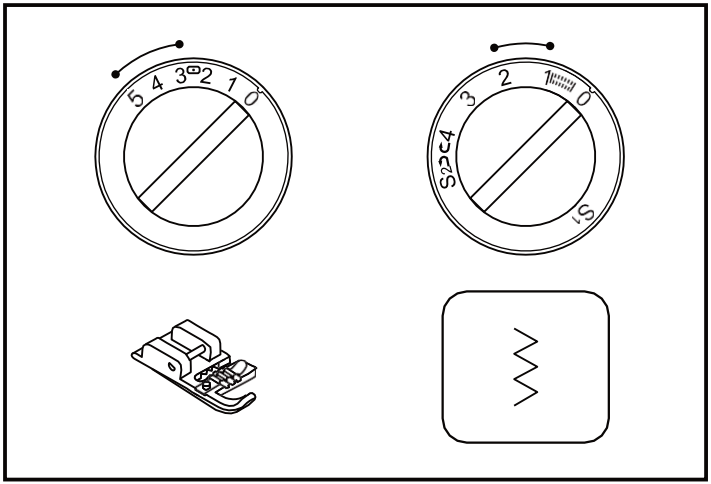


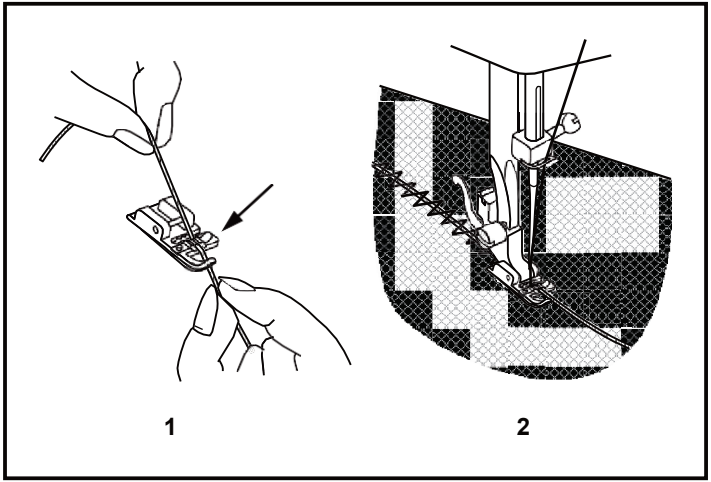

## ☐ Stoppolás

* A stoppoló lemez opcionális tartozék, külön kell megrendelni.

Állítsa be a gépet az ábra alapján.

Helyezze fel a stoppoló lemezt. (1)

Vegye le a nyomótalp tartóját. (2)

Tegye fel a stoppoló talpat a talpszárra. A karnak (a) a tűtartó csavar mögött kell lennie. (b). Hüvelykujjával szilárdan nyomja rá hátulról a stoppoló talpat, és ezzel egyidejűleg húzza be a csavart. (c). (3)

Először varrja körül a lyukat (szálak elvarrása). (4)
Első sor: mindig balról jobbra haladjon. Fordítsa el az anyagot 1/4 fordulattal, és fedje át.

Javasoljuk a stoppoló gyűrű használatát könnyebb varrás és jobb eredmény elérése érdekében.

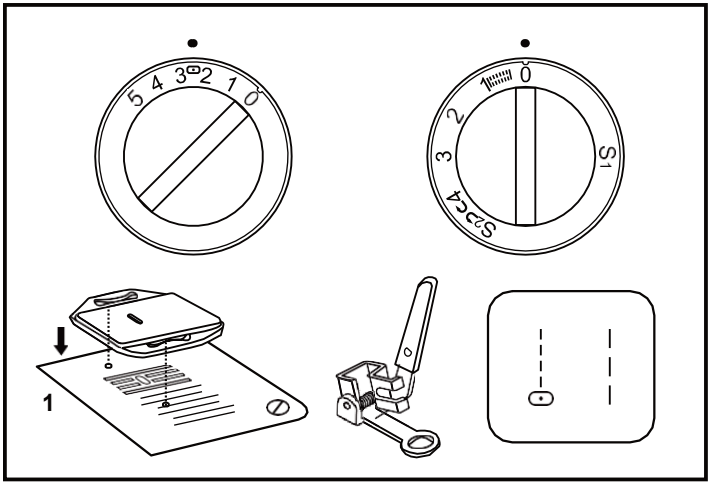


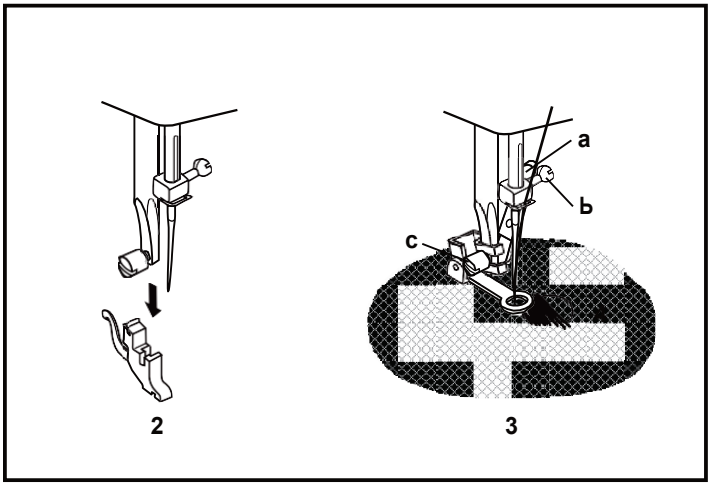

## ☐ Praktikus öltések

Állítsa be a gépet az ábra alapján.
Állítsa be az öltéshosszat az anyag szerint.

**Íves öltés: (1)**
Dekoratív szegélyek.
Vékony és elasztikus anyagok szegélyezéséhez. A nagyobb öltés csúcsának közvetlenül az anyag szélén kívülre kell kerülnie, hogy létrejöjjön az íves hatás.
- Az öltésnél a szokásosnál nagyobb szálfeszességet használunk.
- Helyezze az anyagot a nyomótalp alá úgy, hogy az egyenes öltés a varrat vonalán jöjjön létre, és az íves öltés közvetlenül az alátét anyag széle mögött.
- Lassan varrjon.

**Bástyaöltés: (2)**
Lapos összekötő öltések, elasztikus anyagokhoz, látható szegélyek. Erős, vastag anyagokhoz is alkalmas.

**Összekötő öltés: (3)**
Varratok, terítékek, asztalterítők.
Díszítő összekötő varrat, amely egy köteg hatását kelti. Zsinórral vagy elasztikus anyag ráncolásával kombinálható.

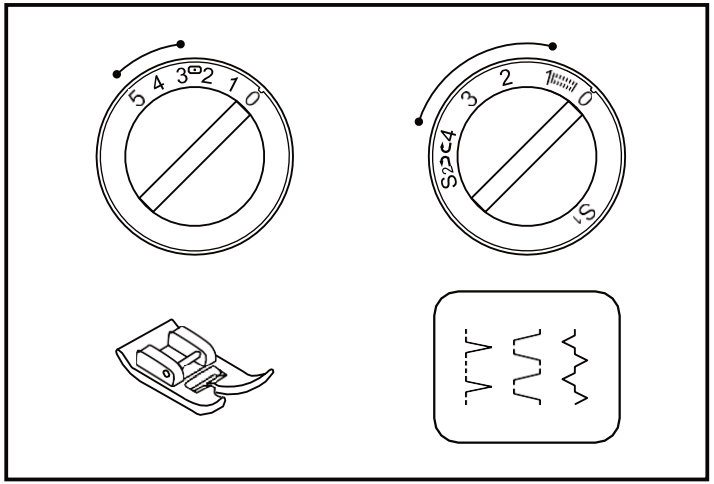


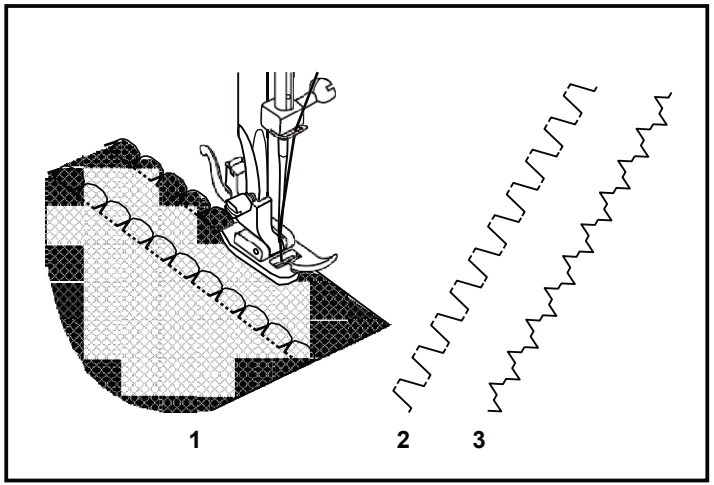

## ☐ Quilting

* A Quilt talp opcionális tartozék, külön kell megrendelni.

Állítsa be a programtárcsát az ábra szerint.

Helyezze a szélvonalzót a nyomótalp tartójának nyílásaiba, és állítsa be a kellő távolságot az anyag szélétől vagy egy másik varrattól.

Tolja el az anyagot és varrjon sorokat, a vonalzót mindig az előzőleg megvarrt vonal mentén vezetve.

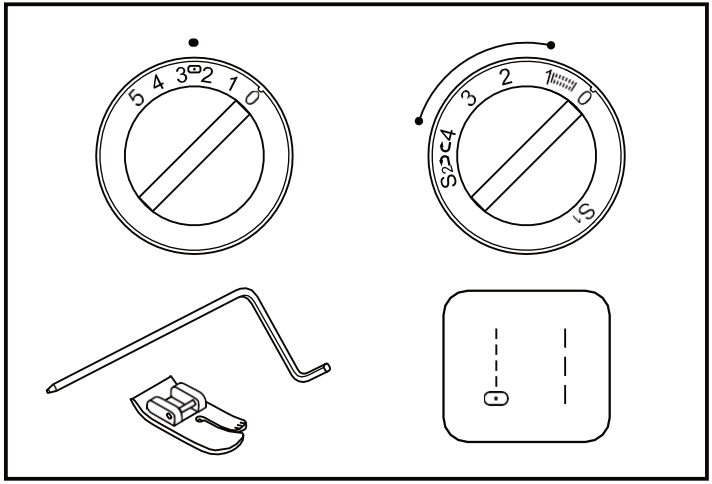


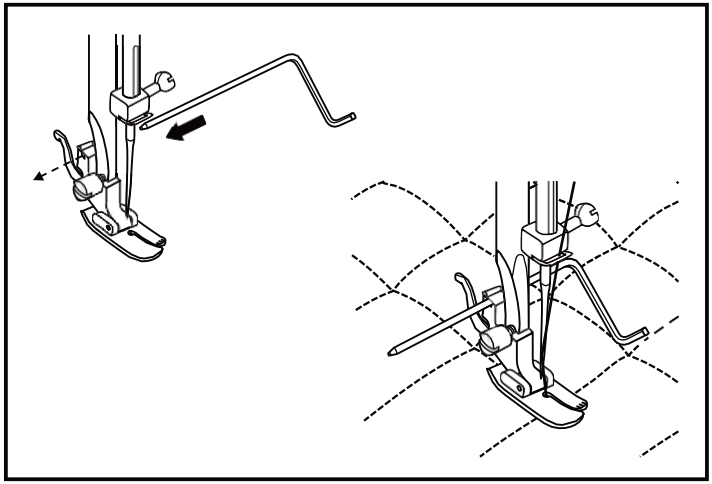

## ☐ Fodrozás

* A fodrozó talp opcionális tartozék, külön kell megrendelni.

Állítsa be a gépet az ábra szerint.

1. Helyezze fel a fodrozó talpat.

2. Varrjon egy vagy két sort egyenes öltéssel. Húzza meg az alsó szálat az anyag fodrozásához.

3. Ha még jobban fodrozni szeretné az anyagot, lazítsa meg a felső szálat (kb. 2-ig), hogy az alsó szál az anyag visszáján feküdjön.

4. Húzza meg az alsó szálat az anyag fodrozásához.

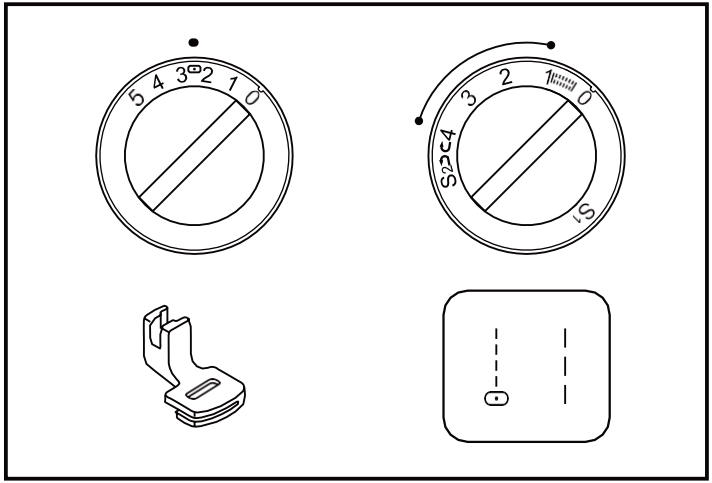


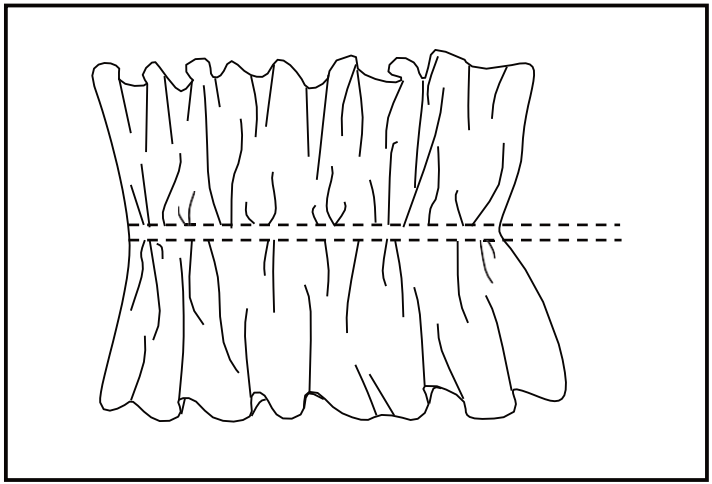

## ☐ Patchwork

Két darab anyag összevarrásához használatos, úgy, hogy megmaradjon a széleik közötti távolság.

1. Hajtsa be mindkét anyag szélét a szegélyhez. Ezután fércelje fel a szegélyt egy vékony papírra, egy kis távolságot hagyva a két darab között.

2. Állítsa a programtárcsát „⧖“ állásba. Az öltéshosszat állítsa „S1“-re.

3. Varrjon a szélek mentén, a varrás kezdeténél húzza meg kissé a szálakat. Használjon a szokásosnál vastagabb cérnát.

4. A varrás után távolítsa el a fércet és a papírt. Végül csomózza el valamennyi szálat a varratok elején és végén.

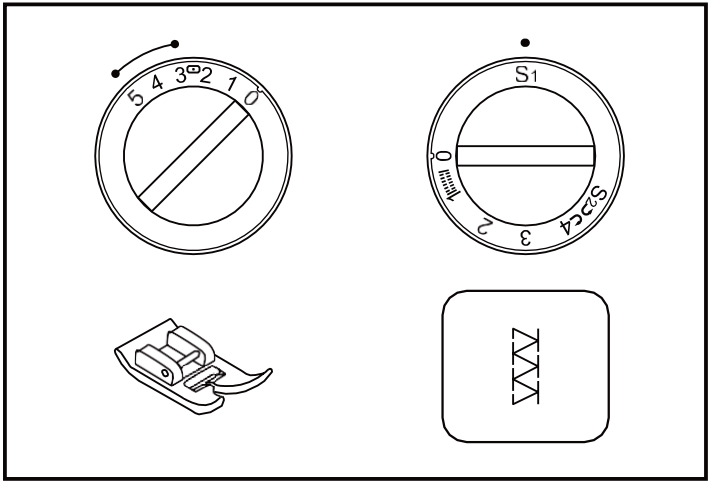


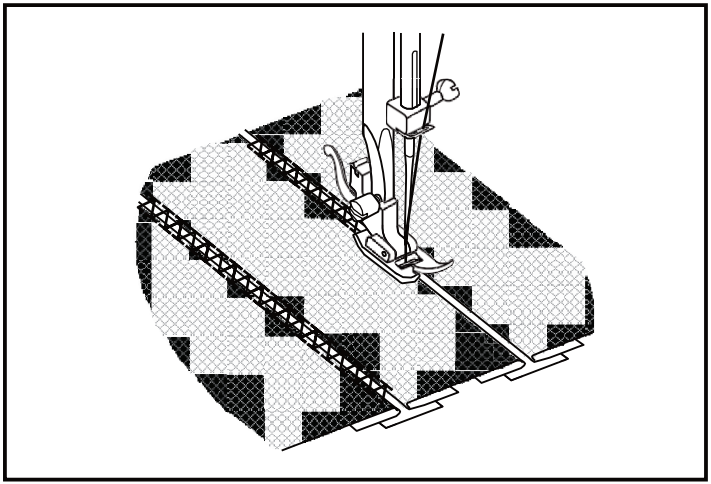

## ☐ Ikertű

* Az ikertű opcionális tartozék, külön kell megrendelni.

- Állítsa a programtárcsát egyenes öltésre, a tűt középpozícióra.

- Ikertűs varráshoz helyezzen az extra cérnaspulni tüskét a gép felső részén levő nyílásba.

- Ügyeljen arra, hogy ikertűs varrásnál mindkét szálnak egyforma súlyúnak kell lennie. Használhat egy vagy két színt is.

- Az ikertűt ugyanúgy kell behelyezni, mint a szimpla tűt. A tű lapos oldala hátrafelé irányuljon.

- Tartsa be a szimpla tű befűzésére vonatkozó utasításokat. Mindkét tűt külön fűzze be.

**Megjegyzés:**
Ikertűs varrásnál mindig lassan dolgozzon, relatív alacsony sebességen, hogy az öltésminőség kiváló legyen. Ha ikertűs varrásnál <u>cikcakköltést</u> alkalmaz, állítsa be az öltésszélességet „0“és „3.0“ között. Ikertűs varrásnál ne használjon „3.0“-nál magasabb értéket (3 tárcsás modellek).

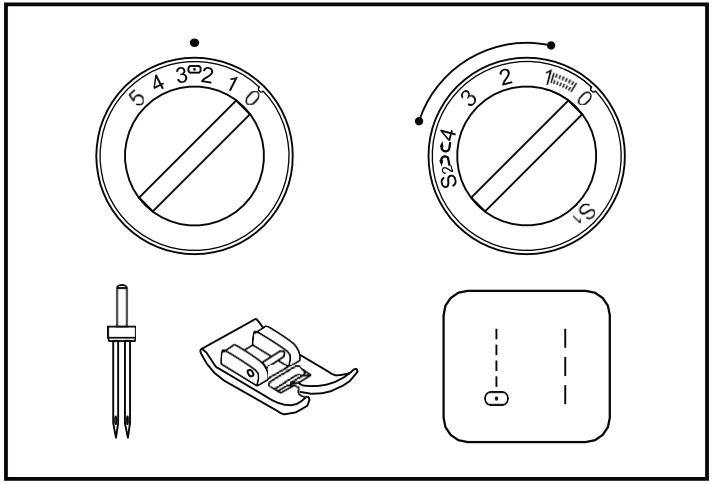


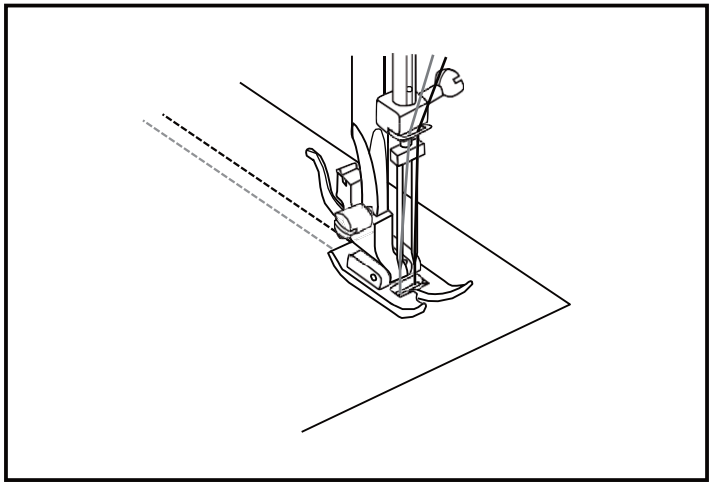

## ☐ Rátét

- Állítsa a programtárcsát a keskeny cikcakk mintára.
- Vágja ki a rátét mintáját, és néhány öltéssel fércelje rá az anyagra.
- Lassan varrja körbe a minta szélét.
- Vágja le az öltésen kívül eső felesleges anyagot. Ne vágjon bele az öltésekbe.
- Távolítsa el a fércszálakat.
- A rátét alatt csomózza össze a felső és alsó szálat, hogy a varrat biztosítva legyen.

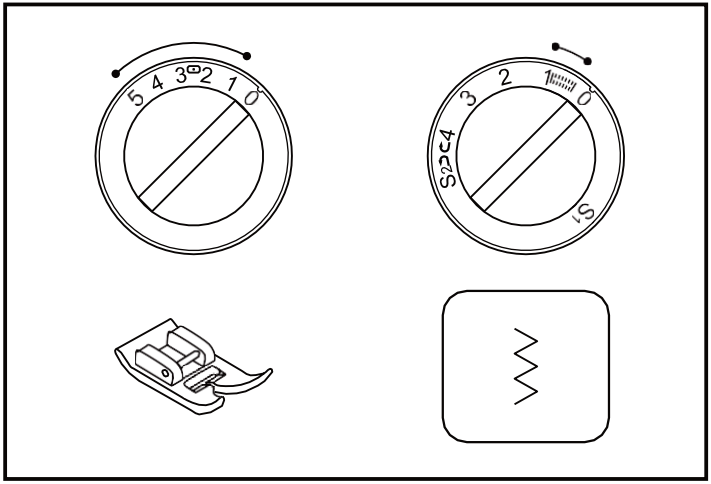


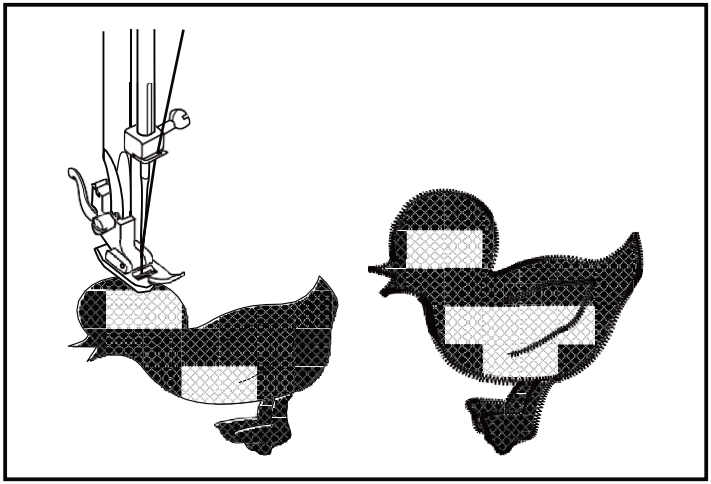

## ☐ Monogramok és hímzés hímzőkerettel*

- Állítsa be a gépet az ábra szerint.
- Szerelje le a nyomótalpat és a nyomótalp tartóját.
- Tegye fel a stoppoló talpat.
- A varrás megkezdése előtt engedje le a nyomótalp karját.
- Az öltésszélességet a jelek vagy minták nagysága szerint állítsa be.

**Előkészületek monogramhoz és hímzéshez**

- Rajzolja a kívánt betűt vagy mintát az anyagra.
- Feszítse az anyagot egy hímzőkeretbe.
- Tegye az anyagot a tű alá. Ügyeljen, hogy a tű talpszára a legalsó állásban legyen.
- Forgassa maga felé a kézikereket, hogy felhozza az alsó szálat az anyag színére. Varrjon néhány rögzítő öltést a kiinduló pontban.
- Tartsa a hímzőkeretet mindkét keze hüvelyk- és mutatóujjával, és a kör külső szélén feszítse meg az anyagot középső – és gyűrűsujjai segítségével.

* A hímzőkeret külön megvásárolható tartozék.

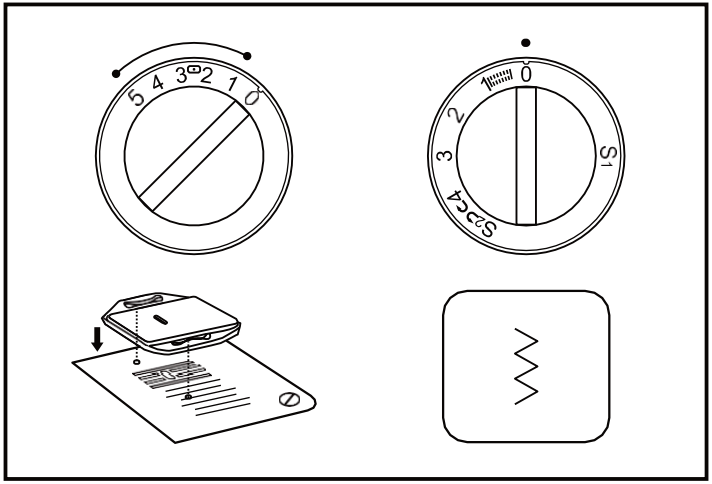


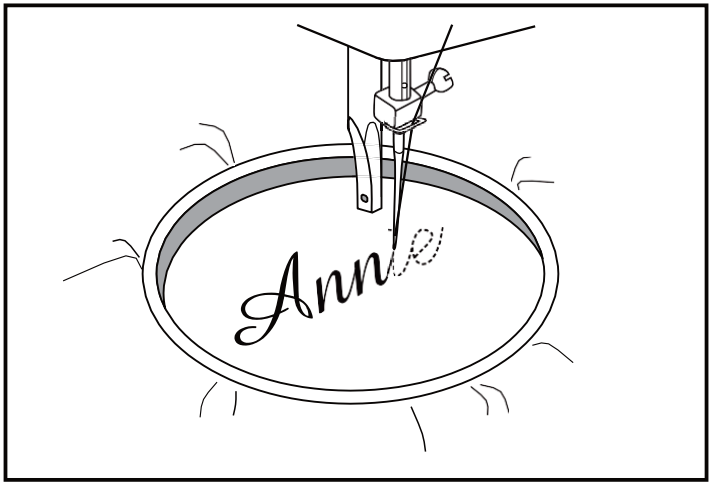

## ☐ Monogramok és hímzés hímzőkerettel*

### Monogram hímzése

1. Varrjon, és lassan mozgassa a keretet a betűk mentén.

2. A betű végén néhány egyenes öltéssel erősítse meg a varrást.

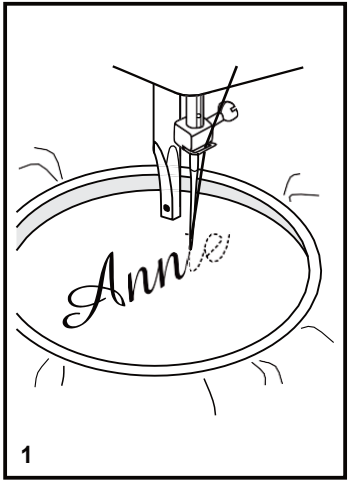

### Hímzés

1. Először a minta kontúrját varrja körbe a hímzőkeret mozgatásával.

2. A mintán belül varrjon kívülről befelé és fordítva, amíg ki nem tölti az egész mintát. Vezesse szorosan egymás mellett az öltéseket.
   * Hosszabb öltést a keret hirtelen mozgatásával, rövidebb öltést pedig óvatos mozgatásával készíthet.

3. A minta végét erősítse meg néhány egyenes öltéssel.

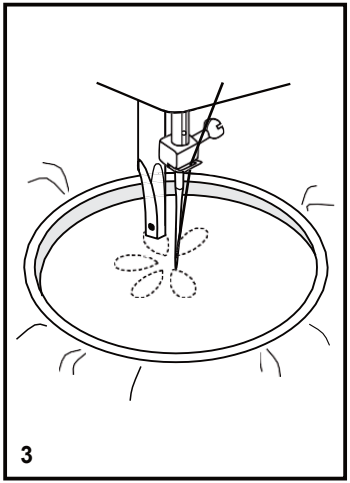


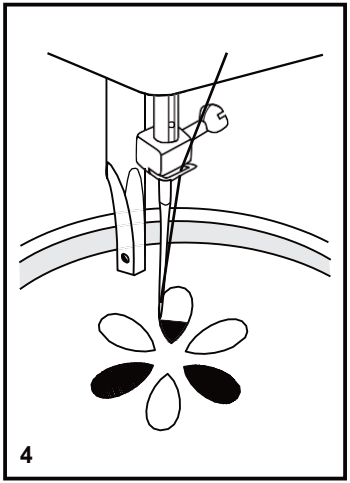

## ☐ Felső anyagtovábbító talp

* A felső anyagtovábbító talp egy opcionális tartozék, külön kell megrendelni.

<u>Próbáljon meg először a felső anyagtovábbító talp nélkül varrni. Csak akkor használja, ha valóban szükség van rá.</u>

Könnyebb vezetni az anyagot és figyelemmel követni a varrást a szokásos talp használata esetén. Az ön varrógépe kiváló minőségű öltéseket készít anyagok széles skáláján, a finom sifontól kezdve egészen a többréteges farmeranyagig. A felső anyagtovábbító talp kiegyenlíti a felső és alsó anyagréteg továbbítását, és javítja a kockák, csíkok és minták tartását. Segítségével elkerülhető a problémás anyagok egyenetlen továbbítása.

1. Emelje fel a nyomótalp szárát.

2. Vegye le a „talptartót“ a talp csavarjának balra fordításával. (3)

3. Tegye fel az „anyagtovábbító talpat“ az alábbi módon:
   i) A villás karnak a csavaron és a tűtartón kell ülnie. (2)
   ii) Csúsztassa a műanyag „fejet“ balról jobbra úgy, hogy a nyomótalp szárára csússzon.
   iii) Engedje le a „nyomótalp szárat“.
   iv) Tegye fel és csavarozza jobbra a „nyomótalp csavarját“.

4. Ellenőrizze, jól be van-e húzva a „tűrögzítő csavar“ és a „nyomótalp csavarja“.

5. Húzza fel az alsó szálat, és mindkét szálat húzza a felső anyagtovábbító talp mögé.

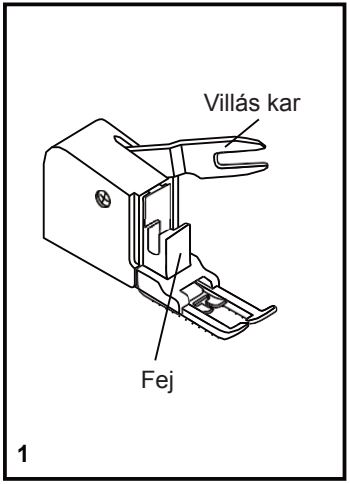


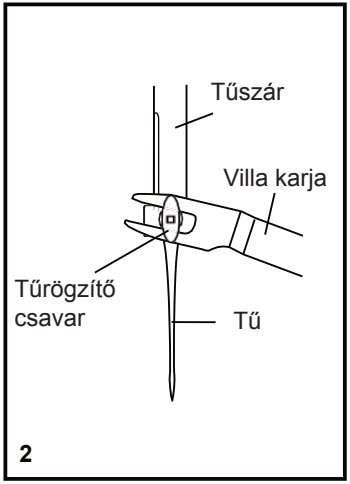


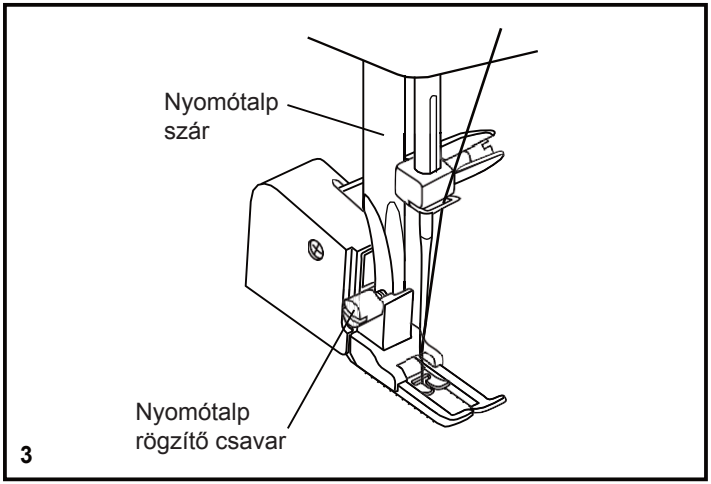

**Figyelmeztetés:** válassza le a készüléket az áramkörről, húzza ki a dugót az elektromos aljzatból. Tisztítás előtt mindig áramtalanítani kell a készüléket.

**A tűlemez kiemelése: (1)**
A kézikerék elfordításával emelje a tűt a legfelsőbb állásba. Nyissa ki a zsanéros elülső fedelet, és csavarja ki a tűlemez két csavarját a csavarhúzóval.

**A kelmetovábbító tisztítása: (2)**
Vegye ki az orsótokot, és a kefével tisztítsa meg az egész területet.

**A greifer tisztítása és olajozása: (3)**
Vegye ki az orsótokot. Fordítsa kifelé mindkét greifertartót (a). Vegye ki a greifer fedelét (b) és a greifert, (c) és tisztítsa meg egy puha kendővel. Olajozza meg a (d) (1-2 csepp) pontokat varrógép olajjal. Forgassa a kézikereket, amíg a greifertartó (e) baloldalra kerül.
Helyezze be a greifert (c). Tegye vissza a fedelet, és csukja vissza a tartókat. Helyezze be az orsótokot és az orsót, és szerelje fel a tűlemezt.

**Fontos:** rendszeresen el kell távolítani a port és a szálmaradványokat. Rendszeresen ellenőriztesse a gépet a márkaszervizben.

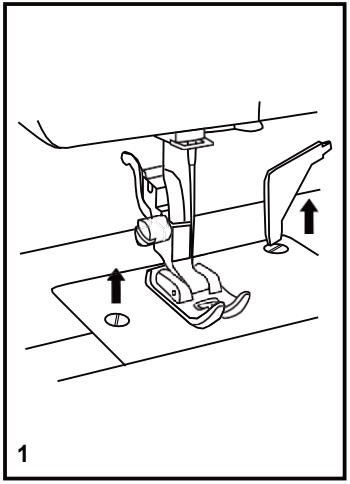


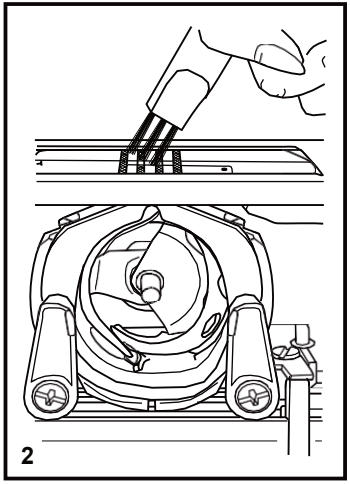


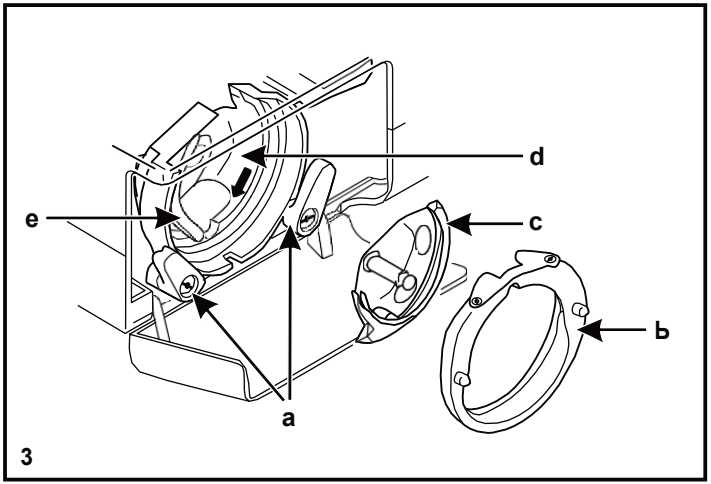

## ☐ Hibaelhárítás

| Hiba | Ok | Megoldás |
|---|---|---|
| Szakad a felső szál. | 1. Rosszul van befűzve a szál.<br>2. Túl nagy a szálfeszesség.<br>3. Túl vastag a cérna a tűhöz.<br>4. Rosszul van behelyezve a tű.<br>5. A cérna a cérnatartó tüske köré tekeredett.<br>6. Megsérült a tű. | 1. Fűzze be újra a cérnát.<br>2. Csökkentse a szálfeszességet (kisebb szám).<br>3. Helyezzen be nagyobb tűt.<br>4. Vegye ki és újra tegye vissza a tűt (lapos oldalával hátrafelé).<br>5. Vegye ki a spulnit a rátekeredett cérnával.<br>6. Cserélje ki a tűt. |
| Szakad az alsó szál. | 1. Rosszul van behelyezve az orsótok.<br>2. Rosszul van befűzve a szál.<br>3. Túl nagy az alsószál feszesség. | 1. Vegye ki és újra tegye vissza az orsótokot. A szálnak könnyen kell lefutnia.<br>2. Ellenőrizze az orsót és a tokot is.<br>3. Lazítsa meg az alsószál feszességét. |
| Öltéskimaradás. | 1. Rosszul van behelyezve a tű.<br>2. Megsérült a tű.<br>3. Nem megfelelő méretű tű.<br>4. Rosszul van behelyezve a varrótalp. | 1. Vegye ki és újra tegye vissza a tűt (lapos oldalával hátrafelé).<br>2. Cserélje ki a tűt.<br>3. Használjon a cérnához és anyaghoz megfelelő tűt.<br>4. Ellenőrizze és helyezze be megfelelően. |
| Törik a tű. | 1. Megsérült a tű.<br>2. Rosszul van behelyezve a tű.<br>3. Nem megfelelő méretű a tű az anyaghoz.<br>4. Nem megfelelő nyomótalp. | 1. Cserélje ki a tűt.<br>2. Vegye ki és újra tegye vissza a tűt (lapos oldalával hátrafelé).<br>3. Használjon a cérnához és anyaghoz megfelelő tűt.<br>4. Tegye fel a megfelelő nyomótalpat. |
| Laza öltések. | 1. Rosszul van befűzve a szál.<br>2. Rosszul van felspulnizva a cérna.<br>3. Rosszul van kombinálva a tű/anyag/szál.<br>4. Rossz szálfeszesség. | 1. Ellenőrizze a spulnizást.<br>2. Spulnizza fel a cérnát az utasítások alapján.<br>3. Használjon az anyaghoz és cérnához megfelelő tűt.<br>4. Módosítsa a szálfeszességet. |
| Ráncképződés az anyagon. | 1. Túl vastag a tű az anyaghoz.<br>2. Rosszul van beállítva az öltéshossz.<br>3. Túl nagy a szálfeszesség.<br>4. Összegyűrődött az anyag. | 1. Válasszon vékonyabb tűt.<br>2. Módosítsa az öltés hosszát.<br>3. Lazítsa meg a szálfeszességet.<br>4. Nagyon vékony vagy rugalmas anyagoknál használjon alátétet. |
| Egyenetlen öltések, továbbítás. | 1. Rossz minőségű cérna.<br>2. Rosszul van befűzve az alsó szál.<br>3. Húzta az anyagot. | 1. Használjon jobb minőségű cérnát.<br>2. Vegye ki az orsót, orsózza fel újra, és helyesen tegye vissza.<br>3. Ne húzza az anyagot a varrásnál, hagyja, hogy a gép továbbítsa. |
| Túl zajos a gép. | 1. Be kell olajozni a gépet.<br>2. Bolyhok vagy olaj a greiferben vagy a tűszárban.<br>3. Rossz minőségű olajt használt.<br>4. Megsérült a tű. | 1. Olajozza meg az utasítás szerint.<br>2. Tisztítsa meg a greifert és a kelmetovábbítót az utasítás szerint.<br>3. Csak jó minőségű varrógépolajt használjon.<br>4. Cserélje ki a tűt. |
| Akadozik a gép. | Beakadt a szál a greiferben. | Vegye ki a felső szálat és az orsótokot, hajtsa meg mindkét irányban a kézikereket, majd távolítsa el a szálmaradványokat. Olajozza meg az útmutató szerint. |

Ne selejtezze a régi elektromos készüléket a háztartási hulladékkal együtt, vigye a megfelelő gyűjtőhelyre. További információkkal a helyi hivatal szolgálhat.
A nem hivatalos hulladékgyűjtő helyeken az elektromos készülékekben levő mérgező anyagok a talajvízbe és ezáltal az élelmiszerhálózatba kerülhetnek, és veszélyeztetik az egészséget.
A viszonteladó köteles átvenni a régi elektromos készüléket egy új, hasonló készülék vásárlása esetén.

021V5A0103

## POMEMBNI VARNOSTNI NAPOTKI

Pri uporabi električnih naprav morate upoštevati osnovna varnostna pravila, zlasti:
Pred uporabo šivalnega stroja preberite celotna navodila za uporabo.

**NEVARNOST - da ne bi prišlo do poškodbe z električnim tokom:**

1. Aparata ne puščajte brez nadzora, ko je priključen na električno omrežje.
2. Stroj po uporabi in pred čiščenjem vedno izključite iz omrežja.

**OPOZORILO - zaradi nevarnosti požara, opeklin, poškodb z električnim tokom ali drugih poškodb:**

1. Pred uporabo šivalnega stroja preberite celotna navodila za uporabo.
2. Navodila za uporabo shranite na varnem mestu v bližini stroja. Če daste napravo drugi osebi, ji morate dati tudi navodila za uporabo.
3. Uporabljajte stroj samo na suhem mestu.
4. Šivalnega stroja nikoli ne puščajte brez nadzora v dosegu otrok ali starejših oseb, ki ne morejo oceniti morebitnega tveganja.
5. Stroj lahko uporabljajo otroci od 8 let in osebe z zmanjšanimi fizičnimi, zaznavnimi ali psihičnimi sposobnostmi ali s pomanjkanjem izkušenj in znanja, če so pod nadzorom ali so prejele navodila glede uporabe stroja s strani osebe, ki je odgovorna za njihovo varnost, in razumejo morebitna tveganja.
6. Ne dovolite otrokom, da bi se igrali s šivalnim strojem.
7. Otroci ne smejo brez nadzora čistiti in vzdrževali aparata.
8. Med pripravo na šivanje (menjava igle, napeljevanje sukanca, menjava tačke ipd.) stroj vedno izključite iz omrežja.
9. Če stroja ne uporabljate, ga vedno izključite iz električnega omrežja, da bi se izognili morebitnemu nenamernemu zagonu.

10. Pred menjavo žarnice ali vzdrževanjem (mazanje, čiščenje) stroj izključite iz električnega omrežja.
11. Ne uporabljajte šivalnega stroja v vlažnem ali mokrem okolju.
12. Pri izklapljanju aparata ne vlecite za kabel, ampak primite za vtič.
13. Iz varnostnih razlogov mora poškodovano LED osvetlitev zamenjati proizvajalec, serviser ali enako usposobljena oseba.
14. Na pedal ne postavljajte nobenih predmetov.
15. Ne uporabljajte šivalnega stroja z zamašenimi odprtinami za zračenje, odprtine stroja in pedal vzdržujte čiste, brez prahu, sukanca in ostankov blaga.
16. Stroj lahko uporabljate samo z naslednjimi tipi pedalov KD-1902, FC-1902 (110-120V območje)/KD-2902, FC- 2902A, FC-2902C, FC-2902D (220-240V območje)/4C-316B (110-125V območje)/4C-316C (127V območje)/4C-326C (220V območje)/4C-326G (230V območje)/4C-336G (240V območje)/4C-336G (220-240V območje).
17. Napajalnega kabla pedala ni mogoče zamenjati. V primeru okvare morate zamenjati pedal.
18. Hrup pri standardnem delovanju je pod 75 dB (A).
19. Dotrajanih električnih aparatov na smete zavreči skupaj z običajnimi gospodinjskimi odpadki, izkoristite zbiranje ločenih odpadkov.
20. Za informacije o zbiranju se obrnite na ustrezno lokalno službo.
21. Če se električne naprave odlagajo nenadzorovano, lahko nevarne snovi prodrejo v podtalnico in s tem v prehransko verigo, s tem pa lahko povzročijo zdravstvene težave.
22. Če napravo zamenjate za novo, je prodajalec po zakonu dolžan brezplačno prevzeti staro napravo za pravilno odstranitev.
23. Naprava ni namenjena za uporabo osebam (vključno z otroki) z zmanjšanimi fizičnimi, zaznavnimi ali psihičnimi sposobnostmi ali s pomanjkanjem izkušenj in znanja, če niso prejele navodil glede uporabe.
24. Ne dovolite otrokom, da bi se igrali z napravo.

## SHRANITE TA NAVODILA

Šivalni stroj je namenjen samo za uporabo v gospodinjstvu.

***Čestitamo!***

Vaš novi šivalni stroj vam omogoča prijetno in natančno šivanje vseh vrst blaga, od večplastnega jeansa do občutljive svile.

Poleg tega je njegova uporaba zelo enostavna. Za zagotovitev vaše varnosti in popoln izkoristek vseh prednosti ter enostavnosti uporabe šivalnega stroja vam priporočamo, da preberete vse pomembne varnostne napotke in navodila za uporabo v tem priročniku.

Pred uporabo šivalnega stroja vam priporočamo, da postopate korak za korakom v skladu z navodili in se tako neposredno pri stroju seznanite z njegovimi funkcijami in prednostmi.

## ☐ Vsebina


☐ Glavni deli stroja....2
☐ Glavni deli stroja....3
☐ Pribor....4
☐ Namestitev mizice....5
☐ Priključitev šivalnega stroja v električno vtičnico....6
☐ Ročica za dvig tačke z dvema položajema....7
☐ Nastavitev pritiska tačke (opcija)....7
☐ Namestitev nosilca tačke....8
☐ Navijanje tuljavice....9
☐ Vstavljanje tuljavice....10
☐ Vstavljanje igle....11
☐ Napeljevanje zgornjega sukanca....12
☐ Vdevalec sukanca....13
☐ Napetost sukanca....14
☐ Izvlek spodnjega sukanca....15
☐ Vzvratno šivanje....16
☐ Odstranitev blaga....16
☐ Odrezanje sukanca....16
☐ Tabela igel/blaga/sukancev....17
☐ Izbira vbodov....18
☐ Šivanje z ravnim vbodom....19
☐ Šivanje s cikcak vbodom....20
☐ Vbod za slepi šiv, robljenje....21
☐ Vbod za overlock šiv....22
☐ Šivanje gumbov....23
☐ Šivanje gumbnic....24
☐ Vstavljanje zadrg in šivanje kanalov....25
☐ Šivanje s tačko za robljenje....26
☐ Trovbodni cikcak....27
☐ Izbira vboda....28
☐ Vbod v obliki satovja....29
☐ Šivanje s tačko za prišivanje keper traka in vrvic....30
☐ Krpanje....31
☐ Praktični vbodi....32
☐ Prešivanje - quilting....33
☐ Nabiranje....34
☐ Krpanka....35
☐ Dvojna igla....36
☐ Aplikacija....37
☐ Vezenje monogramov in vezenje z obročem za vezenje*....38
☐ Vezenje monogramov in vezenje z obročem za vezenje*....39
☐ Zgornji transporter....40
☐ Vzdrževanje....41
☐ Odpravljanje težav....42

## ☐ Glavni deli stroja

1. Gumb za nastavitev napetosti zgornjega sukanca
2. Gumb za nastavitev pritiska tačke (opcija)
3. Predajnik sukanca
4. Nož za odrez sukanca
5. Tačka
6. Vbodna plošča
7. Mizica in prostor za pribor
8. Vretence navijalca tuljavic
9. Omejilec navijalca tuljavic
10. Gumb za izbiro dolžine vboda (ni pri vseh modelih)
11. Gumb za izbiro širine vboda (ni pri vseh modelih)
12. Prikaz vboda
13. Gumb za vzvratno šivanje
14. Vdevalec sukanca (opcija)

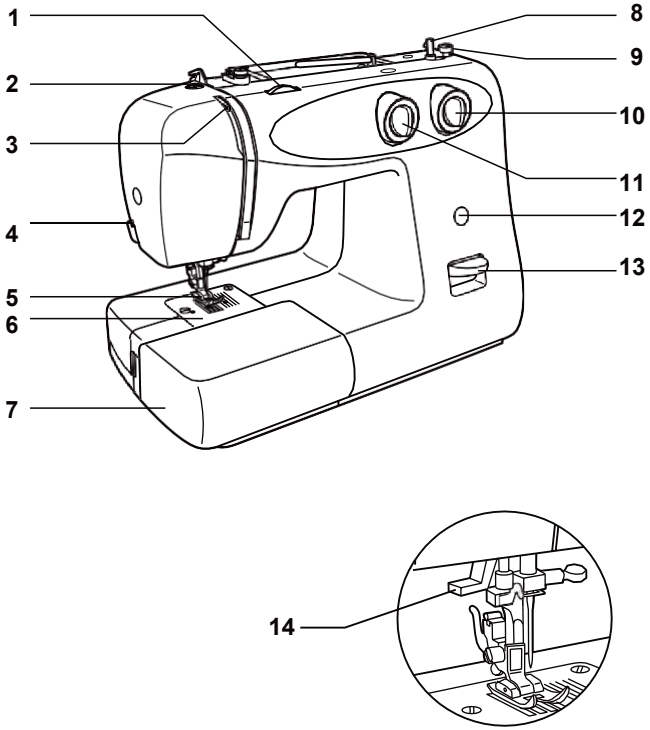

## ☐ Glavni deli stroja

15. Nosilec horizontalnega omota sukanca
16. Odprtina za drugi nosilec omota sukanca
17. Pogonsko kolo
18. Gumb za izbiro vboda
19. Glavno stikalo
20. Vtičnica
21. Vodilo sukanca za navijanje
22. Zgornje vodilo sukanca
23. Ročaj
24. Ročica za dvig tačke
25. Pedal
26. Napajalni kabel

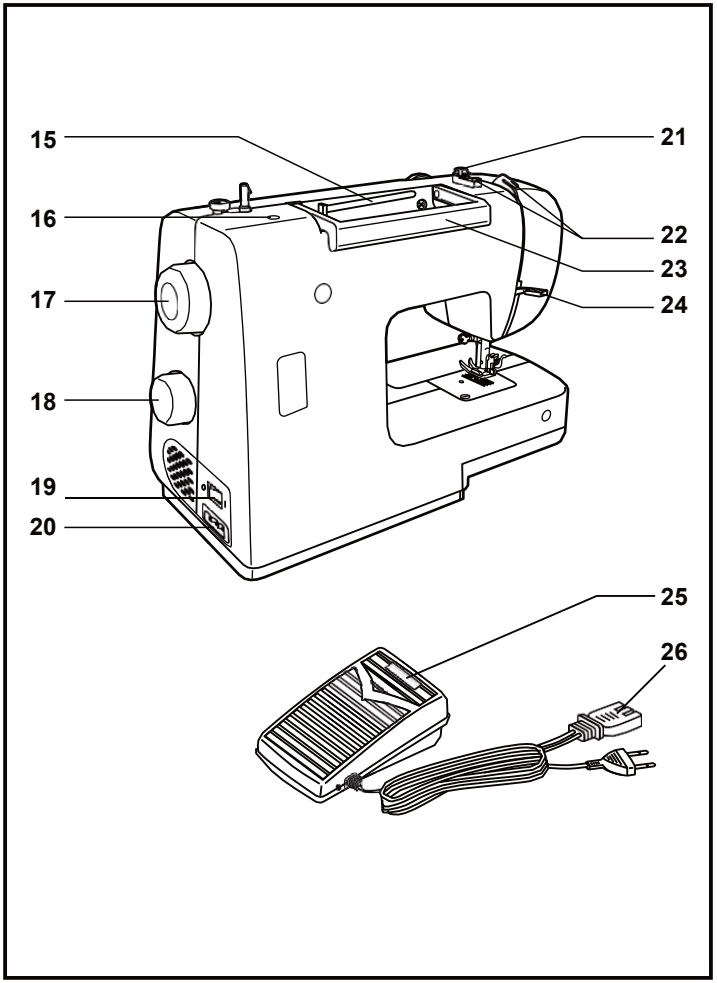

## ☐ Pribor

**Standardni pribor**

a. Univerzalna tačka
b. Tačka za zadrgo
c. Tačka za gumbnico
d. Tačka za šivanje gumbov
e. Izvijač v obliki L
f. Nožek za paranje/ščetka
g. Posodica z oljem
h. Paket igel (3x)
i. Stransko vodilo za robove
j. Tuljavice (3x)
k. Pokrov grabljic
l. Držalo omota sukanca (veliko/malo)
m. Dodatni nosilec sukanca
n. Podložka nosilca sukanca

**Dodatni pribor (opcija)**

o. Tačka za satenasti vbod
p. Tačka za overlock šiv
q. Tačka za slepo šivanje
r. Tačka za krpanje/vezenje
s. Tačka za robljenje
t. Tačka za šivanje z vrvico
u. Tačka za prešivanje
v. Tačka za nabiranje
w. Zgornji transporter
x. Dvojna igla

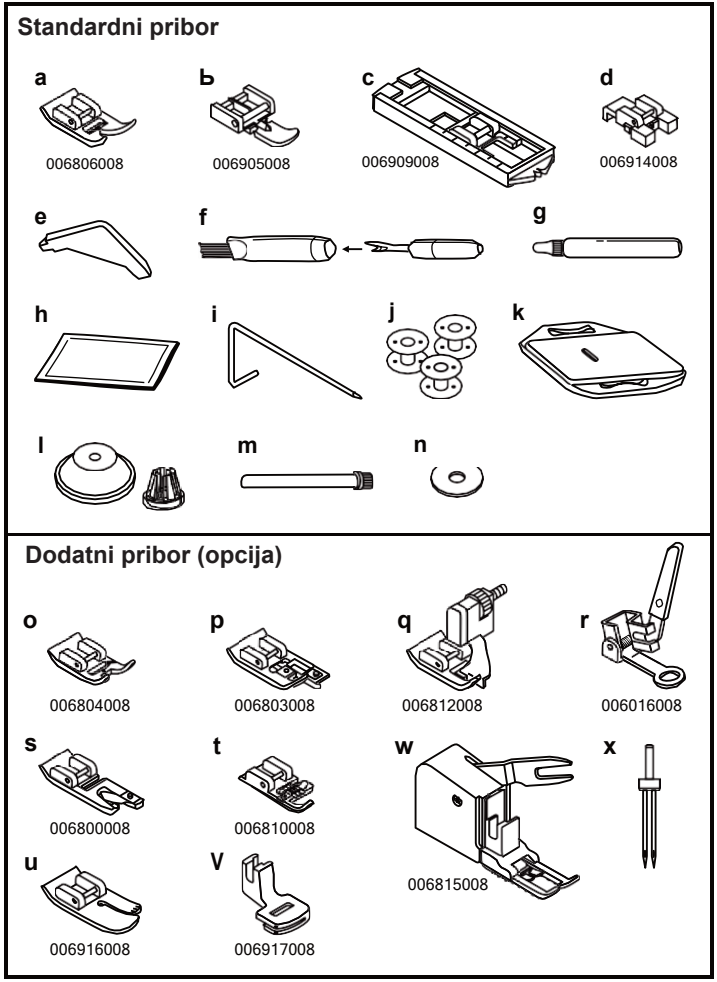

## ☐ Namestitev mizice

Usmerite mizico vodoravno in potisnite jo v smeri puščice. (1)

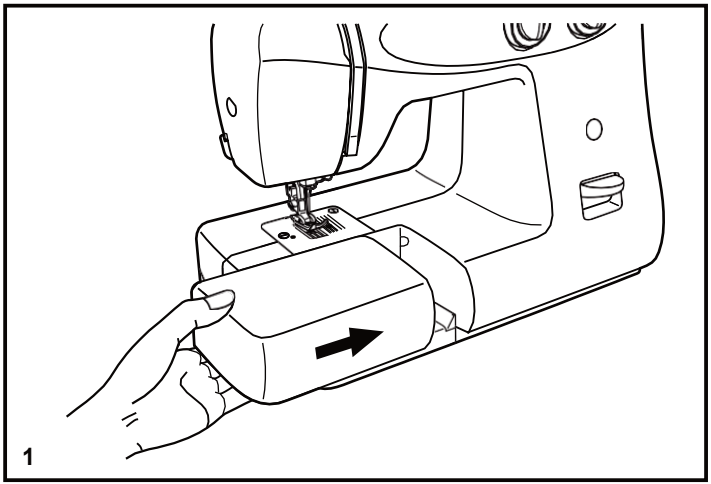


Notranji prostor mizice se lahko uporabi tudi kot prostor za pribor.

Prostor odprete tako, kot prikazuje spodnja slika. (2)

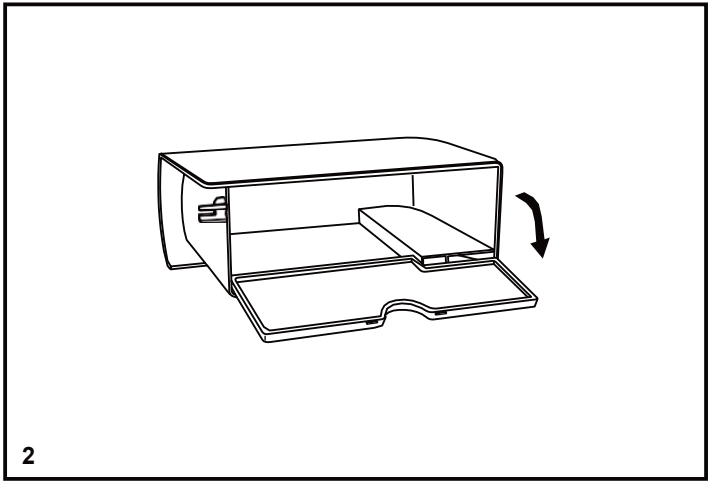

## ☐ Priključitev šivalnega stroja v električno vtičnico

Šivalni stroj priključite na električno omrežje, kot prikazuje slika. (1)
Pri napravah, opremljenih s polariziranim vtičem morate uporabljati pravilno polarizirano električno vtičnico. (2)

**Opozorilo**: če aparata ne uporabljate, ga izključite iz električne vtičnice.

**Pedal**
S pomočjo pedala se regulira hitrost šivanja. (3)

**Opozorilo**: če ste v dvomih ali imate vprašanja glede priključitve, se posvetujte z usposobljenim električarjem.
Če aparata ne uporabljate, ga izključite iz električne vtičnice.

**Osvetlitev**
Pritisnite na glavno stikalo (A), stroj se vklopi in lučka se prižge. („I“)

**POMEMBNA OPOMBA**
Za aparate s polariziranim vtičem (ena nožica je širša od druge).
Da bi zmanjšali nevarnost električnega udara, se vtič prilega v vtičnico samo v eni smeri. Če vtiča ne morete priključiti, ga obrnite. Če se še vedno ne prilega, se obrnite na usposobljenega električarja, da vam namesti pravilno vtičnico. Ne poskušajte spreminjati vtiča. (2)

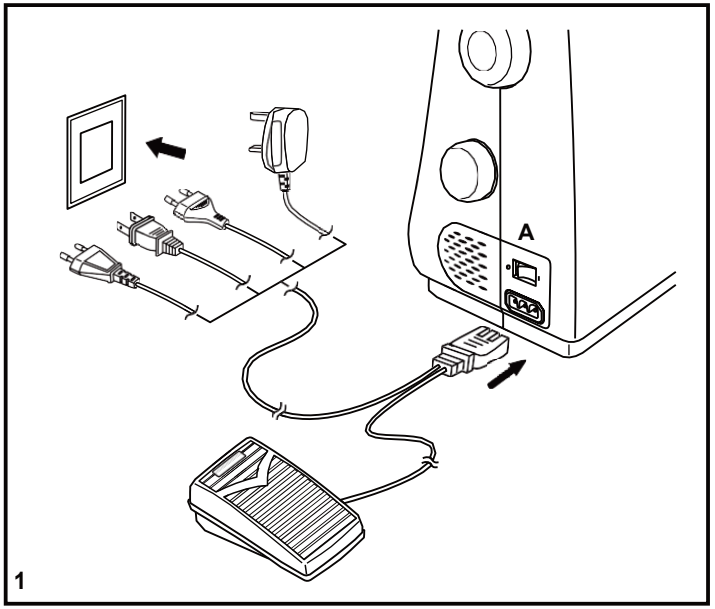


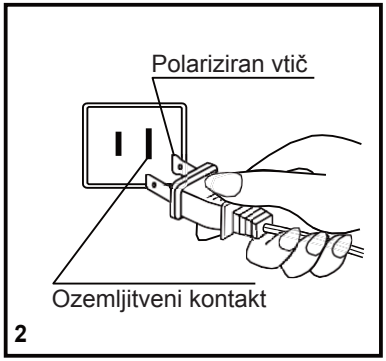


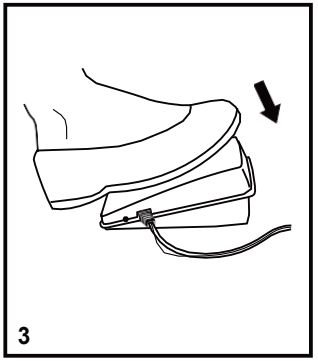

## ☐ Ročica za dvig tačke z dvema položajema

Pri šivanju več plasti ali debelih vrst blaga dvignite tačko v drugi položaj, da blago lažje vstavite. (A)

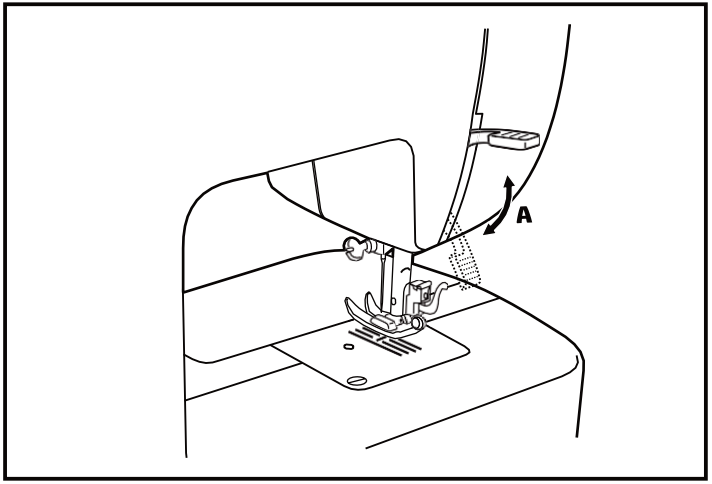


## ☐ Nastavitev pritiska tačke (opcija)

Pritisk tačke je predhodno nastavljen in za različne vrste blaga (lahke ali težke) ponovna nastavitev ni potrebna.

V primeru, da vseeno želite nastaviti pritisk tačke, vijak obrnite s kovancem.

Za šivanje zelo lahkih materialov zrahljajte pritisk z obračanjem vijaka v levo, za težke materiale pa v desno.

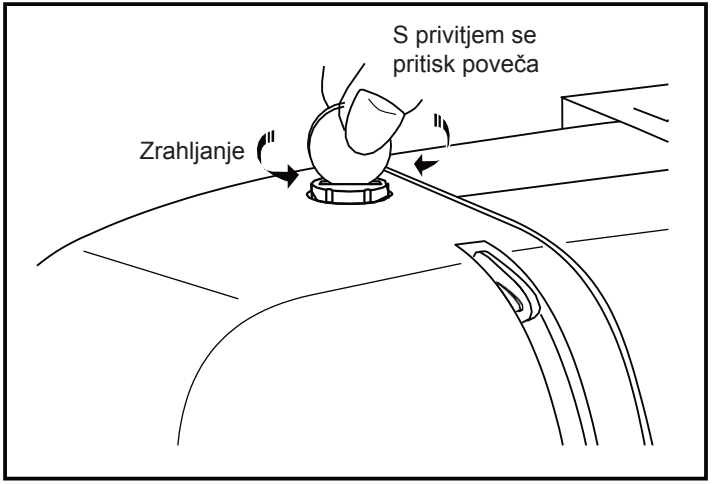

## ☐ Namestitev nosilca tačke

Dvignite os tačke (a). (1)
Namestite držalo tačke (b), kot prikazuje slika.

**Namestitev tačke**
Spustite držalo tačke (b), dokler utor (c) ni neposredno nad drogom (d). (2)
Dvignite ročico (e)
Spustite držalo tačke (b) in tačka (f) se zaskoči.

**Snemanje tačke**
Dvignite tačko. (3)
Dvignite ročico (e), tačka bo sama odpadla.

**Namestitev stranskega vodila za robove**
Namestite vodilo (g) v odprtino na nosilcu, kot prikazuje slika.
Vodilo naj štrli toliko, kot potrebujete za robove, gube ipd. (4)

**Opozorilo**: pred izvedbo zgoraj opisanih korakov nastavite stikalo za vklop v položaj za izklop („O“).

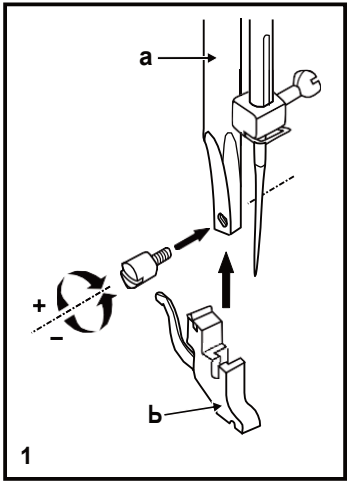


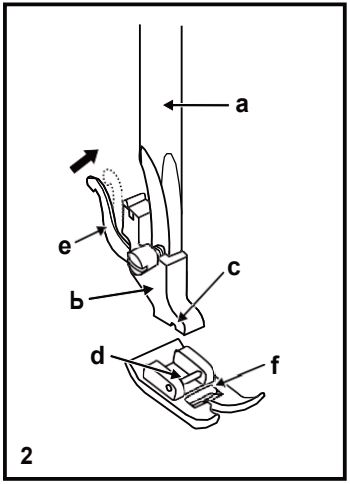


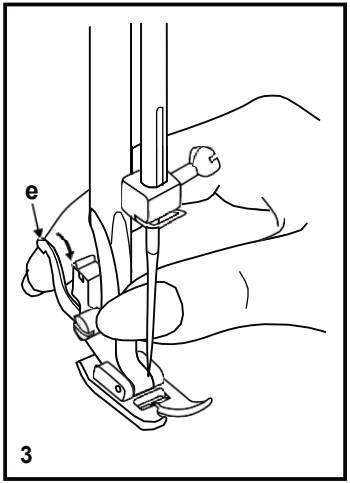


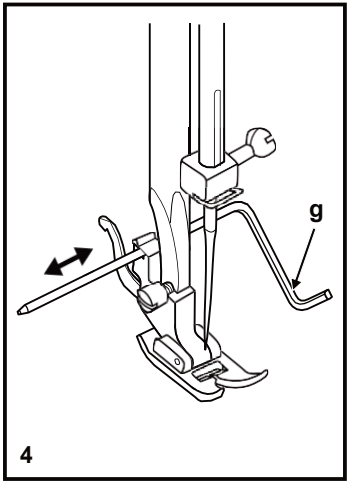

## ☐ Navijanje tuljavice

- Nataknite omot sukanca in držalo omota sukanca na nosilec omota sukanca. (1)

- Za manjše omote sukanca dajte držalo omota sukanca z manjšo stranjo proti omotu. (2)

- Navijte sukanec v smeri urinega kazalca okoli vodila sukanca za navijanje. (3)

- Napeljite sukanec, kot prikazuje slika in nataknite na vretence navijalca tuljavic. (4)

- Potisnite tuljavico proti desni. (5)

- Pridržite prosti konec sukanca. (6)

- Pritisnite na pedal. (7)

- Odrežite sukanec. (8)

- Potisnite vretence s tuljavico nazaj v levo (9) in snemite ga.

**Opomba:** ko je navijalec tuljavic v položaju „navijanje tuljavice“, stroj ne šiva in pogonsko kolo se ne vrti.
Če želite šivati, pomaknite navijalec tuljavic v levo (položaj za šivanje).

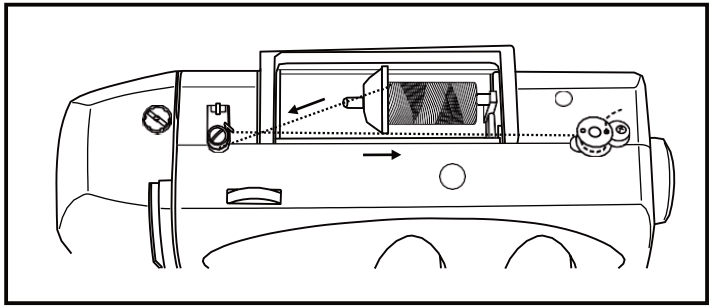

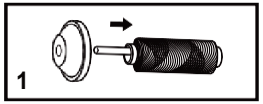


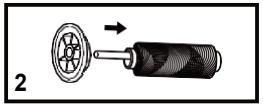


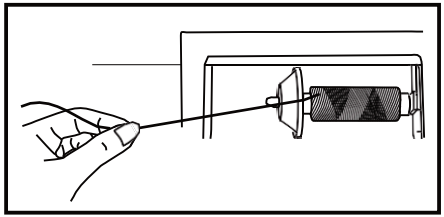

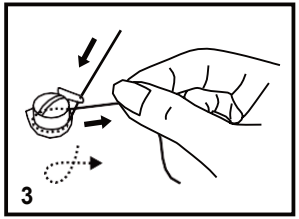


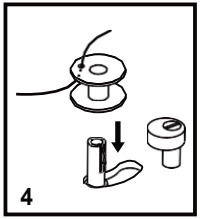


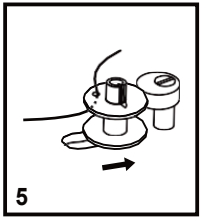


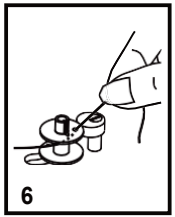


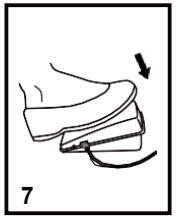


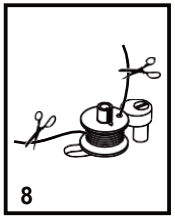


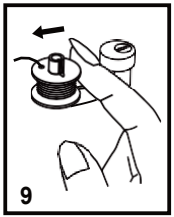

## ☐ Vstavljanje tuljavice

**Pri vstavljanju ali odstranjevanju tuljavice mora biti igla vedno v zgornjem položaju.**

1. Odprite pokrov.
2. Ohišje tuljavice primite z eno roko. Vstavite tuljavico tako, da je sukanec navit v smeri urinega kazalca (puščica).
3. Potegnite sukanec pod vzmet v podajno oko.
4. Držite ohišje tuljavice za zapah.
5. Vstavite ga v čolniček.

**Opozorilo**: pred izvedbo zgoraj opisanih korakov nastavite stikalo za vklop v položaj za izklop („O“).

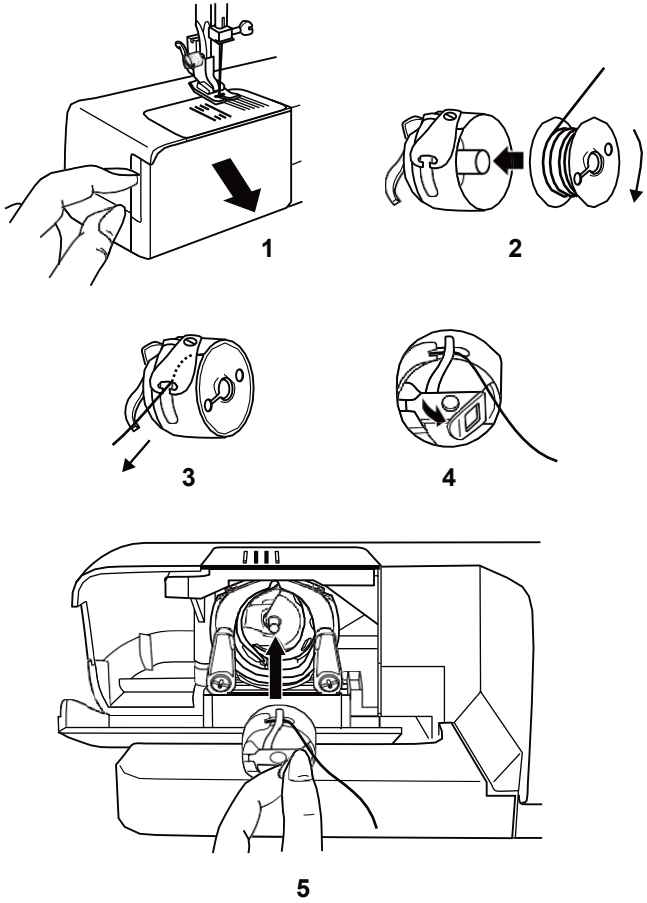

## ☐ Vstavljanje igle

Igle redno menjajte, še posebej, če kažejo znake obrabe in povzročajo težave pri šivanju.
Vstavite iglo v skladu z navodili, ki so opisani spodaj.

A. Odvijte vijak za pritrditev igle, vstavite novo iglo in znova privijte vijak. (1)

B. Ploščata stran igle mora biti vedno zadaj.

C/D. Iglo vtaknite do konca.

**Opozorilo**: pred izvedbo zgoraj opisanih korakov nastavite stikalo za vklop v položaj za izklop („O“).

Igle morajo biti v odličnem stanju. (2)
Težave nastajajo, če je:

A. igla ukrivljena

B. poškodovana konica

C. igla topa

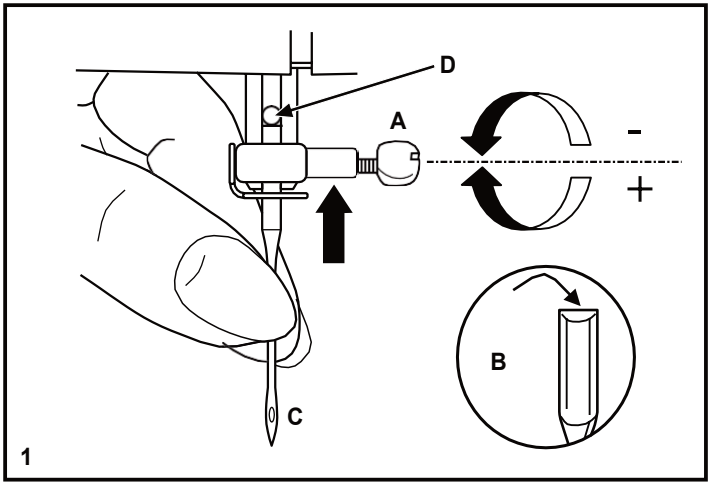


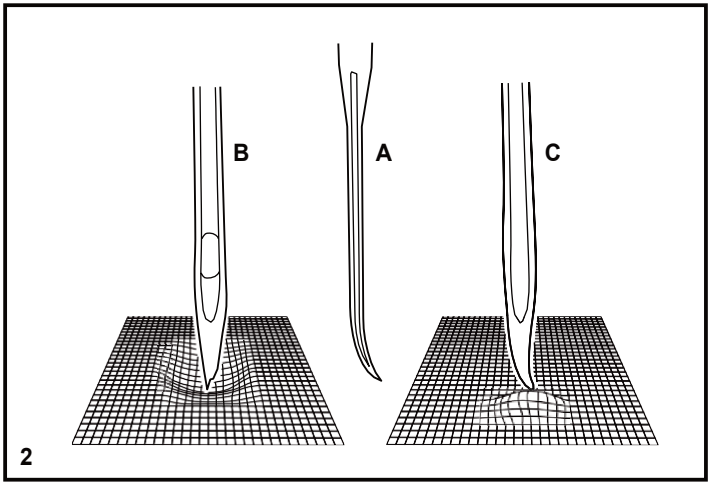

## ☐ Napeljevanje zgornjega sukanca

Napeljevanje je preprosto, vendar mora biti narejeno pravilno, sicer se pojavijo težave.

- Najprej dvignite iglo v najvišji položaj (1), dvignite tačko, da se sprostijo natezni diski. (2)
  **Opomba**: iz varnostnih razlogov je zelo priporočljivo, da šivalni stroj izključite iz električnega omrežja, preden se lotite naslednjih korakov.
- Dvignite nosilec omota sukanca. Omot s sukancem nataknite na nosilec in zaščitite z držalom, kot kaže slika. Za manjše omote sukanca dajte držalo omota sukanca z manjšo stranjo proti omotu. (3)
- Napeljite sukanec čez zgornje vodilo sukanca. (4)
- Napeljite sukanec okrog vodila sukanca (5), tako da ga napeljete čez natezne diske, kot kaže slika.
- Napenjalni del napeljite tako, da prevlečete sukanec skozi desni in levi kanal (6). Medtem je priporočljivo sukanec pridrževati med omotom in vodilom sukanca (4).
- Potegnite sukanec navzgor in skozi oko predajnika sukanca z desne v levo, nato pa spet navzdol. (7)
- Napeljite sukanec skozi tenko igelno vodilo sukanca (8) in navzdol k igli, v katero napeljite sukanec od spredaj nazaj.
- VIzvlecite približno 20 cm sukanca za iglo. Sukanec odrežite na želeno dolžino s pomočjo noža za odrez sukanca. (9)

**Opomba**: če je vaš šivalni stroj opremljen s tovarniško nameščenim vdevalcem sukanca, glejte navodila za uporabo na strani 13.

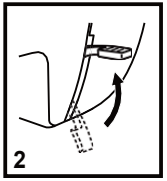


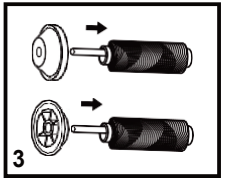


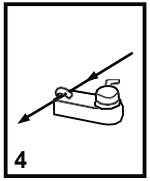


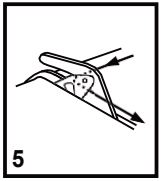


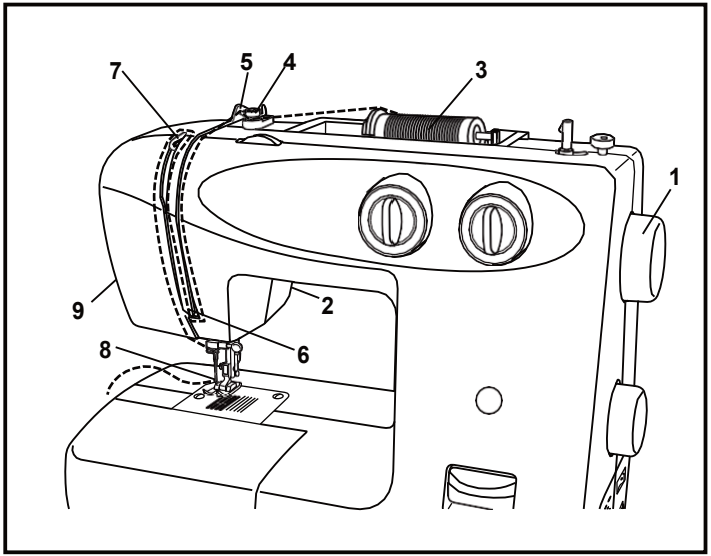


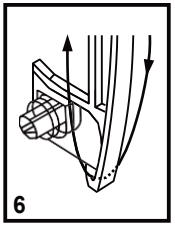


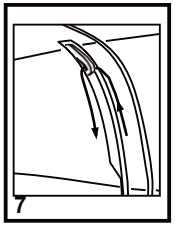


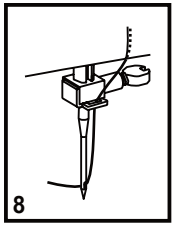


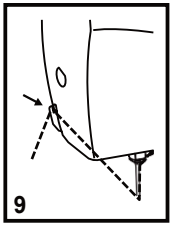

## ☐ Vdevalec sukanca

* Vdevalec sukanca je tovarniško vgrajena izbirna oprema. Če je vaš stroj opremljen s to funkcijo, sledite naslednjim korakom:

- Dvignite iglo v zgornji položaj.
- Potisnite vzvod (A) navzdol.
- Vdevalec se samodejno obrne v položaj za vdevanje (B).
- Napeljite sukanec okoli kaveljčka (C).
- Napeljite sukanec pred iglo okoli kaveljčka (D) od spodaj navzgor.
- Sprostite vzvod (A).
- Izvlecite sukanec iz ušesa igle.

**Opozorilo**: pred izvedbo zgoraj opisanih korakov nastavite stikalo za vklop v položaj za izklop („O“)!

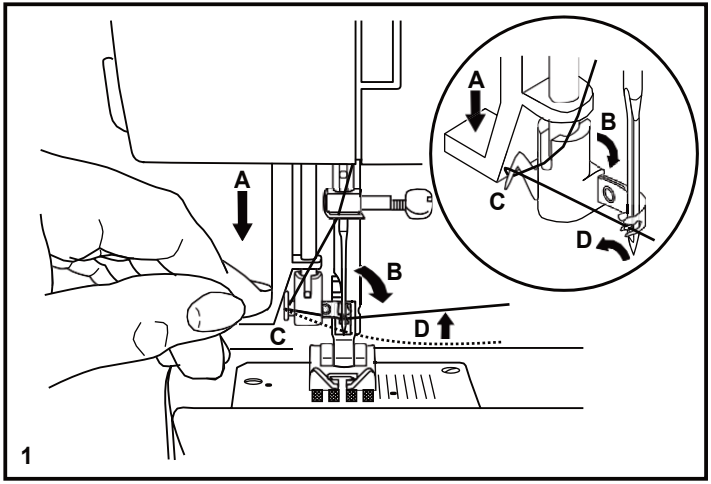


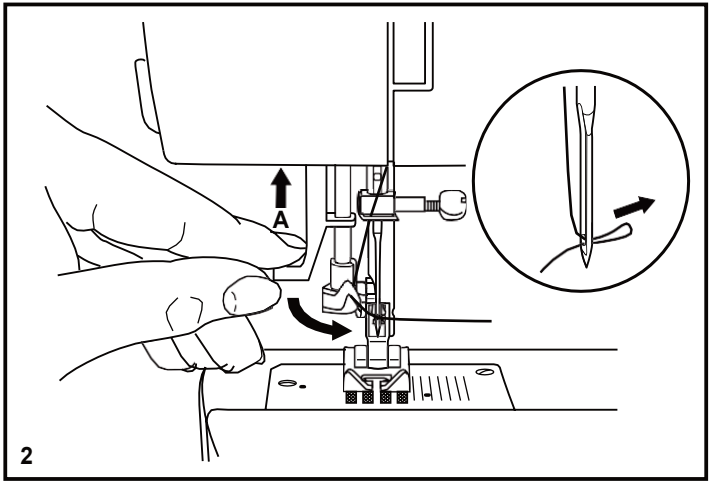

## ☐ Napetost sukanca

**Napetost zgornjega sukanca (1)**
Osnovna napetost sukanca: „4“
Za povečanje napetosti obrnite vrtljiv gumb na naslednjo višjo številko. Za zmanjšanje napetosti obrnite gumb na naslednjo nižjo številko.
A. Normalna napetost sukanca
B. Zgornji sukanec je slabo napet
C. Zgornji sukanec je zelo napet

**Napetost spodnjega sukanca (2)**
Napetost spodnjega sukanca preverite tako, da izvlečete ohišje tuljavice, primete za sukanec, ohišje naj visi na njem. Enkrat ali dvakrat zatresite. Če je napetost pravilna, se odvije približno 3 do 5 cm sukanca.
Če je napetost zelo velika, se sukanec sploh ne odvije. Če je napetost zelo majhna, ohišje s tuljavico pade zelo nizko. Napetost nastavite tako, da z majhnim izvijačem zavrtite vijak na ohišju tuljavice.

**Opomba**: napetosti spodnjega sukanca ponavadi ni potrebno spreminjati.

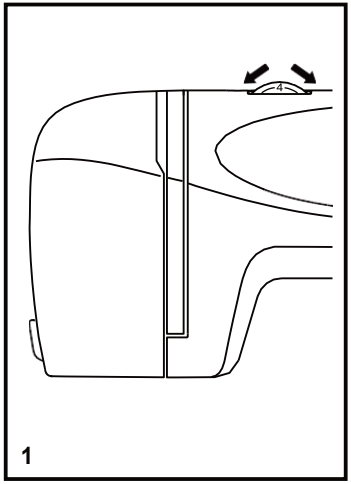


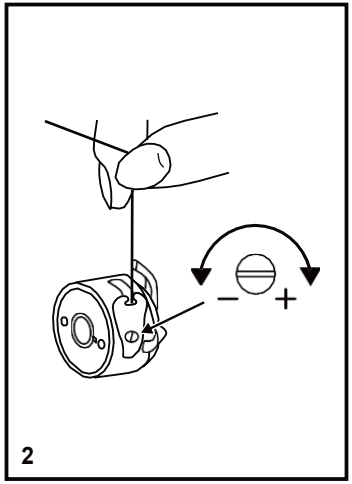


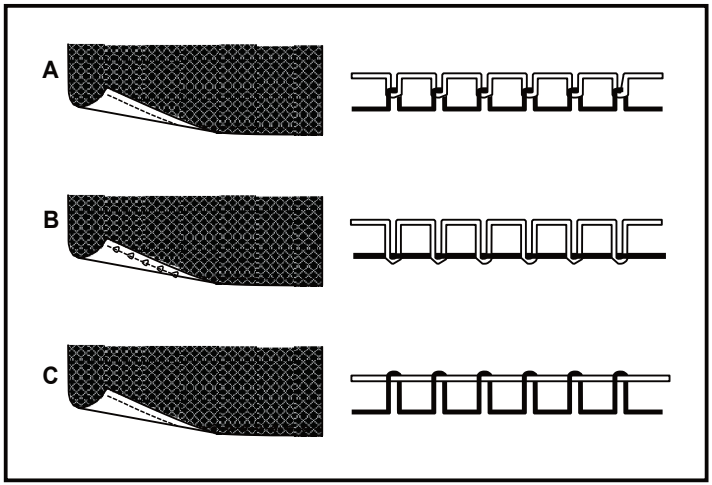

## ☐ Izvlek spodnjega sukanca

Zgornji sukanec primite z levo roko. Zavrtite pogonsko kolo proti sebi tako, da se igla dvigne. (1)

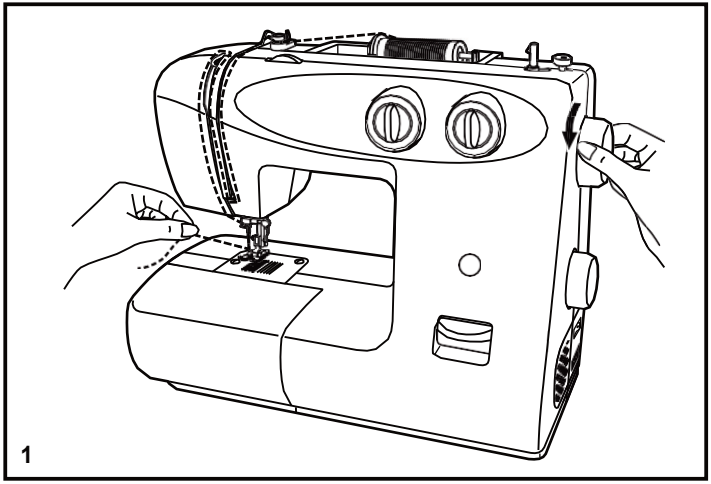


Rahlo potegnite zgornji sukanec, da izvleče spodnji sukanec skozi odprtino vbodne plošče.
Položite oba sukanca nazaj pod tačko. (2)

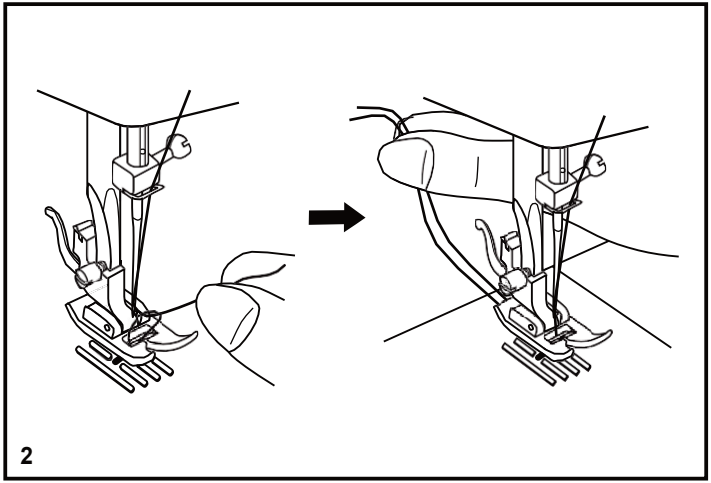

## ☐ Vzvratno šivanje

Na koncu šiva pritisnite na ročico za vzvratno šivanje. Naredite nekaj šivov nazaj. Popustite ročico in stroj naredi spet nekaj šivov naprej. (1/A)

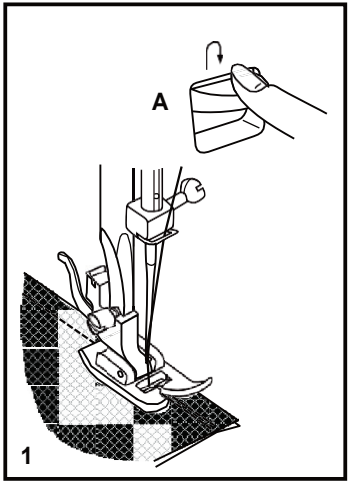


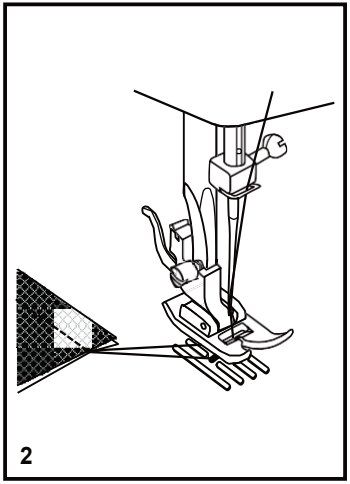


## ☐ Odstranitev blaga

Z vrtenjem pogonskega kolesa proti sebi dvignite iglo v njen najvišji položaj, dvignite tačko in potegnite blago nazaj. (2)

## ☐ Odrezanje sukanca

Primite sukanca za tačko z obema rokama, pomaknite ju v utor (B) in pritisnite navzdol. (3)

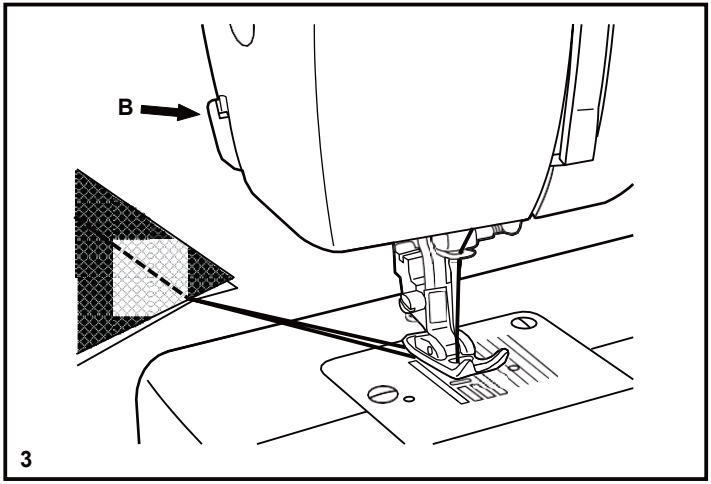

## ☐ Tabela igel/blaga/sukancev

### NAVODILO ZA IZBIRO IGLE/SUKANCA

| VELIKOST IGLE | MATERIALI | SUKANCI |
|---|---|---|
| 9-11 (65-75) | Lahke tkanine - tanke bombažne, voile, serž, svila, muslin, Qiana, bombažne pletenine, jersey, krep, tkane poliestrske tkanine za srajce in bluze | Fini bombaž, najlon ali poliester |
| 12 (80) | Srednje težke tkanine - bombažne, saten, kettlecloth, jadrovina, dvojne pletenine, lahka volna | Večina sukancev v prodaji je srednje velikosti in so primerne za te materiale in velikosti igel. Za dosego najboljših rezultatov pri sintetičnih materialih uporabite sukance iz poliestra, pri naravnih materialih pa iz bombaža. Zgornji in spodnji sukanec morata biti vedno enaka. |
| 14 (90) | Srednje težke tkanine - tapetniško blago, volna, težje pletenine, frotir, jeans | |
| 16 (100) | Težke tkanine - platno, volna, šotorsko platno, prešito blago, jeans, tapetniške tkanine (lahke do srednje). | |
| 18 (110) | Težka volna, tkanine za vrhnja oblačila, tapetniško blago, nekatere vrste usnja in vinila. | Težki sukanci, sukanci preprog. (Uporabite velik pritisk - veliko število.) |

POMEMBNO: prilagodite velikost igle, sukanca in blaga.

### NAVODILO ZA IZBIRO IGLE/BLAGA

| IGLE | OPIS | VRSTA MATERIALA |
|---|---|---|
| HAx1<br>15x1 | Standardne ostre igle Razpon je od tanke do debele. 9 (65) do 18 (110) | Naravne tkanine, volna, bombaž, svila ipd. Qiana. Ni priporočljivo za dvojne pletenine. |
| 15x1/705H (SUK) | Srednje okrogla konica 9 (65) do 18 (110) | Naravne in umetne tkanine, zmesi poliestra Pletenine iz poliestrov, pletenine, enostavne in dvojne pletenine Mogoča uporaba namesto 15x1 za šivanje vseh vrst blaga. |
| 15x1/705H (SUK) | Okrogla konica 9 (65) do 18 (110) | Puloverji, lycra, kopalke, elastično blago |
| 130 PCL | Igle za usnje 12 (80) do 18 (110) | Usnje, vinil, tapetniško blago (Dela manjše luknje kot standardna igla.) |

**Opomba**:
1. Dvojne igle so dobavljive za uporabna in dekorativna dela.
2. Pri šivanju z dvojno iglo mora biti gumb za izbiro širine vboda nastavljen na manj kot „3“.
3. Evropske igle so označene z velikostmi 65, 70, 80 ipd. Ameriške in japonske igle so označene z velikostmi 9, 11, 12 ipd.
4. Iglo pogosto zamenjajte (približno po vsakem drugem kosu oblačila) in/ali pri prvem trganju sukanca ali izpuščanju vbodov.
5. Pri finih in elastičnih materialih uporabite podlago.

## ☐ Izbira vbodov

Za **ravni vbod** izberite „ “ ali „ “ z gumbom za izbiro vboda.
Z gumbom za izbiro dolžine vboda nastavite dolžino.
Izberete lahko katerikoli položaj igle s tem, da zavrtite gumb za izbiro širine vboda (za model s 3 gumbi).

Za **cikcak vbod** izberite „ “ ali „ “ z gumbom za izbiro vboda.
Glede na blago prilagodite dolžino in širine vboda.

Za izbiro drugih vzorcev zavrtite gumb za izbiro dolžine na „S1“ ali „S2“, izberite želeni vzorec z gumbom za izbiro vboda in nastavite širino z gumbom za izbiro širine vboda (za modele s 3 gumbi).

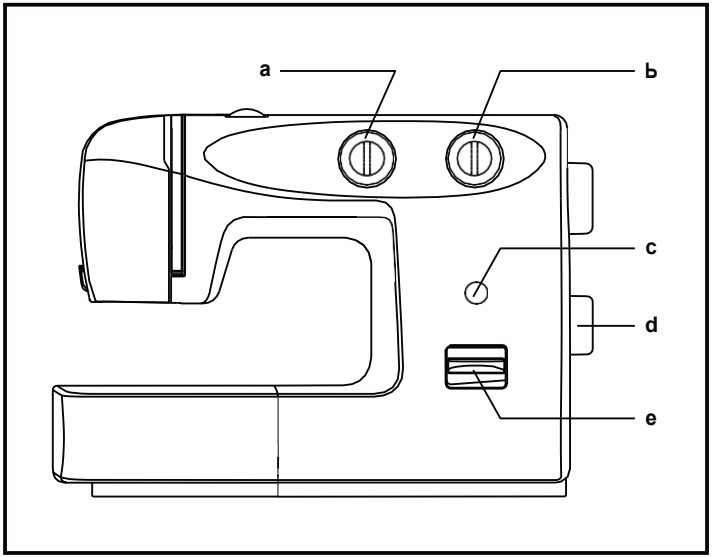


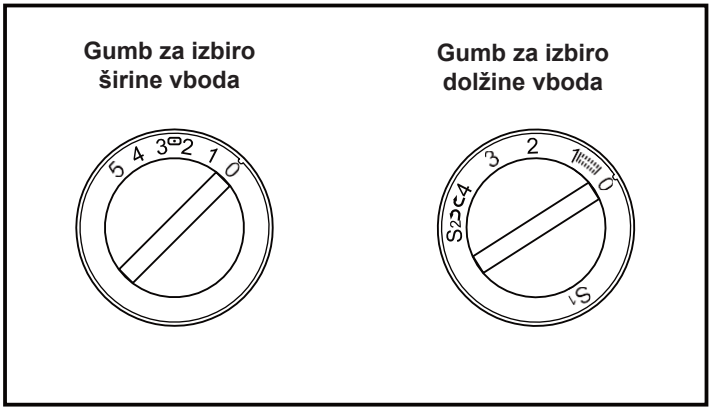


a. Gumb za izbiro širine vboda
b. Gumb za izbiro dolžine vboda S1-S2
c. Prikaz vboda
d. Gumb za izbiro vboda
e. Ročica za vzvratno šivanje

## ☐ Šivanje z ravnim vbodom

Gumb za izbiro vboda zavrtite tako, da kazalec kaže na položaj ravnega vboda.

Na splošno rečeno, čim debelejša je tkanina, sukanec in igla, daljši mora biti vbod.

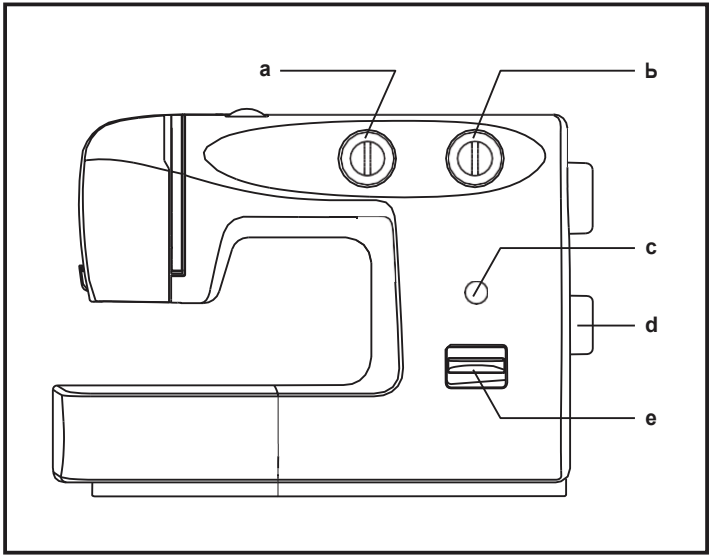


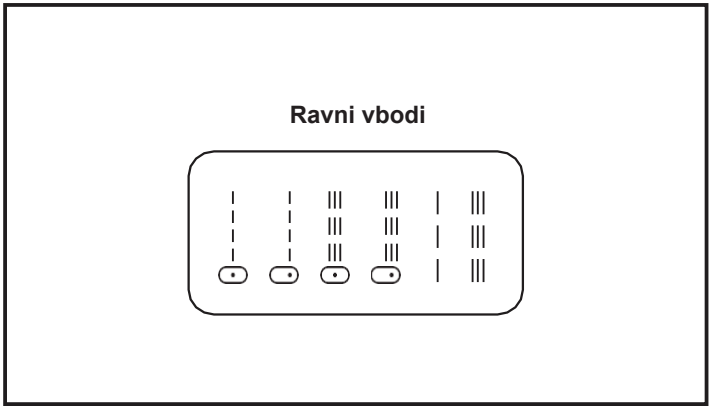


a. Gumb za izbiro širine vboda
b. Gumb za izbiro dolžine vboda S1-S2
c. Prikaz vboda
d. Gumb za izbiro vboda
e. Ročica za vzvratno šivanje

## ☐ Šivanje s cikcak vbodom

Zavrtite gumb za izbiro vboda na „ “ ali „ “.

**Funkcija gumba za izbiro širine vboda**
Največja širina cikcak vboda je „5“, čeprav je možno širino pri vseh vzorcih zmanjšati. Širina se veča, ko premikate gumb za izbiro širine vboda od „0“ proti „5“. Za šivanje z dvojno iglo nikoli ne izbirajte širine vboda večje kot „3“. (1)

**Funkcija gumba za izbiro dolžine vboda pri cikcak vbodu**
Gostota cikcak vboda se povečuje s približevanjem gumba za izbiro dolžine k „0“.
Lepe cikcak vbode dosežete večinoma na „2,5“ ali manj. (2)

**Satenasti vbod**
Če izberete dolžino vboda med „0“ - „1“, so vbodi zelo blizu skupaj, kar ustvari „satenasti vbod“, ki se uporablja za šivanje gumbnic in dekorativno šivanje.

**Fine tkanine**
Pri šivanju zelo lahkih materialov položite pod tkanino kos papirja. Na koncu papir enostavno odtrgate proč.

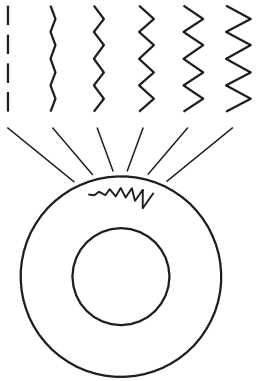

**Model z 2 gumbi**

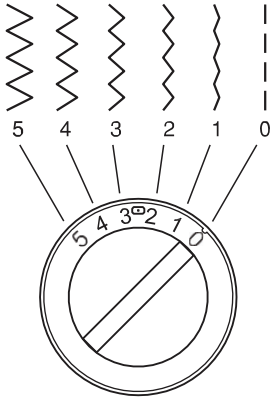


1 **Gumb za izbiro širine vboda**

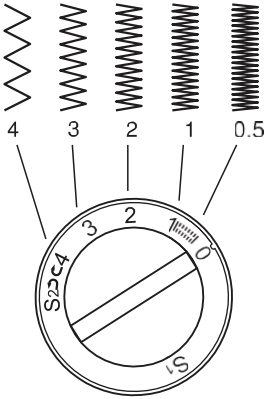


2 **Gumb za nastavitev dolžine vboda**

## ☐ Vbod za slepi šiv, robljenje

* Tačka za slepi vbod je dodatna oprema, ki ni priložena k stroju.

Na robove, zavese, hlače, krila ipd.

Slepi vbod za raztegljive materiale.

Slepi vbod, robljenje za nerazteglјive materiale.

Nastavite stroj, kot prikazuje slika. (1)

**Opomba**: najprej naredite nekaj poskusnih robov s slepim šivom. Vedno naredite naprej poskusno šivanje.

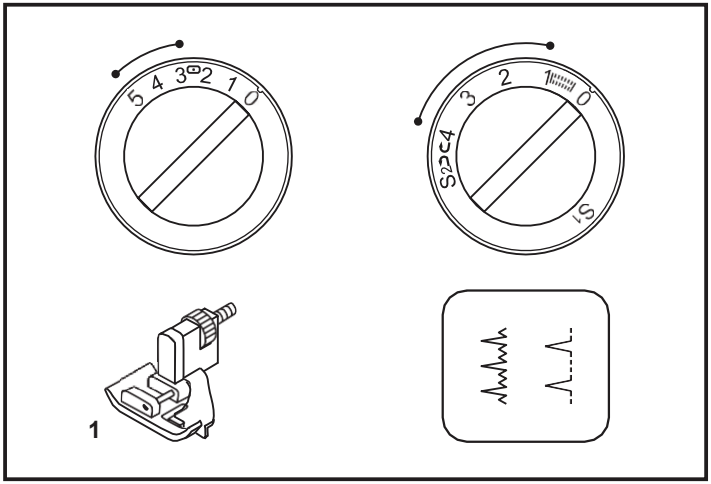


Prepognite blago, kot kaže slika z narobno stranjo navzgor. (2)
Vstavite blago pod tačko. Obrnite pogonsko kolo proti sebi, dokler ni igla povsem na levi. Preluknjati mora samo pregib tkanine. Če ne, nastavite pravilno širino vboda. (3)
Nastavite vodilo (4) s tem, da zavrtite gumb (5) tako, da se bo vodilo dotikalo pregiba.
Šivajte počasi s pritiskom na pedal in nežno vodite blago vzdolž vodila.

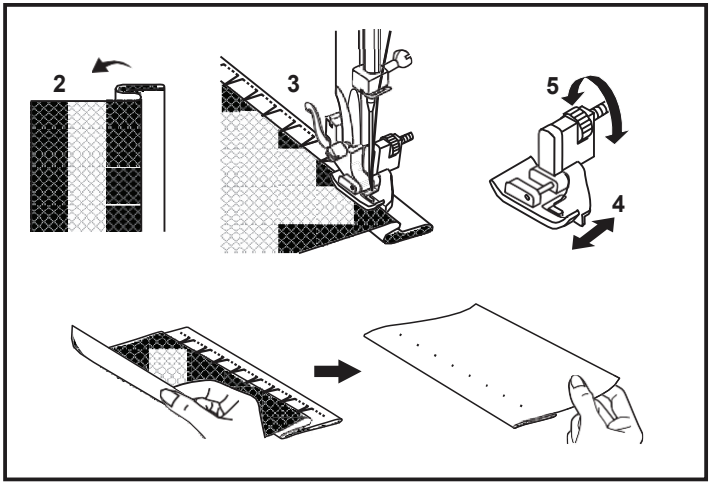

## ☐ Vbod za overlock šiv

* Tačka za overlock vbod je dodatna oprema, ki ni priložena k stroju.

Šivi, obšivanje, vidni robovi.
Nastavite gumb za izbiro dolžine vboda na „S1“ ali „S2“, širino vboda nastavite glede na blago.

**Raztegljivi overlock vbod: (1)**
Za fine pletenine, jersey, robove, utorjenje.

**Standardni overlock vbod: (2)**
Za fine pletenine, jersey, robove, utorjenje.

**Dvojni overlock vbod: (3)**
Za fine pletenine, sešivanje pletenin.

Vsi overlock vbodi so primerni za šivanje in obšivanje robov ter vidne šive v enem koraku.
Pri obšivanju mora igla prebosti rob tkanine.

**Opozorilo**: uporabite nove igle ali igle z okroglo konico ali iglo za elastične vbode!

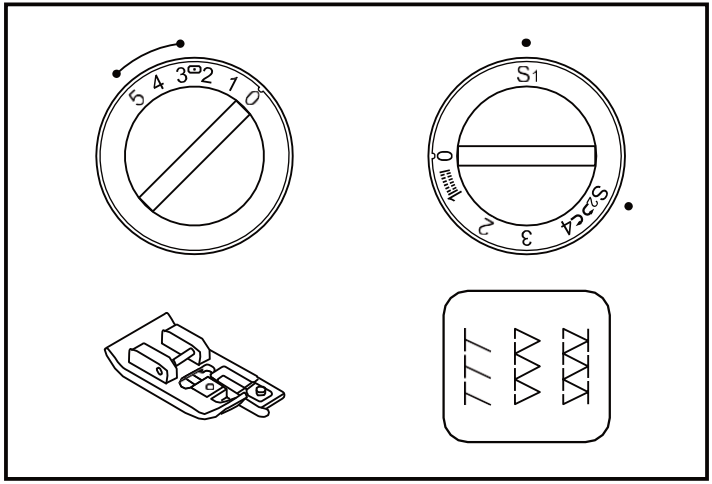


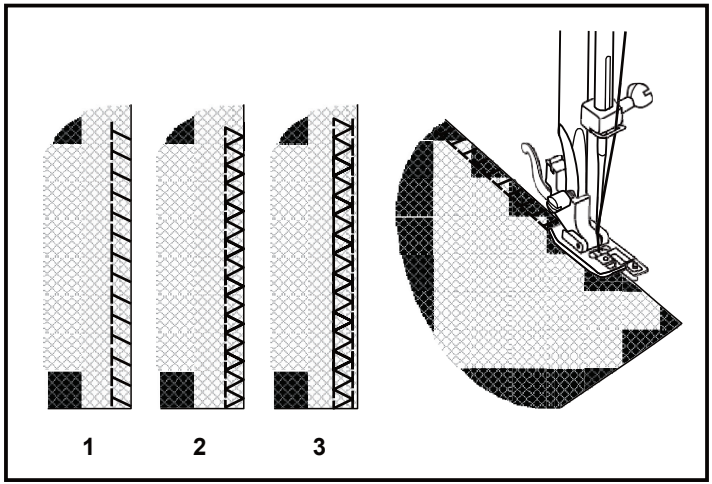

## ☐ Šivanje gumbov

Namestite pokrov grabljic. (1)

Namestite tačko za šivanje gumbov.
Vstavite blago pod tačko. Položite gumb na označeno mesto in spustite tačko. Gumb za izbiro vboda nastavite na „¦“ in zašijte nekaj vbodov. Izberite širino cikcak vboda glede na razdaljo med luknjami na gumbu. Z vrtenjem pogonskega kolesa preverite, če se igla neovirano zabada v desno in levo luknjo gumba (širino vboda nastavite glede na gumb). Počasi naredite približno 10 vbodov. Izberite vzorec „¦“ in naredite še nekaj pritrdilnih vbodov. (2) (za model z 2 gumboma)

Vstavite blago pod tačko. Položite gumb na označeno mesto in spustite tačko. Gumb za izbiro vboda nastavite na cikcak vbod „≋“. Nastavite širino vboda na „3“ - „5“ glede na razdaljo med luknjami na gumbu. Z vrtenjem pogonskega kolesa preverite, če se igla neovirano zabada v levo in desno luknjo gumba. Gumb za izbiro vboda na ravni vbod „¦“ in naredite še nekaj pritrdilnih vbodov. Gumb za izbiro vbodov nastavite na cikcak vbod „≋“ in počasi naredite približno 10 vbodov na gumbu. Gumb za izbiro vboda na ravni vbod „¦“ in naredite še nekaj pritrdilnih vbodov. (2) (za model s 3 gumbi)

Če želite narediti pecelj, na gumb položite iglo za krpanje in šivajte. (3) Za gumbe s 4 luknjami zašijte najprej dve sprednji luknji (2), pomaknite blago naprej in zašijte še zadnji luknji. (3)

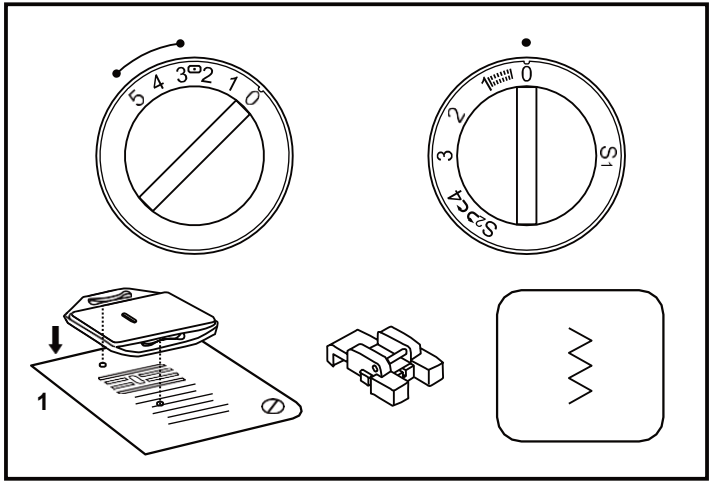


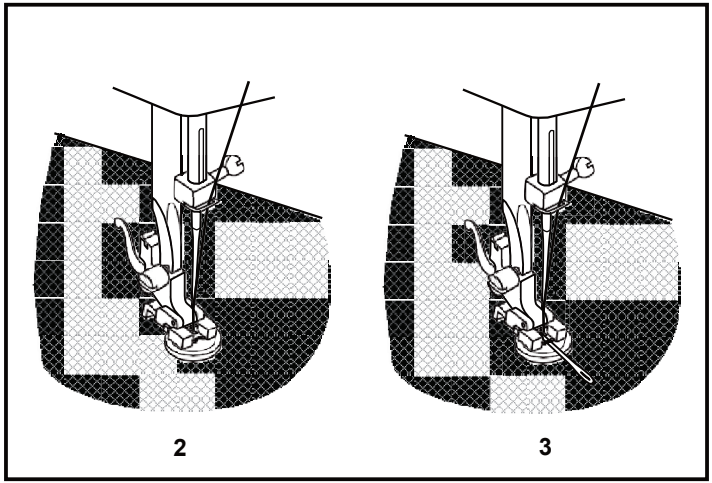

## ☐ Šivanje gumbnic

**Priprava:**
Odstranite tačko za cikcak vbod in namestite tačko za šivanje gumbnic. Nastavite gumb za izbiro dolžine vboda na „0.5“ - „1“. Gostoto vbodov je treba prilagoditi debelini blaga.
**Opomba**: naredite poskusno gumbnico na ostanku blaga.

**Priprava materiala:**
Izmerite premer gumba in dodajte 0,3 cm za zaključek. Če imate zelo močan gumb, dodajte k premeru več. Označite položaj in dolžino gumbnice na tkanino.
Položite blago tako, da je igla na od vas najbolj oddaljeni oznaki.
Potegnite tačko za šivanje gumbnic, kolikor je mogoče, proti sebi.
Spustite tačko.

a. Gumb za izbiro vbodov nastavite na . Šivajte z zmerno hitrostjo do končne oznake
b. Nastavite gumb za izbiro vbodov na in naredite 5-6 vbodov za mostič.
c. Gumb za izbiro vbodov nastavite na in zašijte levo stran gumbnice do oznake na koncu, ki je najdlje od vas.
d. Nastavite gumb za izbiro vbodov na in zašijte vbode za mostič.

Vzemite blago izpod tačke. Prevlecite zgornji sukanec skozi zadnjo stran blaga in zavozlajte spodnji in zgornji sukanec. Prerežite sredino gumbnice z nožkom za paranje, pazite, da ne prerežete vbodov na mostičih.

**Nasveti:**
- Za dosego boljših rezultatov rahlo zmanjšajte napetost zgornjega sukanca.
- Pri finih in elastičnih materialih uporabite podlago.
- Za elastične materiale ali pletenine priporočamo uporabo debelega sukanca. S cikcak vbodom lahko šivate čez sukanec. (e)

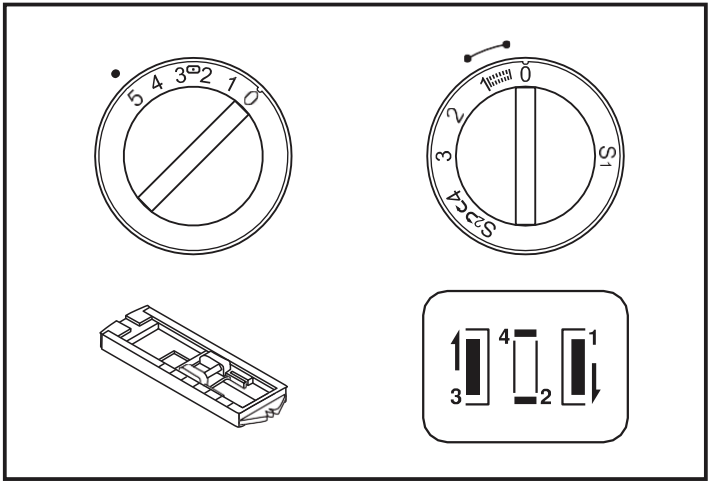


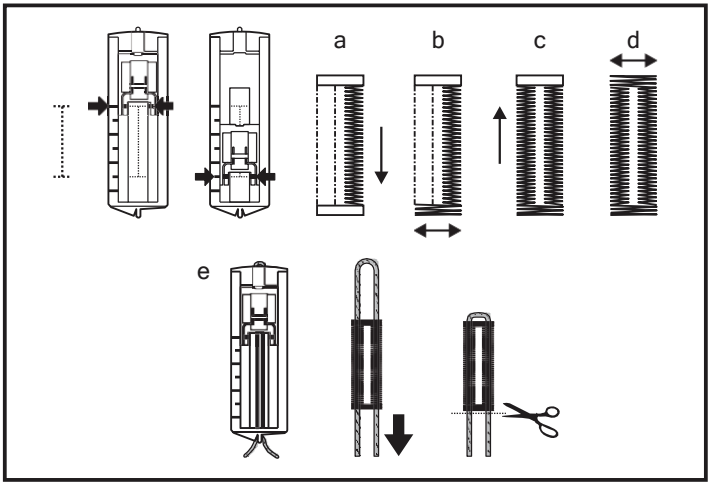

## ☐ Vstavljanje zadrg in šivanje kanalov

Nastavite stroj, kot prikazuje slika.

Gumb za izbiro dolžine vboda nastavite med „1“ - „4“ (glede na debelino blaga).

Tačko za šivanje zadrg lahko vstavite v levo ali desno, odvisno od tega, na kateri strani boste šivali. (1)

Za šivanje okoli zob zadrge zabodite iglo v blago, dvigne tačko in potegnite drsnik zadrge za tačko.
Spustite tačko in nadaljujte s šivanjem.

Lahko šivate tudi po dolžini vrvice, da naredite kanal. (2)

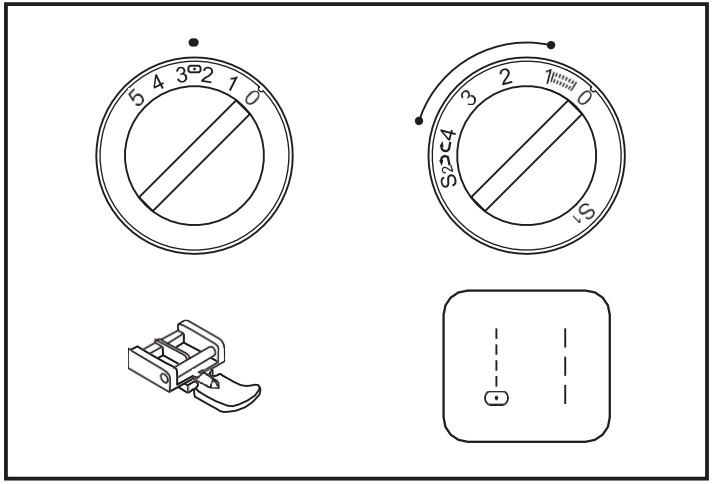


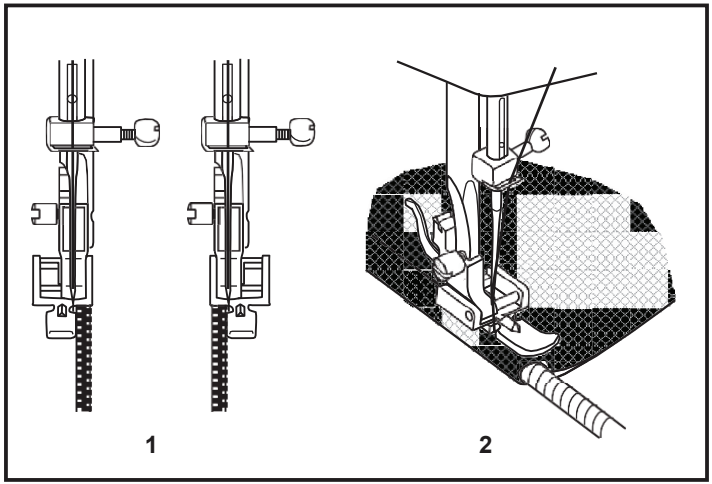

## ☐ Šivanje s tačko za robljenje

Za obrobljanje tankih ali prozornih materialov.

Nastavite stroj, kot prikazuje slika.

Naravnajte rob blaga. Na začetku dvakrat prepognite rob približno za 3 mm (1/8“) in naredite 4-5 vbodov za pritrditev. Sukanec potegnite rahlo nazaj. Zapičite iglo v blago, dvignite tačko in vstavite blago v vodilo za zvijanje na tački. (1)

Narahlo vlecite rob tkanine proti sebi in spustite tačko. Začnite šivati, vodite blago v zvitek, tako da ga držite navpično in rahlo v levo. (2)

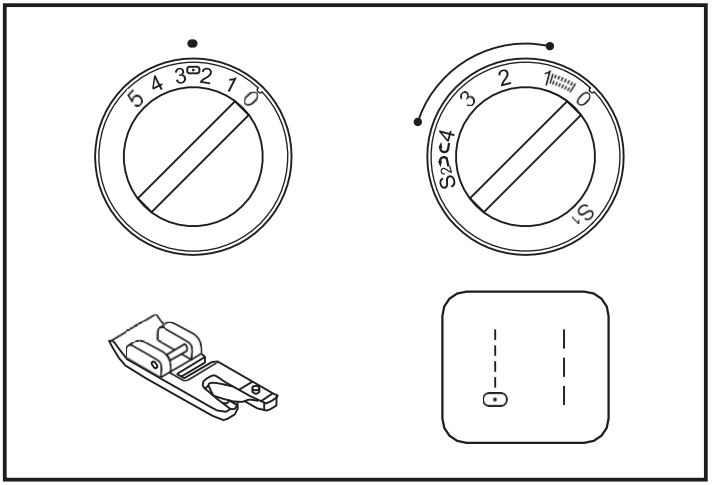


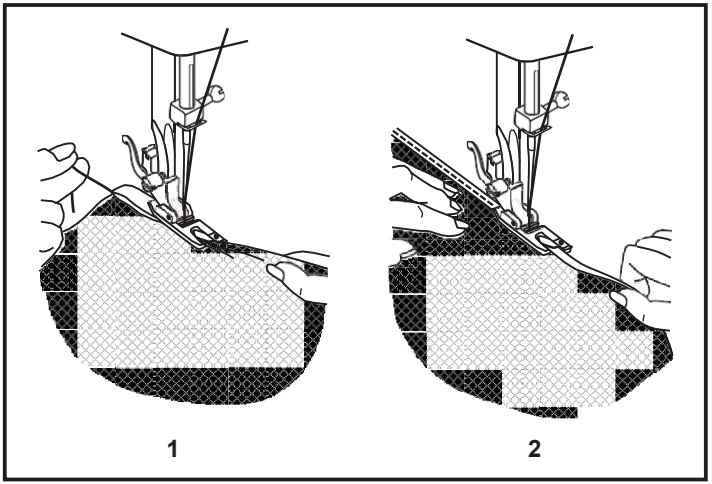

## ☐ Trovbodni cikcak

Šivanje čipk in elastičnih materialov, krpanje, vezenje, ojačanje robov.

Nastavite stroj, kot prikazuje slika.

Dajte krpo na mesto. Dolžina vboda je lahko skrajša, če želite zelo tesen šiv. (1)

Pri šivanju mrežaste tkanine priporočamo uporabo kosa tkanine kot podlage za ojačanje poškodovano območje. Gostota šivov lahko prilagodite z dolžino vbodov. Najprej šivanje čez sredino in nato prekrijte na obeh straneh. Glede na vrsto tkanine in poškodbe zašijte 3-5 vrst. (2)

**Šivanje elastičnih materialov**

1. Elastični material dajte na običajno blago.
2. Pri šivanju napenjajte elastični material pred in za tačko, kot kaže slika. (3)

**Sešivanje blaga**

Elastični šiv se lahko uporabi za sešivanje dveh kosov tkanine in je zelo učinkovit pri šivanju pletenin. Če uporabite sukanec iz najlona, bo šiv neviden.

1. Položite robova dveh kosov blaga skupaj, sredina naj bo pod tačko.
2. Sešijte ju skupaj z uporabo elastičnega šiva, medtem pazite, da sta robova blaga čim bliže drug drugega, kot je prikazano na sliki. (4)

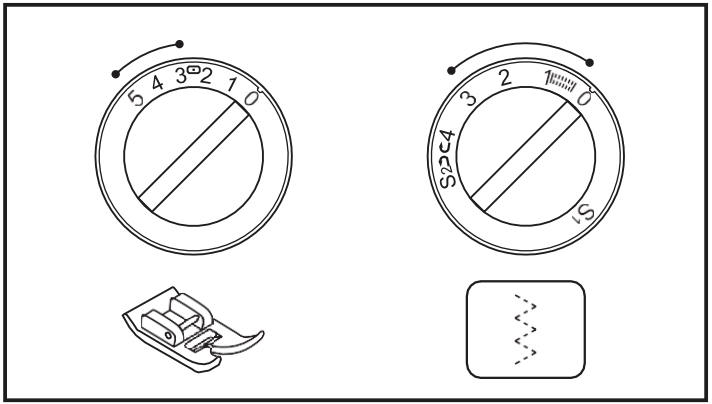


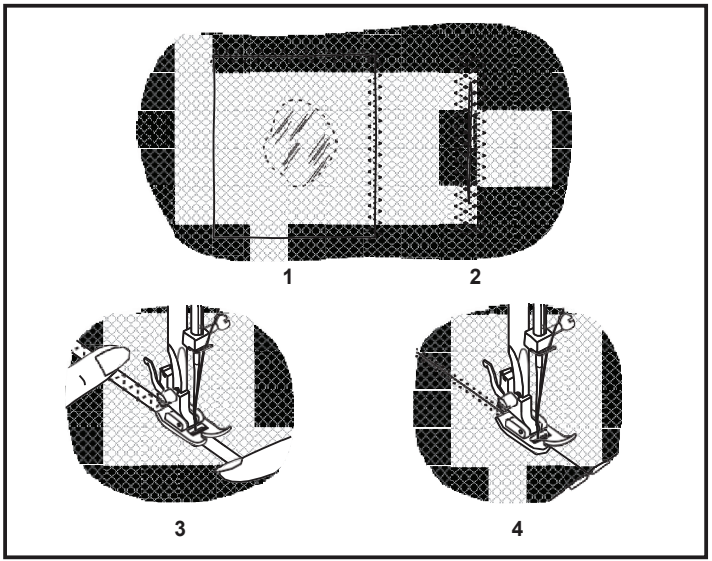

## ☐ Izbira vboda

**Trojni ravni vbod: (1)**
Za trpežne šive.
Nastavite gumb za izbiro dolžine vboda na „S1“ ali „S2“.
Stroj naredi dva vboda naprej in enega nazaj. S tem se zagotovi trojna ojačitev.

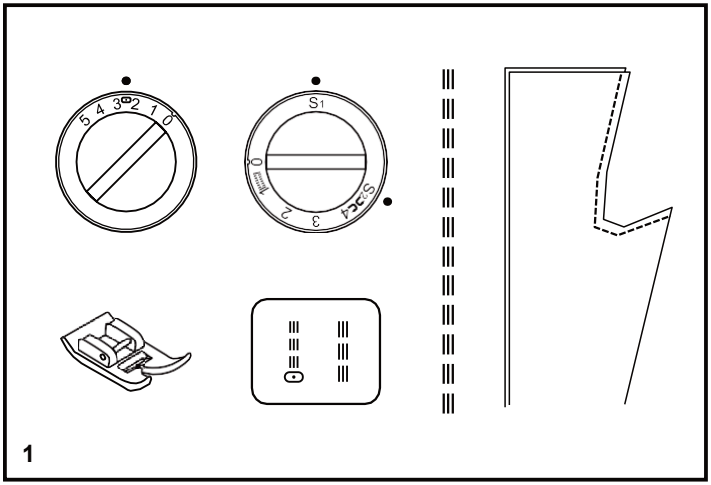

1

**Trojni cikcak: (2)**
Za trpežne šive, robove in dekorativne šive. Nastavite gumb za izbiro dolžine vboda na „S1“ ali „S2“.
Nastavite širino vboda med „3“ do „5“.
Trojni cikcak vbod je primeren za močne tkanine, kot je jeans, rebrasti žamet ipd.

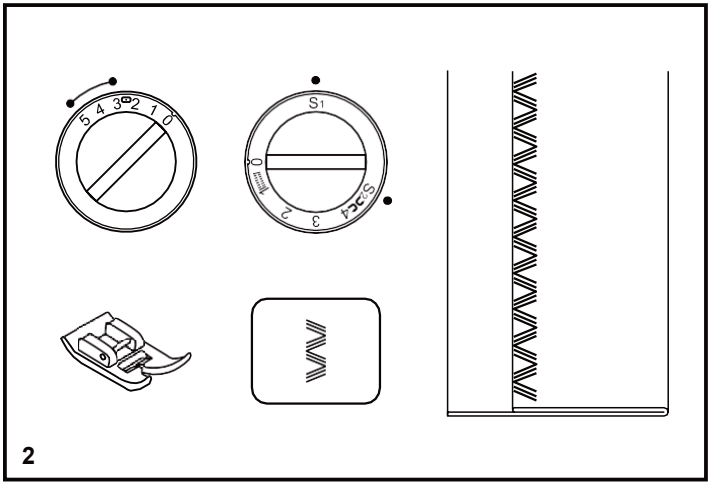

2

## ☐ Vbod v obliki satovja

Šivi, robovi, majice, spodnje perilo ipd.

Nastavite stroj, kot prikazuje slika.

Ta vbod lahko uporabite za vse vrste trikoja in pletene tkanine. (1)

Šivajte 1 cm (1/4“) od roba blaga, odvečno blago odrežite. (2)

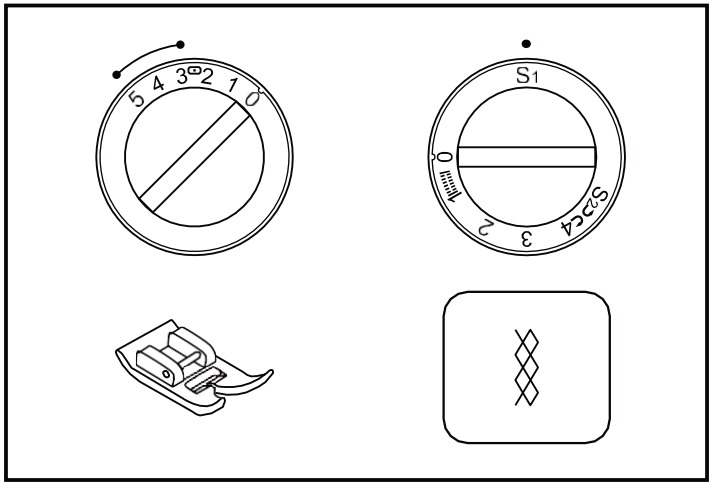


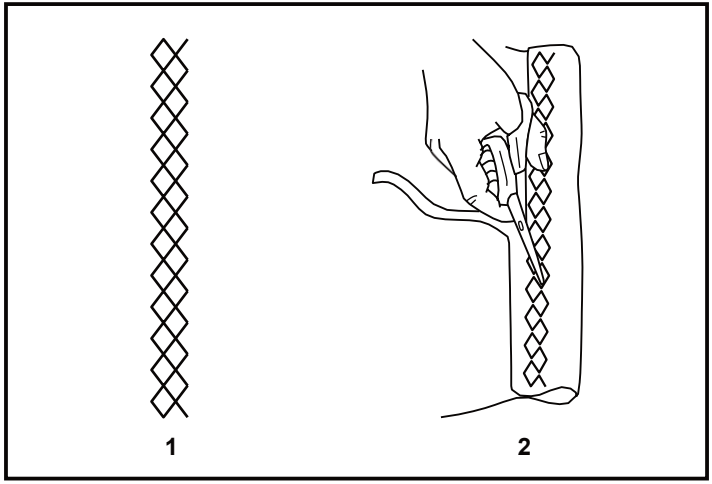

## ☐ Šivanje s tačko za prišivanje keper traka in vrvic

* Tačka za šivanje z vrvico je na voljo posebej in ni priložena k temu stroju.

Dekorativni učinki, blazine, prti itd.

Nastavite stroj, kot prikazuje slika.
Za prišivanje vrvic so primerni različni vbodi, na primer cikcak, trojni cikcak, okrasni vbodi.

Vstavite dekorativno vrvico v sredino zareze tačke za šivanje z vrvico. Vodite vrvico v zarezi tačke. Prišijete lahko eno, dve ali tri vrvice. Širino vboda prilagodite številu vrvic in vrsti izbranega vboda. (1/2)

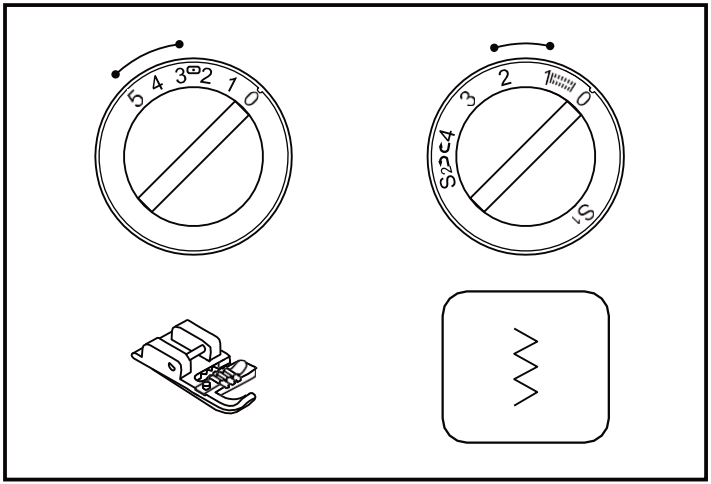


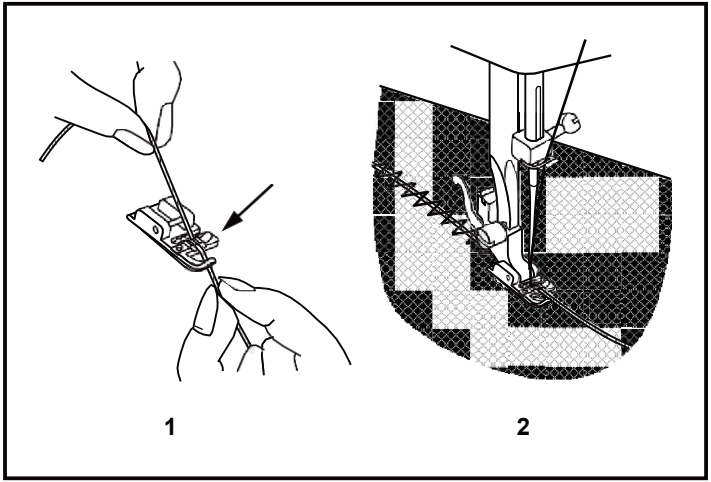

## ☐ Krpanje

* Pokrov grabljic je na voljo posebej in ni priložen k temu stroju.

Nastavite stroj, kot prikazuje slika.

Namestite pokrov grabljic. (1)

Odstranite držalo tačke. (2)

Namestite tačko za krpanje na os tačke. Ročica (a) mora biti za vijakom igle (b). S kazalcem od zadaj trdno pritrdite tačko za krpanje in obenem privijte vijak (c). (3)

Najprej šivajte ob robovih luknje (da zavarujete niti). (4)
Prva vrstica: vedno šivajte od leve proti desni. Blago obrnite pri 1/4 in šivajte čez prve šive.

Priporočamo uporabo obroča za vezenje za lažje šivanje in boljše rezultate.

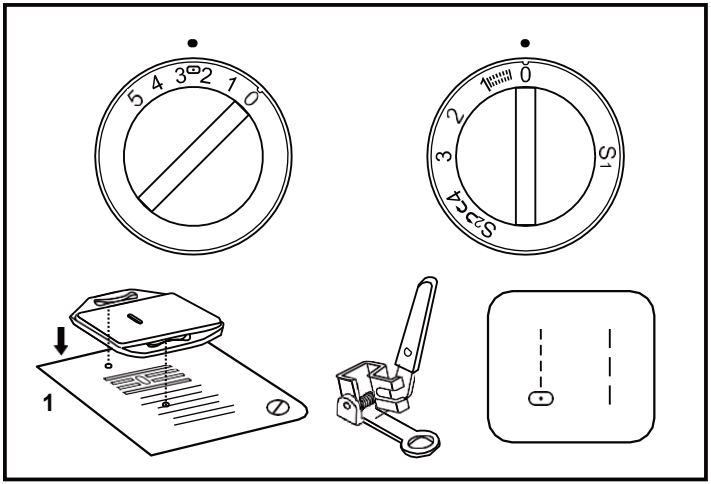


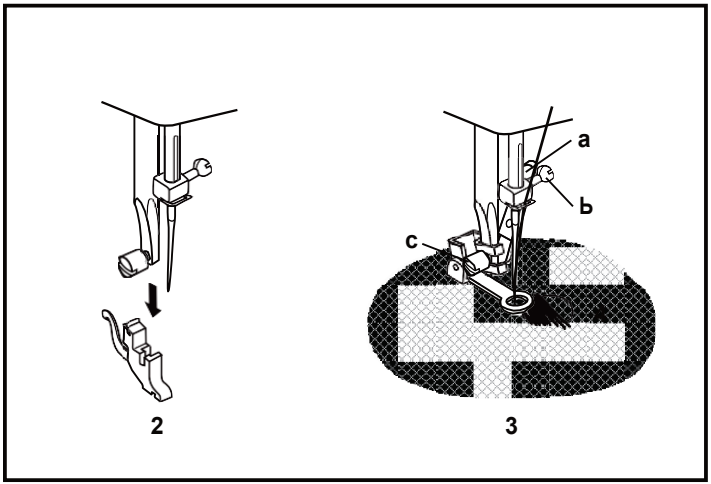

## ☐ Praktični vbodi

Nastavite stroj, kot prikazuje slika.
Gumb za izbiro dolžine vboda nastavite glede na blago.

**Školjkast rob: (1)**
Za dekorativne robove.
Primeren za robove finih in raztegljivih tkanin. Večji vbod mora segati tik čez rob blaga, da se ustvari školjkast vzorec.
- Za ta vbod je potrebna večja napetost sukanca kot ponavadi.
- Vstavite blago pod tačko tako, da ravni vbod nastane na liniji šiva, cikcak vbod pa tik za robom tkanine.
- Šivajte počasi.

**Obzidni: (2)**
Za ploščate spojne šive, šivanje na elastičnih materialih, za vidne robove. Ta šiv je primeren za močne, debelejše tkanine.

**Povezovalni: (3)**
Za šive, pogrinjke, prte.
Dekorativni šiv za povezovanje z videzom snopa. V povezavi z vrvico ali nabiranjem elastičnega blaga.

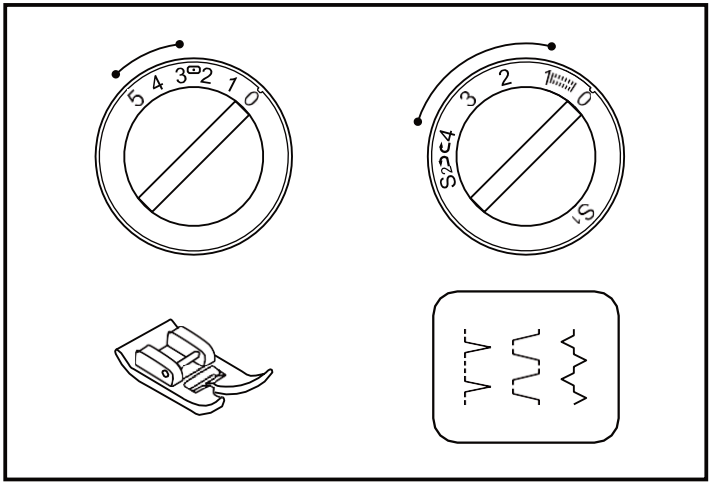


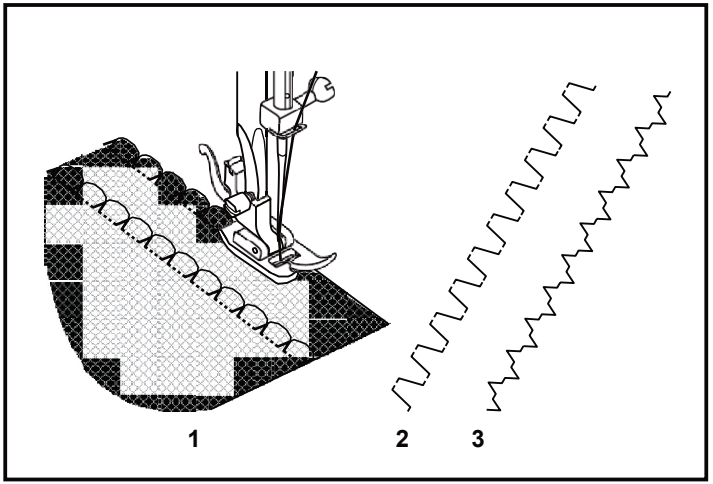

## ☐ Prešivanje - quilting

* Tačka za prešivanje je na voljo posebej in ni priložena k temu stroju.

Gumb za izbiro vboda nastavite, kot prikazuje slika.

Vstavite vodilo za robove/krpanje v odprtino nosilca tačke in nastavite želeno razdaljo od roba ali drugega šiva.

Premikajte blago in s pomočjo vodila za robove šivajte vrstice šivov z želeno razdaljo od prejšnje vrstice.

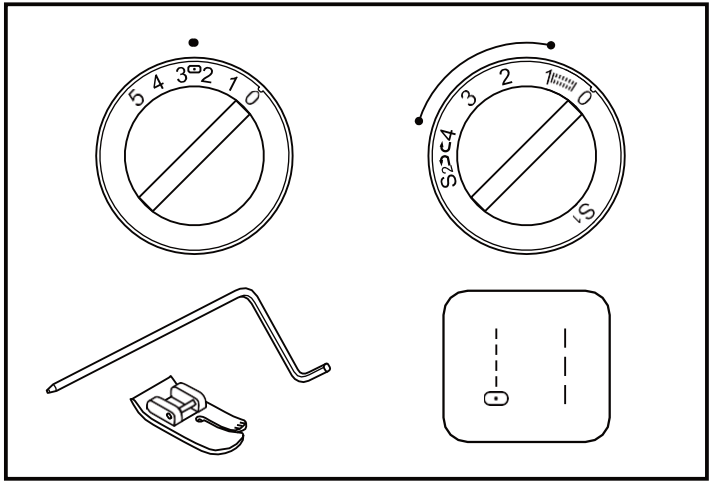


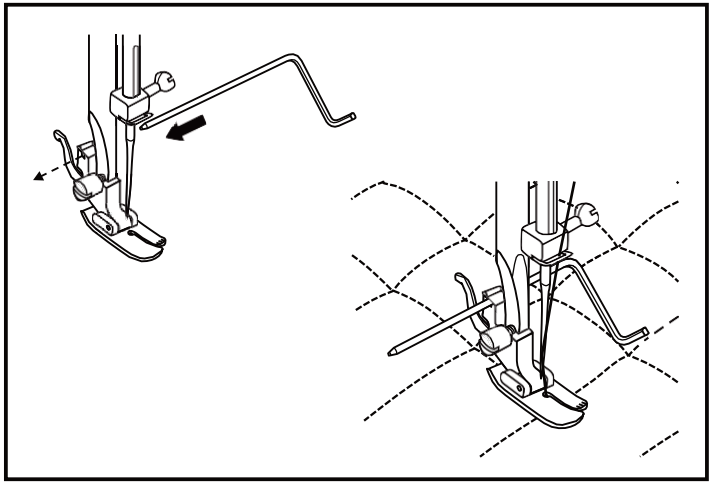

## ☐ Nabiranje

* Tačka za nabiranje je na voljo posebej in ni priložena k temu stroju.

Nastavite stroj, kot prikazuje slika.

1. Namestite tačko za nabiranje.

2. Zašijte eno ali več vrstic ravnih vbodov. Če želite, da je material bolj nabran, potegnite spodnji sukanec.

3. Če potrebujete bolj nabrano blago, popustite zgornji sukanec (do ca 2), tako da spodnji sukanec leži na spodnji strani blaga.

4. Če želite, da je material bolj nabran, potegnite spodnji sukanec.

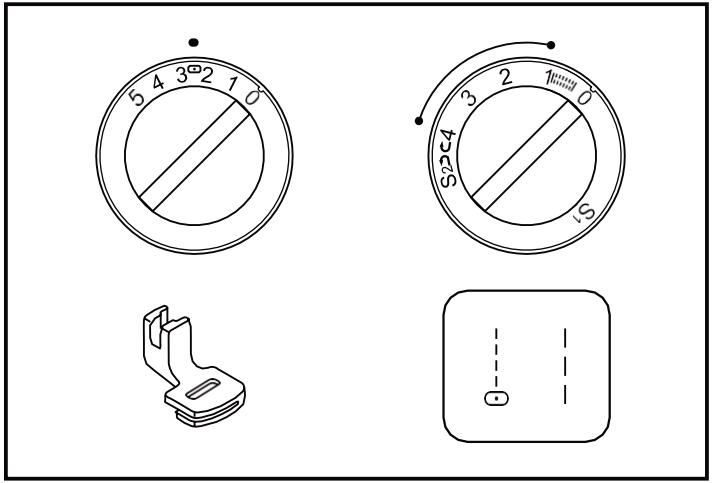


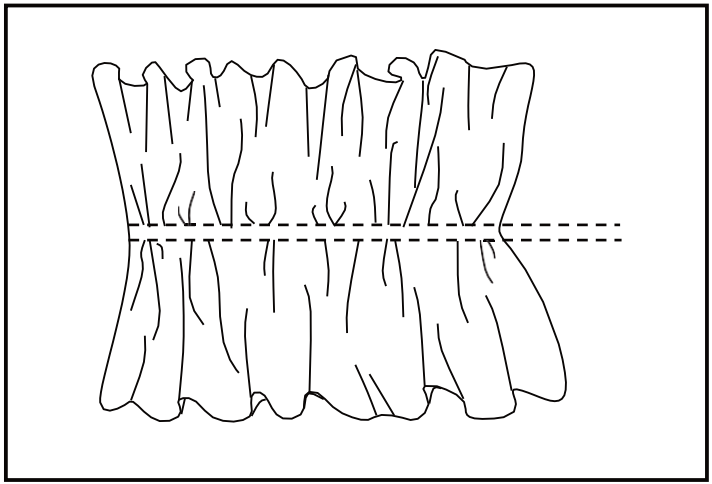

## ☐ Krpanka

Ti vbodi se uporabljajo za šivanje dveh kosov tkanine, kjer se ohrani razmik med njunima robovoma.

1. Prepognite robova dveh kosov tkanine, ustvarite rob in spnite robova z začasnim šivom na kos tankega papirja, tako da je med njima razmik.

2. Gumb za izbiro vbodov nastavite na „⧖“. Dolžino vboda nastavite na „S1“.

3. Šivajte vzdolž roba, na začetku šivanja rahlo potegnite za oba sukanca.
   * Uporabite debelejši sukanec kot ponavadi.

4. Na koncu razparajte začasne šive in odstranite papir. Naredite vozel na hrbtni strani na začetku in na koncu šivov.

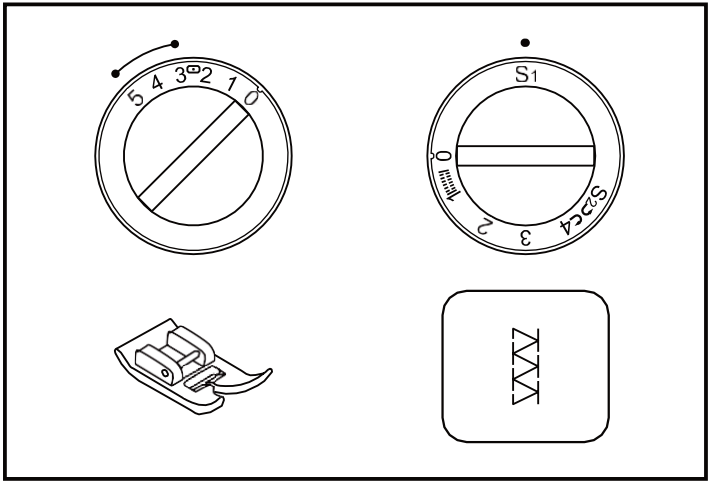


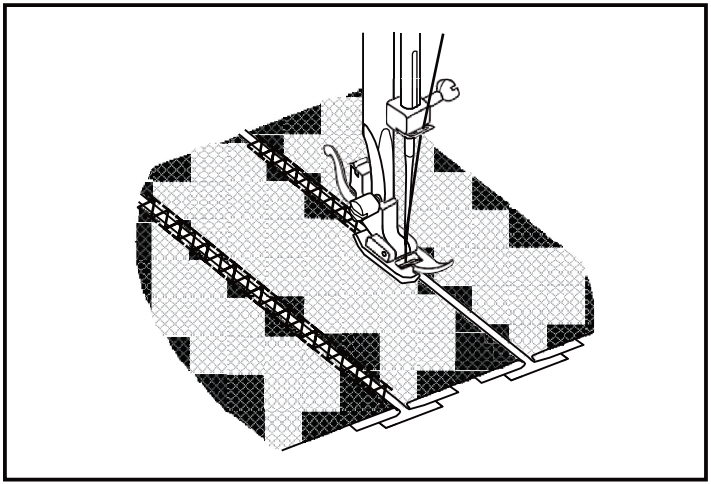

## ☐ Dvojna igla

* Dvojna igla je na voljo posebej. Ni priložena k temu stroju.

- Gumb za izbiro vboda nastavite na ravni vbod, sredinski položaj igle.

- Za šivanje z dvojno iglo vstavite dodaten nosilec omota sukanca v odprtino v zgornjem delu stroja.

- Prepričajte se, da sta sukanca za šivanje z dvojno iglo enako težka. Uporabite lahko eno ali dve barvi.

- Namestite dvojno iglo enako kot navadno.
  Ploščata stran igle mora biti vedno zadaj.

- Upoštevajte navodila za napeljevanje navadne igle.
  Vsako iglo napeljite posebej.

**Opomba:**
Z dvojno iglo vedno šivajte počasi in vzdržujte nizko hitrost, da se zagotovi visoka kakovost. Pri šivanju z dvojno iglo s cikcak vbodom se prepričajte, da je širina vboda nastavljena med „0“ do „3.0“. Pri šivanju z dvojno iglo ne uporabljajte nastavitve večje od „3.0“ (za model s 3 gumbi).

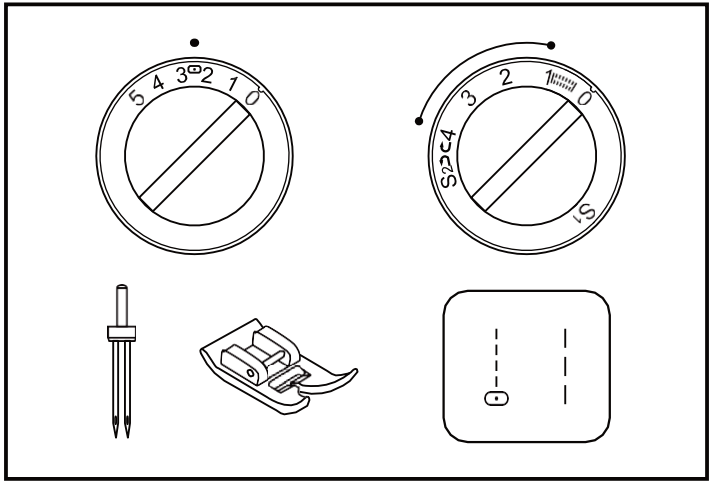


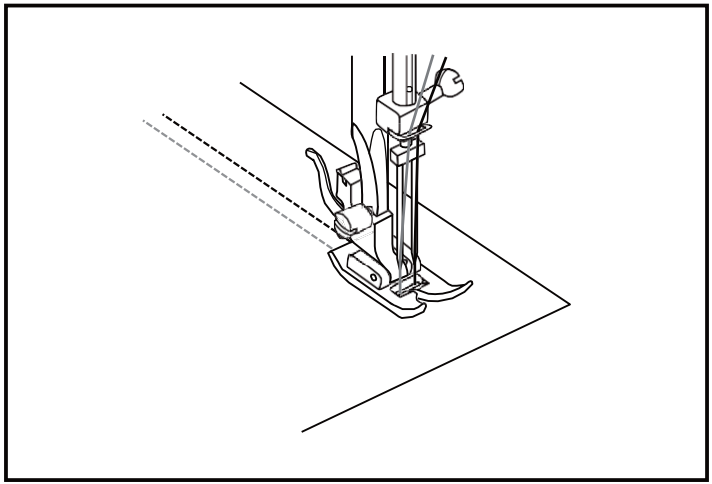

## ☐ Aplikacija

- Nastavite gumb za izbiro vbodov na ozek cikcak.
- Izrežite vzorec aplikacije in jo ročno prišijte z nekaj vbodi na blago.
- Počasi šivajte po robu aplikacije.
- Odrežite blago, ki sega preko šiva. Pazite, da ne prerežete vbodov.
- Odstranite začasni šiv.
- Zgornji in spodnji sukanec pod aplikacijo zavozlajte, da se šiv ne razplete.

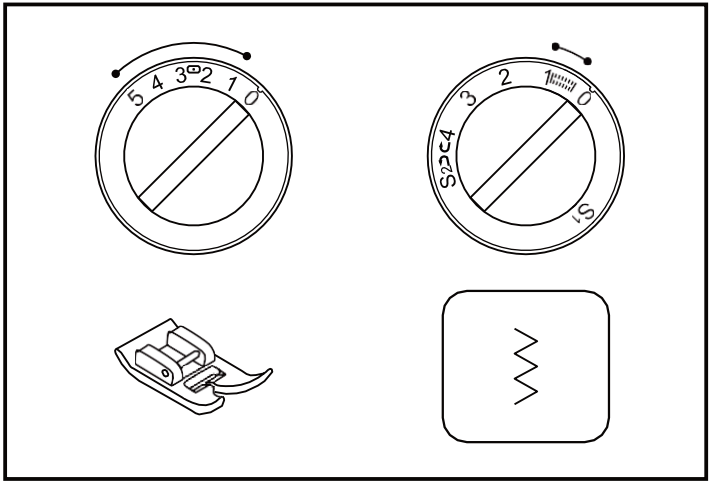


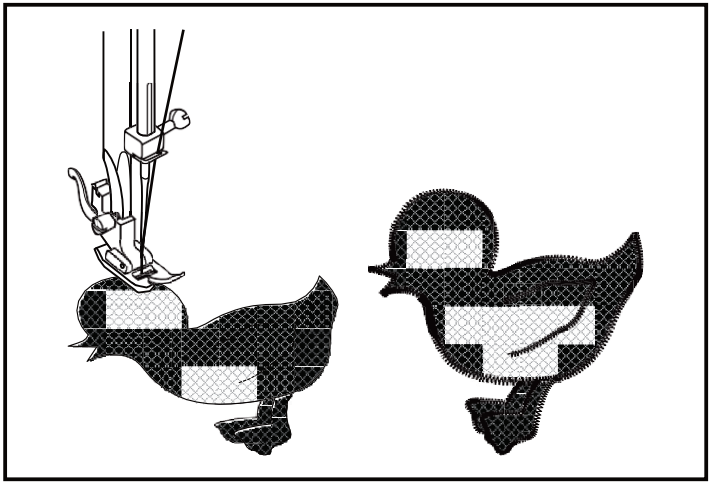

## ☐ Vezenje monogramov in vezenje z obročem za vezenje*.

- Nastavite stroj, kot prikazuje slika.
- Odstranite tačko in držalo tačke.
- Namestite pokrov grabljic.
- Preden začnete šivati, spustite ročico tačke.
- Širino vboda prilagodite velikosti znakov ali vzorca.

**Priprava na vezenje monogramov in vezenje**

- Označite želene znake ali vzorec na licu tkanine.
- Čim bolje napnite blago na obroč za vezenje.
- Položite blago pod iglo. Prepričajte se, da je os igle v spodnji legi.
- Zavrtite kolo proti sebi in potegnite spodnji sukanec nad blago. Zašijte nekaj pritrdilnih vbodov na začetni točki.
- Držite obroč s palcema in kazalcema obeh rok in napenjajte blago s sredincema in prstancema s podporo mezincev z zunanje strani obroča.

* Obroč za vezenje ni priložen k temu stroju.

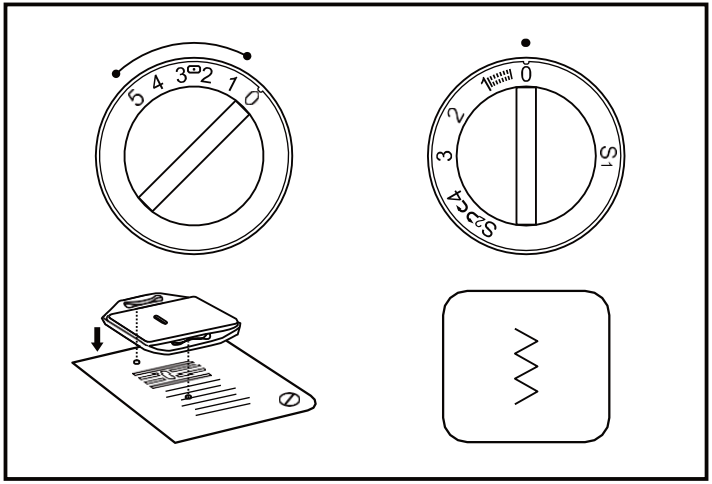


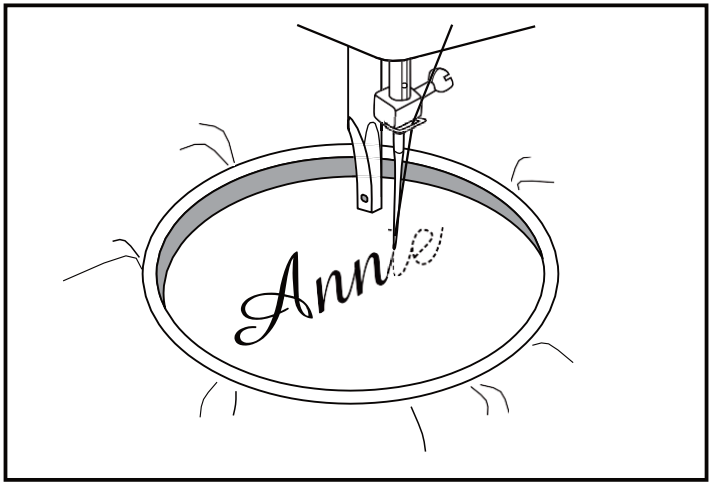

## ☐ Vezenje monogramov in vezenje z obročem za vezenje*

### Vezenje monogramov

1. Šivajte, premikajte obroč po znakih počasi, z enakomerno hitrostjo.

2. Na koncu znaka monogram utrdite z nekaj ravnih vbodov.

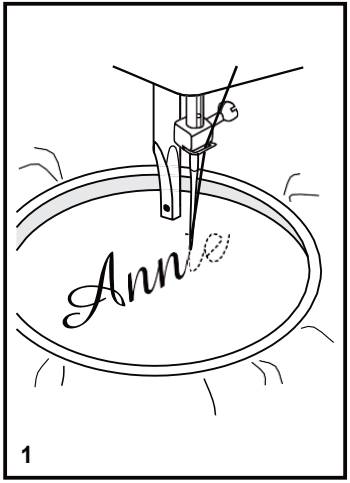

### Vezenje

1. Zašijte zunanji rob vzorca s premikanjem obroča za vezenje.

2. Vzorec zapolnite od zunanjega roba v sredino in od znotraj do roba obrisa, da se zapolni celoten vzorec. Vbodi naj bodo tesno skupaj.
   * Dolgi vbodi se izvajajo s hitrim premikanjem obroča, kratki pa s počasnim.

3. Utrdite z nekaj vbodov na koncu vzorca.

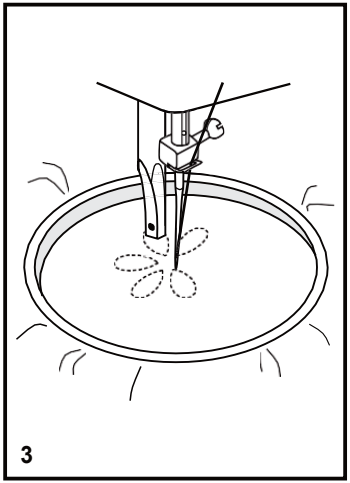


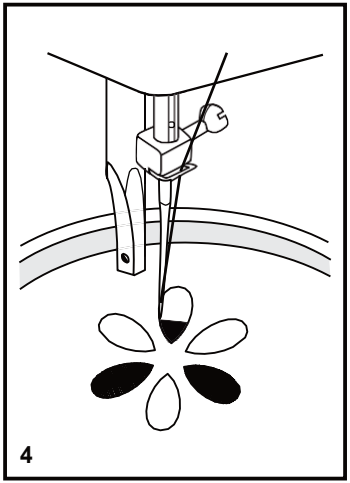

## ☐ Zgornji transporter

* Zgornji transporter je na voljo posebej in ni priložen k temu stroju.

<u>Vedno najprej poizkusite šivati brez zgornjega transporterja. Uporabite ga le, ko je potrebno.</u>

Pri uporabi standardne, navadne tačke lažje vodite blago in boljše vidite šiv. Vaš šivalni stroj je odličen za kvalitetne šive na različnih vrstah blaga, od občutljivega šifona do več plasti jeansa. Zgornji transporter izenači dodajanje zgornjih in spodnjih plasti blaga ter izboljša ujemanje karirastih in črtastih vzorcev. Pomaga tudi preprečiti neenakomerno dodajanje težkega blaga.

1. Dvignite os tačke.

2. Odstranite „držalo tačke“ tako, da odvijete vijak tačke v levo. (3)

3. Zgornji transporter pritrdite, kot je opisano:
   i) Vilična ročica se mora nahajati nad vijakom za pričvrstitev igle. (2)
   ii) Potisnite plastično „glavico“ z leve strani proti desni, tako da se prilega osi tačke.
   iii) Spustite os tačke.
   iv) Namestite in privijte v desno vijak tačke.

4. Prepričajte se, da sta vijak igle in vijak tačke trdno privita.

5. Spodnji sukanec potegnite navzgor in obe niti namestite za zgornji transporter.

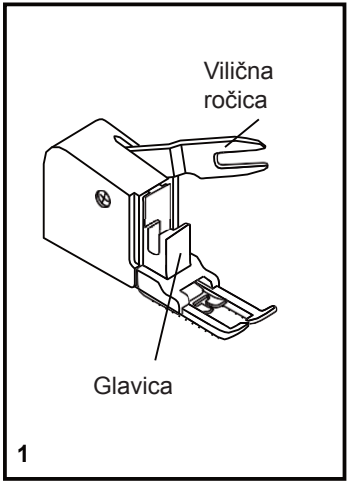


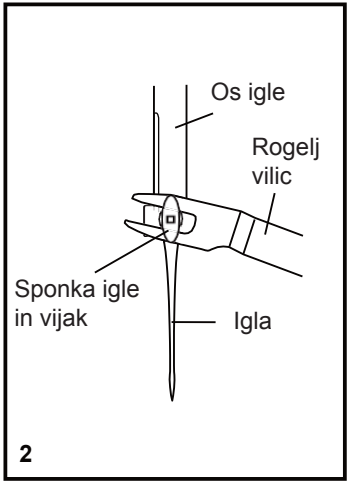


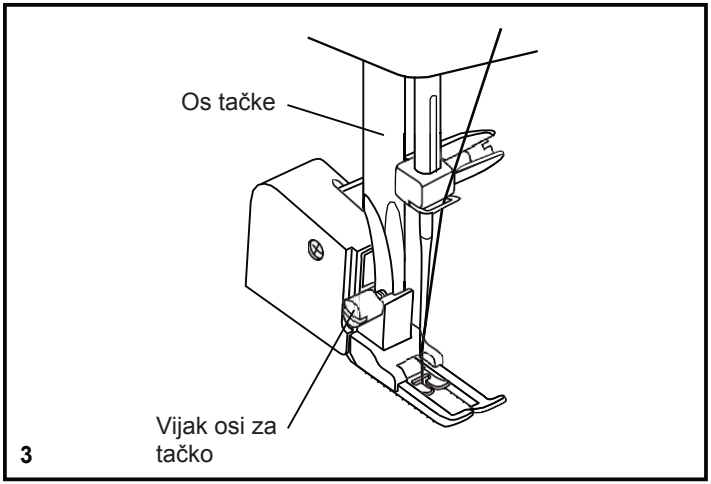

**Opozorilo:** Izključite stroj iz električnega omrežja tako, da izvlečete vtič iz vtičnice. Pred čiščenjem šivalnega stroja morate vedno izvleči vtič iz omrežne vtičnice.

**Odstranite vbodne plošče: (1)**
Z vrtenjem pogonskega kolesa dvignite iglo v zgornji položaj. Odprite sprednji pokrov s tečaji in z izvijačem odvijte dva vijaka na vbodni plošči.

**Čiščenje predajnih grabljic: (2)**
Odstranite ohišje tuljavice in s ščetko očistite cel prostor.

**Čiščenje in mazanje čolnička: (3)**
Odstranite ohišje tuljavice. Odprite oba zapaha (a) navzven. Odstranite obroč čolnička (b) in čolniček (c) ter očistite ju z mehko krpo. Na točko (d) kanite olje (1-2 kapljici) za šivalne stroje. Zavrtite ročno kolesce, dokler se ročica (e) ne nahaja v levem položaju.
Namestite čolniček (c). Namestite obroč čolnička in zaprite zapaha. Namestite ohišje tuljavice s tuljavico, nato pa še vbodno ploščo.

**Pomembno:** redno odstranjujte prah in kose sukanca. Priporočamo redno vzdrževanje stroja v pooblaščenem servisu.

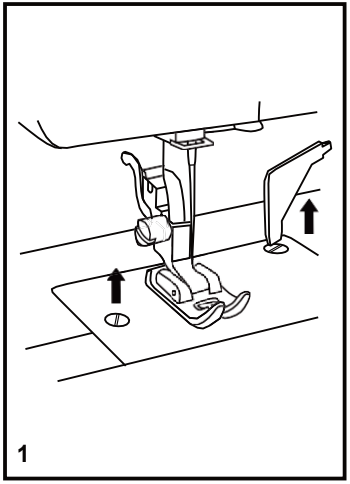


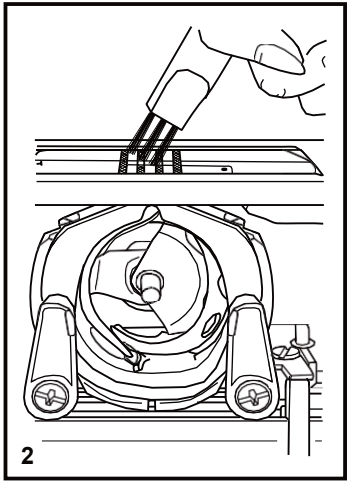


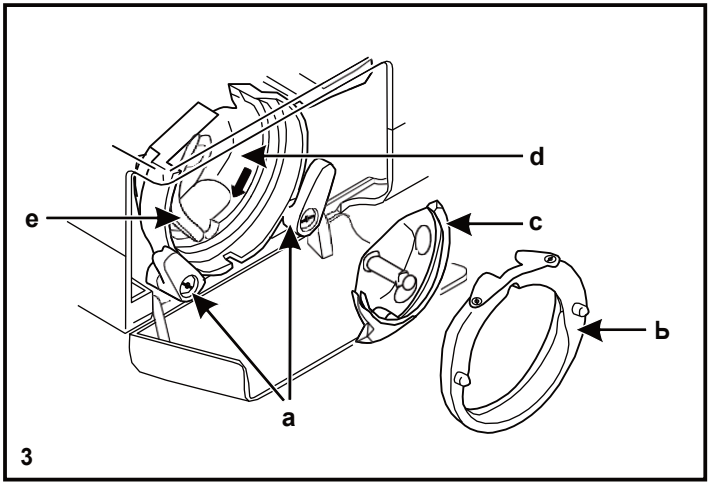

## ☐ Odpravljanje težav

| Težava | Vzrok | Rešitev |
|---|---|---|
| Zgornji sukanec se trga. | 1. Sukanec ni pravilno napeljan.<br>2. Prevelika napetost sukanca.<br>3. Sukanec je za izbrano iglo predebel.<br>4. Nepravilno vstavljena igla.<br>5. Sukanec se je za zapletel na nosilcu omota.<br>6. Poškodovana igla. | 1. Ponovno napeljite sukanec.<br>2. Zmanjšajte napetost sukanca (manjša številka).<br>3. Izberite večjo iglo.<br>4. Odstranite in ponovno vstavite iglo (s ploščato stranjo nazaj).<br>5. Odstranite omot in zapleten sukanec.<br>6. Zamenjajte iglo. |
| Spodnji sukanec se trga. | 1. Nepravilno vstavljeno ohišje tuljavice.<br>2. Nepravilno napeljan sukanec.<br>3. Prevelika napetost spodnjega sukanca. | 1. Odstranite in ponovno vstavite ohišje tuljavice. Ne sme se upirati.<br>2. Preverite tuljavico in njeno ohišje.<br>3. Zmanjšajte napetost spodnjega sukanca. |
| Izpuščanje vbodov. | 1. Igla ni pravilno vstavljena.<br>2. Poškodovana igla.<br>3. Igla ni prave velikosti.<br>4. Tačka ni pravilno pritrjena. | 1. Odstranite in ponovno vstavite iglo (s ploščato stranjo nazaj).<br>2. Vstavite novo iglo.<br>3. Uporabite iglo, ki ustreza sukancu in blagu.<br>4. Preverite in pravilno pritrdite. |
| Igla se lomi. | 1. Poškodovana igla.<br>2. Igla ni pravilno vstavljena.<br>3. Igla ni prave velikosti glede na blago.<br>4. Neprimerna tačka. | 1. Vstavite novo iglo.<br>2. Odstranite in ponovno vstavite iglo (s ploščato stranjo nazaj).<br>3. Uporabite iglo, ki ustreza sukancu in blagu.<br>4. Uporabite primerno tačko. |
| Ohlapni šivi. | 1. Sukanec ni pravilno napeljan.<br>2. Tuljavica ni pravilno napeljana.<br>3. Kombinacija igle, blaga in sukanca ni primerna.<br>4. Nepravilna napetost sukanca. | 1. Preverite, kako je napeljan.<br>2. Pravilno napeljite tuljavico.<br>3. Velikost igle mora ustrezati vrsti blaga in sukanca.<br>4. Popravite napetost. |
| Šiv se nabira. | 1. Igla je za blago predebela.<br>2. Dolžina šiva ni pravilno nastavljena.<br>3. Prevelika napetost sukanca.<br>4. Vleče blago. | 1. Uporabite tanjšo iglo.<br>2. Prilagodite dolžino vboda.<br>3. Zmanjšajte napetost sukanca.<br>4. Pri finih in elastičnih materialih uporabite podlago. |
| Neenakomerni vbodi, podajanje. | 1. Slaba kakovost sukanca.<br>2. Nepravilno napeljan spodnji sukanec.<br>3. Blago ste vlekli. | 1. Uporabite sukanec boljše kakovosti.<br>2. Odstranite tuljavico, ponovno napeljite in pravilno namestite.<br>3. Med šivanjem ne vlecite blaga, pustite, da to naredi stroj. |
| Stroj je glasen. | 1. Stroj je treba namazati.<br>2. Na čolničku ali osi igle sta se nabrala prah in olje.<br>3. Uporabili ste olje slabe kakovosti.<br>4. Poškodovana igla. | 1. Namažite v skladu z navodili.<br>2. Očistite čolniček in grabljice v skladu z navodili.<br>3. Uporabljajte samo olje visoke kakovosti za šivalne stroje.<br>4. Zamenjajte iglo. |
| Stroj se zatika. | Sukanec se je zapletel v čolničku. | Odstranite zgornji sukanec in ohišje tuljavice, z roko zavrtite pogonsko kolo nazaj in naprej ter odstranite ostanke sukanca. Namažite v skladu z navodili. |

Dotrajanih električnih aparatov na smete zavreči skupaj z običajnimi gospodinjskimi odpadki, izkoristite zbiranje ločenih odpadkov. Za informacije o zbiranju se obrnite na ustrezno lokalno službo.
Če se električne naprave odlagajo nenadzorovano, lahko nevarne snovi prodrejo v podtalnico in s tem v prehransko verigo, s tem pa lahko povzročijo zdravstvene težave.
Če napravo zamenjate za novo, je prodajalec po zakonu dolžan brezplačno prevzeti staro napravo za pravilno odstranitev.

021V5A0103

## WICHTIGE SICHERHEITSHINWEISE

Wenn Sie ein elektrisches Gerät benutzen, sollten Sie immer die grundlegenden Sicherheitshinweise beachten. Lesen Sie alle Anleitungen, bevor Sie die Nähmaschine benutzen.

### GEFAHR - wie das Risiko eines Stromschlages reduziert wird:

1. Die Nähmaschine sollte nie unbeaufsichtigt eingeschaltet sein.
2. Ziehen Sie den Netzstecker immer aus der Steckdose, wenn Sie die Maschine unbeaufsichtigt lassen oder reinigen wollen, um Verletzungen durch versehentliches Einschalten zu vermeiden.

### WARNUNG - wie das Risiko eines Brandes, Feuers oder einer Verletzung minimalisiert wird:

1. Lesen Sie vor der Verwendung der Nähmaschine gründlich die Gebrauchsanleitung.
2. Bewahren Sie diese Gebrauchsanleitung auf einem sicheren Platz in der Nähe der Nähmaschine auf. Händigen Sie die Gebrauchsanleitung bei der Weitergabe des Gerätes an Dritte ebenfalls mit aus.
3. Benutzen Sie die Nähmaschine ausschließlich in einem trockenen Raum.
4. Lassen Sie die Nähmaschine nie außer Sicht, wenn sich Kinder oder ältere Personen, die eventuelle Risiken nicht einschätzen können, in der Nähe befinden.
5. Dieses Gerät dürfen Kinder ab 8 Jahren und Personen mit begrenzten physischen, sensorischen oder mentalen Fähigkeiten oder mit mangelnden Erfahrungen und Kenntnissen nicht verwenden, es sei denn, sie befinden sich unter Aufsicht einer Person, die für ihre Sicherheit verantwortet, oder sie wurden mit der sachgemäßen und sichereren Benutzung des Gerätes vertraut gemacht und verstehen eventuelle Risiken.
6. Kinder dürfen mit der Nähmaschine nicht spielen.
7. Kinder dürfen die Reinigung und Wartung der Nähmaschine nie ohne Aufsicht durchführen.

8. Schalten Sie die Nähmaschine immer aus, wenn Sie Einstellungen in der Nadelgegend machen (Wechseln der Nadel, Einfädeln, Wechseln des Fußes usw.).
9. Wenn Sie die Nähmaschine nicht benutzen, trennen Sie sie immer vom Stromnetz ab, um versehentliches Einschalten zu vermeiden.
10. Ziehen Sie den Netzstecker immer aus der Steckdose, bevor Sie die Glühbirne wechseln oder die Wartung der Nähmaschine durchführen (Ölen der Nähmaschine, Reinigung).
11. Benutzen Sie die Nähmaschine nie in einem feuchten oder nassen Raum.
12. Ziehen Sie beim Trennen der Nähmaschine vom Stromnetz nie am Netzkabel, sondern am Netzstecker.
13. Eine defekte LED-Beleuchtung darf nur vom Hersteller, einem Techniker des Kundendienstes oder einer ähnlich qualifizierten Person ausgetauscht werden, um Verletzungsgefahr zu verhindern.
14. Platzieren Sie keine Gegenstände auf dem Fußpedal.
15. Betreiben Sie die Nähmaschine nie mit blockierten Belüftungsöffnungen. Halten Sie die Belüftungsöffnungen der Nähmaschine sowie des Fußpedals frei von Fusseln, Staub und Stoffabfällen.
16. Die Nähmaschine darf nur mit folgenden Fußpedaltypen verwendet werden: KD-1902, FC-1902 (110-120 V Spannung) / KD-2902, FC-2902A, FC-2902C, FC-2902D (220-240 V Spannung) / 4C-316B (110-125 V Spannung) / 4C-316C (127 V Spannung) / 4C-326C (220 V Spannung) / 4C-326G (230 V Spannung) / 4C-336G (240 V Spannung) / 4C-336G (220-240 V Spannung).
17. Das Netzkabel des Fußpedals kann nicht ausgetauscht werden. Wenn dieses Netzkabel beschädigt ist, muss der ganze Fußpedal ausgetauscht werden.
18. Die Lautstärke bei Standardbetrieb ist niedriger als 75 dB(A).
19. Entsorgen Sie alte Elektrogeräte nie zusammen mit dem üblichen Hausmüll. Bringen Sie sie zur entsprechenden Sammelstelle.

20. Wenn Sie nähere Information über Entsorgung von Altgeräten brauchen, wenden Sie sich an örtliche Verwaltung.
21. Im Falle der Entsorgung von alten Elektrogeräten auf einer Mülldeponie können gefährliche Stoffe in Grundwasser durchdringen, in Lebensmittelketten gelangen und damit menschliche Gesundheit beschädigen.
22. Der Verkäufer ist verpflichtet, Ihr altes Gerät beim gleichzeitigen Kauf eines neuen Gerätes gratis zu übernehmen.
**23.** Das Gerät dürfen Personen (einschließlich Kinder) mit begrenzten physischen, sensorischen oder geistigen Fähigkeiten oder mit mangelnden Erfahrungen und Kenntnissen nicht verwenden, wenn sie mit der sachgemäßen und sicheren Bedienung des Gerätes mit vertraut wurden.
**24.** Kinder dürfen mit dem Gerät nicht spielen.

## BEWAHREN SIE DIESE GEBRAUCHANLEITUNG GUT AUF

Diese Nähmaschine ist nur zur Verwendung im Haushalt bestimmt.

***Herzlichen Glückwunsch!***

Als Inhaber einer neuen Nähmaschine können Sie genaues Nähen aller Stofftypen genießen, vom mehrschichtigen Jeansstoff bis zur feiner Seide.

Ihre Nähmaschine bietet eine maximal einfache Bedienung an. Aus Sicherheitsgründen und um alle Vorteile und eine einfache Bedienung der Nähmaschine zu nutzen, empfehlen wir Ihnen, alle wichtigen Sicherheits- und Bedienungshinweise in dieser Gebrauchsanleitung zu lesen.

Um die vielen Möglichkeiten der Nähmaschine richtig kennen zu lernen, empfehlen wir Ihnen, die Gebrauchsanleitung in Ruhe durchzulesen und die Funktionen Schritt für Schritt an der Maschine praktisch zu erproben.

## ☐ Inhalt


☐ Maschinenkomponenten ..... 2
☐ Maschinenkomponenten ..... 3
☐ Zubehör ..... 4
☐ Anschiebetisch ..... 5
☐ Anschluss der Nähmaschine ans Stromnetz ..... 6
☐ Lüfterhebel mit zwei Positionen ..... 7
☐ Einstellen des Fußdruckes (optimal) ..... 7
☐ Anbringen des Nähfußschaftes ..... 8
☐ Aufspulen des Unterfadens ..... 9
☐ Einlegen der Spule ..... 10
☐ Einsetzen der Nadel ..... 11
☐ Einfädeln des Oberfadens ..... 12
☐ Automatischer Nadeleinfädler ..... 13
☐ Fadenspannung ..... 14
☐ Heraufholen des Unterfadens ..... 15
☐ Rückwärtsnähen ..... 16
☐ Freisetzen des Nähguts ..... 16
☐ Durchtrennen des Fadens ..... 16
☐ Tabelle zur Wahl von Nadel, Stoff und Faden ..... 17
☐ Stichmusterwahl ..... 18
☐ Geradstich ..... 19
☐ Zick-Zack-Stich ..... 20
☐ Blindsaumstich ..... 21
☐ Overlock-Stiche ..... 22
☐ Annähen von Knöpfen ..... 23
☐ Knopfloch in 4 Schritten ..... 24
☐ Einnähen von Reißverschlüssen und Kordeln ..... 25
☐ Nähen mit dem Rollsaumfuß ..... 26
☐ Dreifacher Zickzack-Stich ..... 27
☐ Stichwahl ..... 28
☐ Wabenstich ..... 29
☐ Nähen mit dem Kordelfuß ..... 30
☐ Freihandstopfen ..... 31
☐ Praktische Stiche ..... 32
☐ Quilting-Funktionen ..... 33
☐ Nähen mit dem Kräuselfuß ..... 34
☐ Patchwork ..... 35
☐ Zwillingsnadel ..... 36
☐ Aufnähen ..... 37
☐ Stickereien mit Stickrahmen* ..... 38
☐ Stickereien mit Stickrahmen* ..... 39
☐ Obertransportfuß ..... 40
☐ Wartung der Nähmaschine ..... 41
☐ Beseitigung eventueller Probleme ..... 42

## ☐ Maschinenkomponenten

1. Fadenspannung
2. Fußdruckregler (optional)
3. Fadengeber
4. Fadenabschneider
5. Nähfuß
6. Stichplatte
7. Anschiebetisch und Zubehörkasten
8. Spulereistopper
9. Begrenzung der Spuleneinrichtung
10. Stichlängenwähler (nicht bei allen Modellen)
11. Stichbreitenwähler (nicht bei allen Modellen)
12. Stichmusteranzeige
13. Hebel zum Rückwärtsnähen
14. Automatischer Nadeleinfädler (optional)

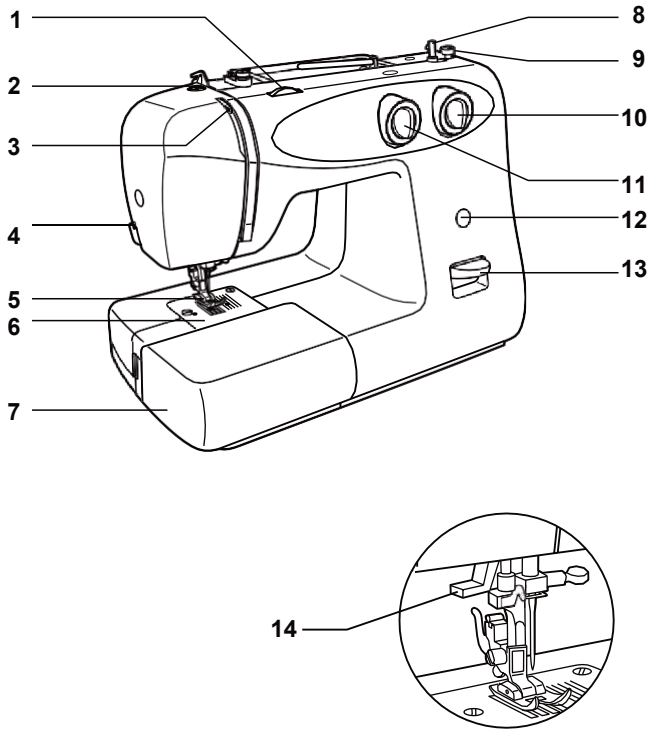

## ☐ Maschinenkomponenten

15. Waagrechter Garnhalter
16. Öffnung für den zweiten Garnhalter
17. Handrad
18. Stichmusterwähler
19. Hauptschalter
20. Netzstecker
21. Fadenspannung für Spuler
22. Oberfadenführung
23. Tragegriff
24. Lüfterhebel
25. Fußpedal
26. Netzkabel

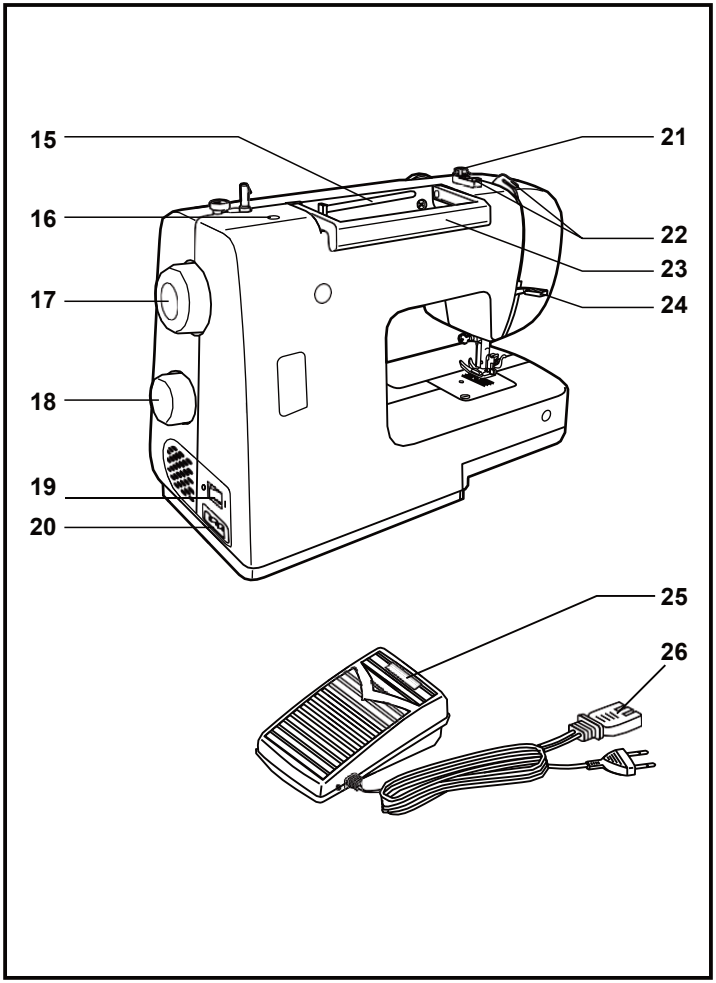

## ☐ Zubehör

**Standardzubehör**

a. Universalnähfuß
b. Reißverschlussfuß
c. Knopflochfuß
d. Knopfannähfuß
e. L-Schraubendreher
f. Nahttrenner/Pinsel
g. Ölflasche
h. Nadelpaket (3x)
i. Kanten- und Nahtführung
j. Spulen (3x)
k. Stick- und Stopfplatte
l. Garnhalter (groß/klein)
m. Zweiter Garnhalter
n. Filzkissen

**Sonderzubehör (optional)**

o. Satinstichfuß
p. Overlockfuß
q. Blindstichfuß
r. Stick- und Stopffuß
s. Rollsaumfuß
t. Kordelfuß
u. Geradstichfuß
v. Kräuselfuß
w. Obertransportfuß
x. Zwillingsnadel

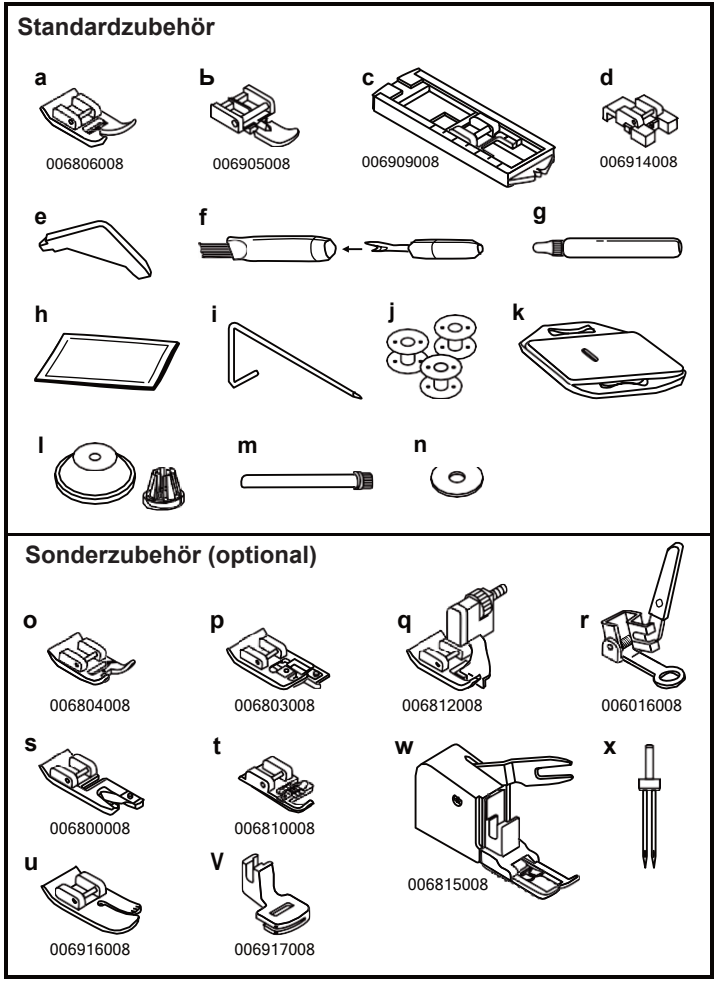

## ☐ Anschiebetisch

Halten Sie den Anschiebetisch waagerecht und drücken Sie ihn in die Pfeilrichtung. (1)

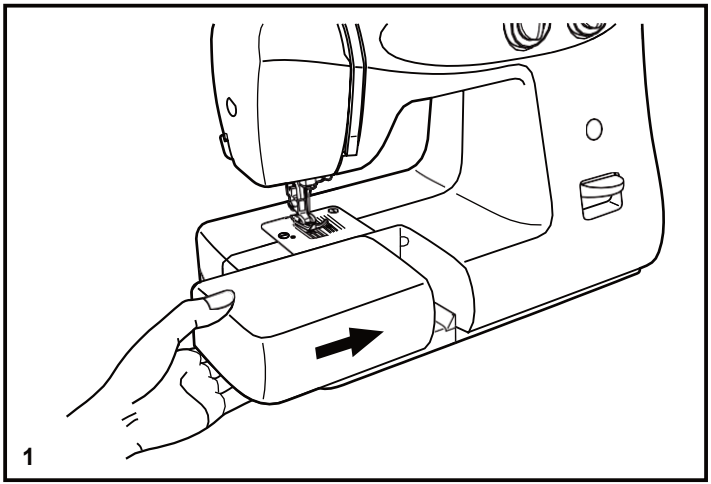


Das Innere des Anschiebetisches kann als Zubehörfach verwendet werden.

Um es zu öffnen, ziehen Sie den Deckel wie abgebildet nach vorne. (2)

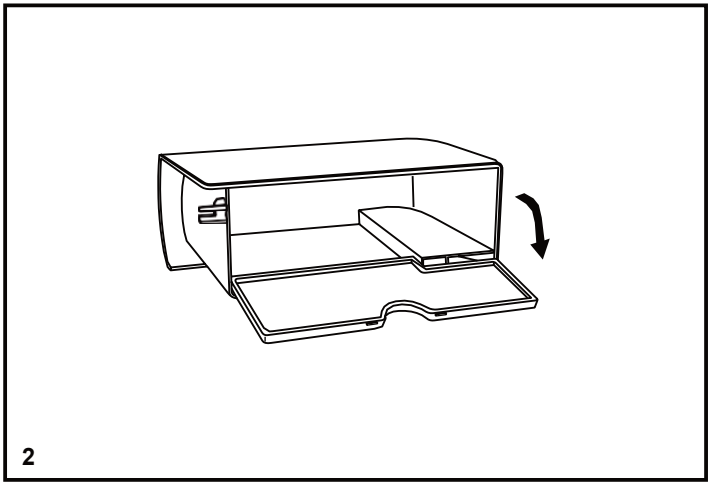

## ☐ Anschluss der Nähmaschine ans Stromnetz

Schließen Sie die Nähmaschine ans Stromnetz wie abgebildet an. (1)
Bei Geräten, die mit einem polarisierten Netzstecker ausgestattet sind, müssen Sie eine richtig polarisierte Steckdose verwenden. (2)

**Warnung**: Trennen Sie die Nähmaschine vom Stromnetz, wenn Sie sie nicht verwenden.

**Fußpedal**
Das Fußpedal regelt die Geschwindigkeit, mit der Sie nähen wollen. (3)

**Warnung**: Kontaktieren Sie bei Problemen mit Stromanschluss einen qualifizierten Elektriker. Trennen Sie das Gerät vom Stromnetz, wenn Sie es nicht verwenden.

**Beleuchtung**
Drücken Sie den Hauptschalter (A), um das Gerät und die Beleuchtung einzuschalten. („I“)

**WICHTIGE ANMERKUNG**
Für Geräte mit einem polarisierten Netzstecker (der eine Stift ist breiter als der andere).
Um Stromunfall zu minimalisieren, ist dieser Netzstecker so entworfen, dass er sich nur in einer Richtung in die Steckdose stecken lässt. Wenn es nicht geht, drehen Sie den Netzstecker seitlich um. Wenn es trotzdem nicht geht, kontaktieren Sie einen qualifizierten Elektriker. Versuchen Sie nicht, den Netzstecker beliebig anzupassen. (2)

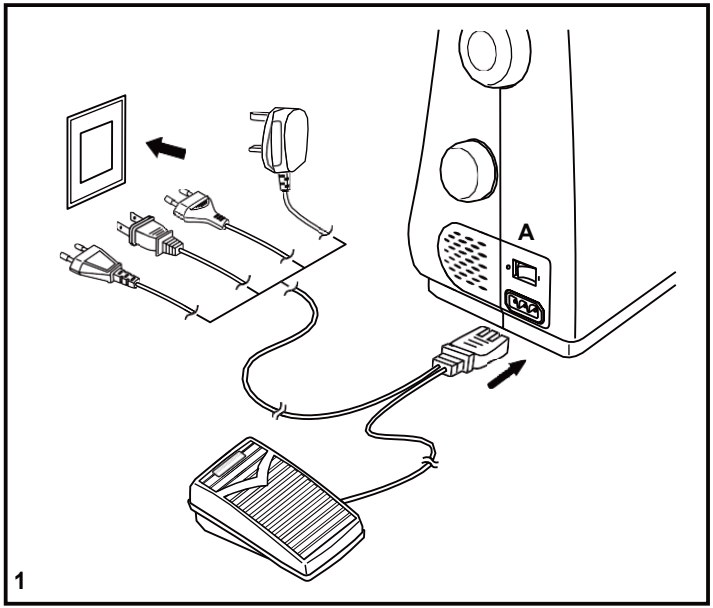


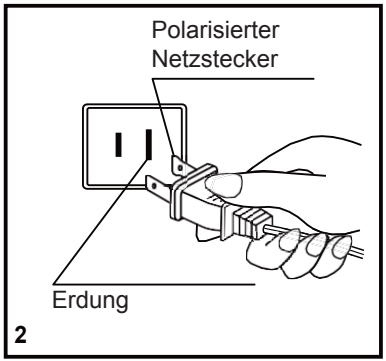


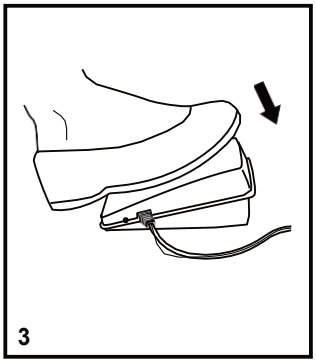

## ☐ Lüfterhebel mit zwei Positionen

Wenn Sie mehrere Stoffschichten oder einen dicken Stoff nähen, dann kann der Fuß mit dem Lüfterhebel in eine höhere Position gehoben werden. (A)

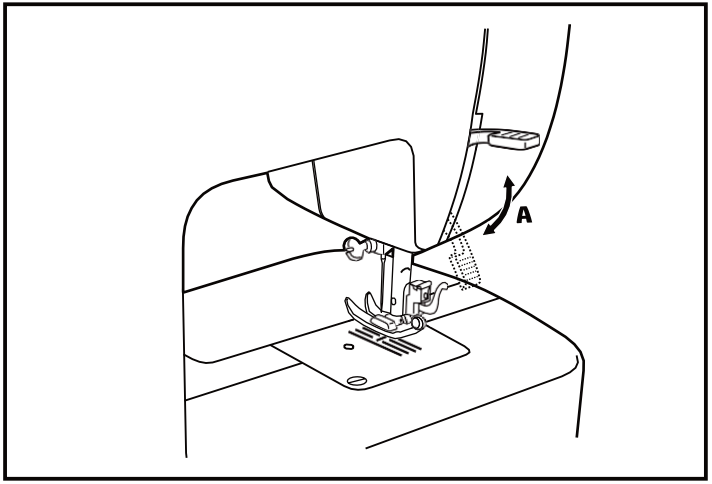


## ☐ Einstellen des Fußdruckes (optimal)

Der Fußdruck der Nähmaschine wurde vom Hersteller genau eingestellt und bedarf im Normalfall keiner Nachjustierung je nach Stofftyp (leichter oder schwerer Stoff).

Wenn Sie es trotzdem tun wollen, drehen Sie die Stellschraube für Nähfußdruck mittels einer Münze.

Drehen Sie die Stellschraube bei dünnen Stoffen gegen den Uhrzeigersinn. Für dicke Stoffe muss die Stellschraube dagegen im Uhrzeigersinn gedreht werden.

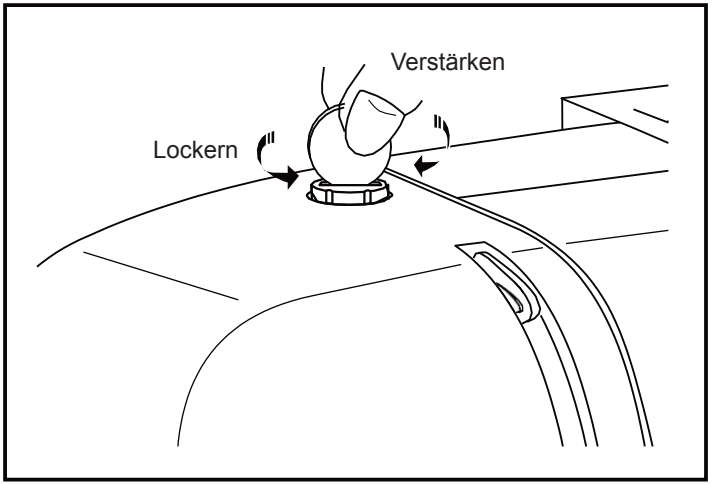

## ☐ Anbringen des Nähfußschaftes

Heben Sie die Nähfußstange (a) an. (1)
Bringen Sie den Nähfußschaft (b) wie abgebildet an.

**Anbringen des Nähfußes**
Heben Sie den Nähfußschaft (b) an, bis sich die Aussparung (c) direkt über dem Stift (d) befindet. (2)
Heben Sie den Hebel (e) an.
Lassen Sie den Nähfußschaft (b) ab. Der Nähfuß (f) rastet dann automatisch ein.

**Entfernen des Nähfußes**
Heben Sie den Nähfuß an. (3) Stellen Sie den Hebel (e) nach oben, der Nähfuß löst sich von selbst.

**Anbringen der Kanten-/Saumführung**
Positionieren Sie die Kantenführung (g) wie abgebildet im Schlitz. Stellen Sie die Kantenführung auf die gewünschte Saum-/Kantenbreite usw. ein. (4)

**Warnung**: Schalten Sie den Hauptschalter immer aus („O“), bevor Sie die oben angeführten Tätigkeiten durchführen.

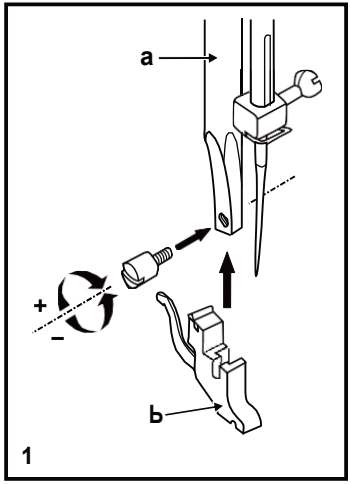


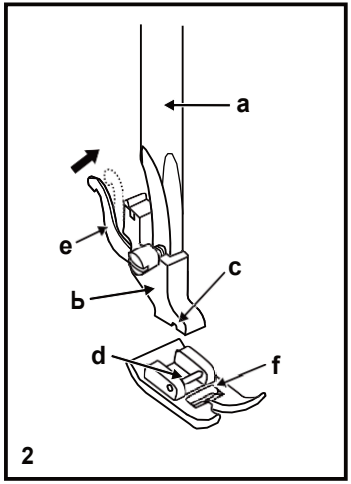


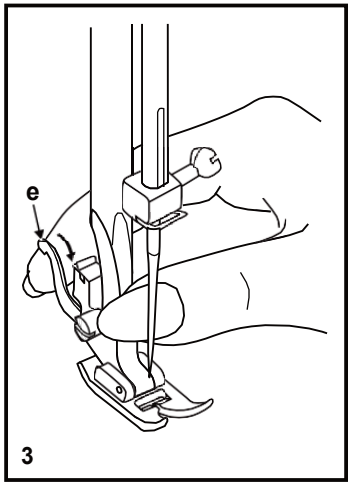


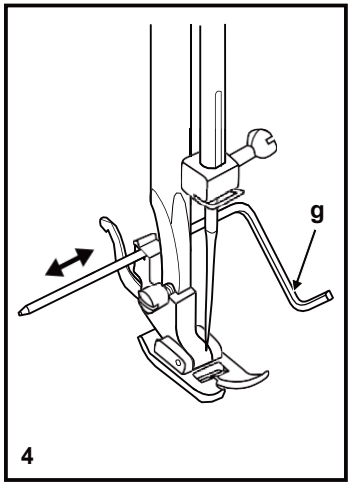

## ☐ Aufspulen des Unterfadens

- Setzen Sie die Garnrolle und den Garnrollenhalter auf den Spulstift. (1)
- Richten Sie bei kleineren Garnrollen den Garnrollenhalter mit dem kleineren Ende zur Garnrolle. (2)
- Ziehen Sie den Faden im Uhrzeigersinn durch die Führung. (3)
- Ziehen Sie den Faden wie abgebildet ein und setzen Sie die Spule auf den Spuler auf. (4)
- Drücken Sie die Spule nach rechts in die Spulposition. (5)
- Halten Sie das Fadenende fest. (6)
- Betätigen Sie das Fußpedal. (7)
- Schneiden Sie den Faden ab. (8)
- Drücken Sie den Spuler wieder nach links in die Ausgangsposition (9) und nehmen Sie die Spule ab.

**Anmerkung:** Wenn sich die Spuleinrichtung in der Spulposition befindet, wird der Nähvorgang automatisch unterbrochen und das Handrad gesperrt.
Zum Nähen muss die Spuleinrichtung nach links gedrückt werden (Nähposition).

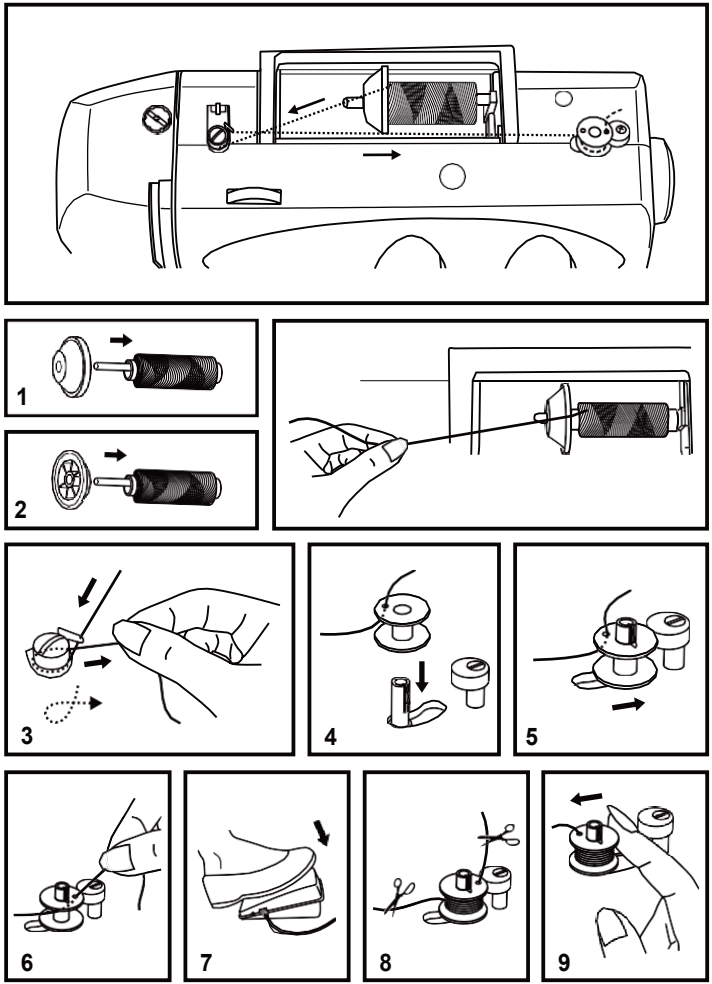

## ☐ Einlegen der Spule

**Bei einsetzen oder Herausnehmen der Spule muss die Nadel immer in Höchststellung sein.**

1. Öffnen Sie den Klappdeckel.

2. Halten Sie die Spulenkapsel mit einer Hand. Legen Sie die Spule so ein, dass der Faden im Uhrzeigersinn aufgespult ist (Pfeil).

3. Ziehen Sie den Faden in den Schlitz und unter die Feder.

4. Halten Sie die Spulenkapsel mit Zeigefinger und Daumen am Kläppchen.

5. Setzen Sie die Kapsel in die Greiferbahn ein.

**Warnung**: Stellen Sie den Hauptschalter in Position „O“, bevor Sie die oben angegebenen Schritte durchführen.

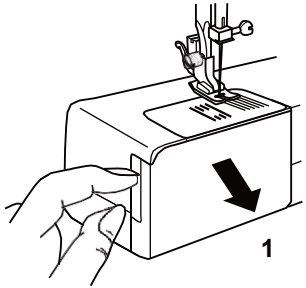


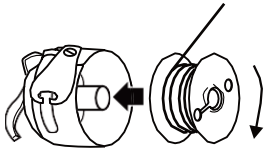


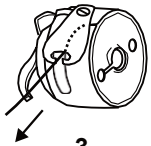


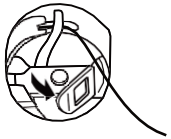


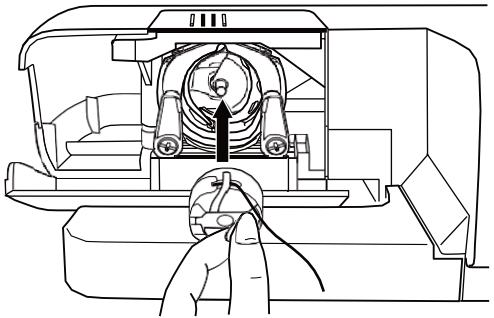

## ☐ Einsetzen der Nadel

Ersetzen Sie die Nadel regelmäßig, vor allem bei ersten Anzeichen von Abnutzung und Nähschwierigkeiten.
Setzen Sie die Nadel wie abgebildet ein.

A. Lösen Sie die Nadelbefestigungsschraube und schrauben Sie sie nach dem Einsetzen der Nadel wieder fest. (1)

B. Flache Kolbenseite muss immer hinten sein. Setzen Sie die Nadel bis zum Anschlag am Ende des Schaftes ein.

C/D. Setzen Sie die Nadel so tief wie möglich ein.

**Warnung**: Stellen Sie den Hauptschalter in Position „O“, bevor Sie die oben angegebenen Schritte durchführen.

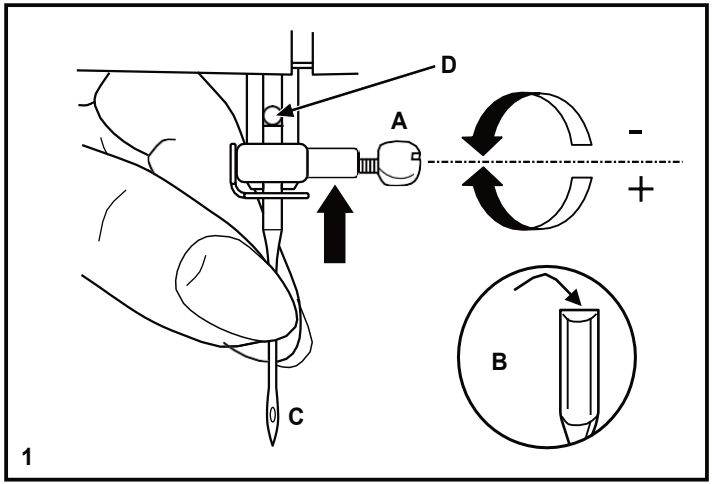


Benutzen Sie nur einwandfreie Nadeln. (2)
Probleme können auftreten bei der Verwendung von:

A. Krummen Nadeln

B. Beschädigten Spitzen

C. Stumpfen Nadeln

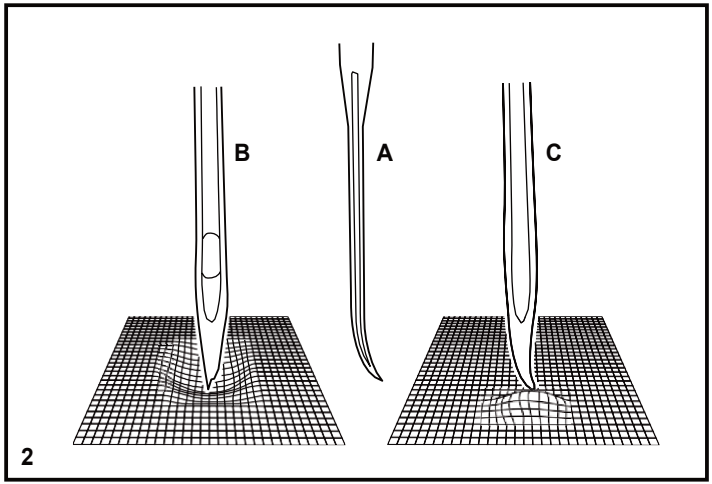

## ☐ Einfädeln des Oberfadens

Das Einfädeln des Oberfadens ist einfach, es muss jedoch richtig durchgeführt werden, ansonsten kommt es zu Schwierigkeiten.

- Bringen Sie die Nadel in Höchstposition (1) und stellen Sie die Nähfußstange hoch, um die Spannungsscheiben zu lösen. (2) **Warnung:** Aus Sicherheitsgründen empfehlen wir Ihnen dringend, die Nähmaschine vom Stromnetz zu trennen, bevor Sie folgende Schritte durchführen.
- Heben Sie den Garnrollenstift an. Stecken Sie die Garnrolle so auf den Halter, dass der Faden wie abgebildet von der Rolle läuft. Bei kleinen Garnrollen sollte die schmale Seite des Garnrollenständers neben der Garnrolle positioniert werden. (3)
- Ziehen Sie den Faden wie abgebildet von der Garnrolle durch die Oberfadenführung. (4)
- Ziehen Sie den Faden wie abgebildet durch die Vorspannungsfeder. (5)
- Fädeln Sie den Faden durch das Spannungsmodul, indem Sie den Faden erst im rechten Schlitz nach unten und dann im linken Schlitz wieder nach oben führen. (6) Dabei ist es hilfreich, wenn Sie den Faden zwischen der Garnrolle und der Fadenführung festhalten. (4)
- Führen Sie den Faden ganz oben von rechts nach links durch die Öse des Fadenhebels und anschließend wieder nach unten. (7)
- Fädeln Sie den Faden nun durch die Nadelklammerführung aus dünnem Draht (8) und dann nach unten zur Nadel, die anschließend von vorne nach hinten eingefädelt werden soll.
- Ziehen Sie den Faden ca. 20 cm unter dem Nähfuß nach hinten heraus. Schneiden Sie den Faden mit dem integrierten Fadenschneider auf die richtige Länge zu. (9)

**Anmerkung**: Falls Ihre Nähmaschine mit einem automatischen Nadeleinfädler ausgestattet ist, finden Sie die Hinweise zur Verwendung auf Seite 13.

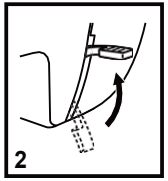


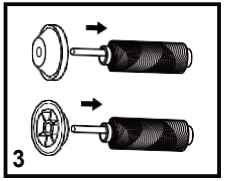


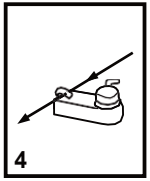


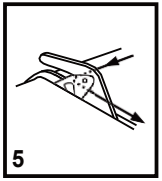


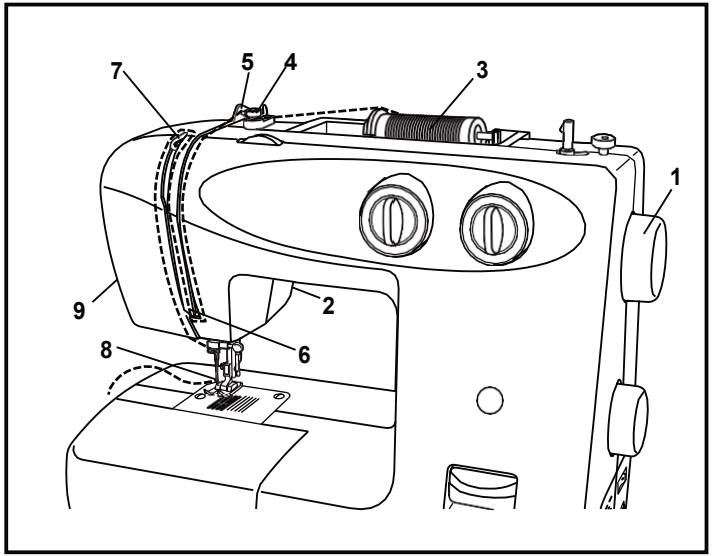


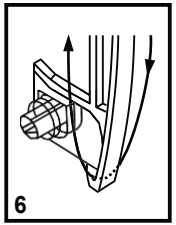


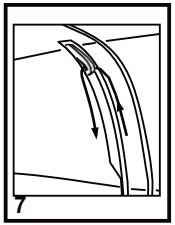


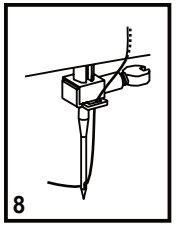


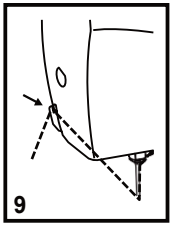

## ☐ Automatischer Nadeleinfädler

* Nicht alle Modelle sind mit einem automatischen Nadeleinfädler ausgestattet.
Falls Ihre Nähmaschine mit diesem Nadeleinfädler ausgestattet ist, gehen Sie nach folgenden Hinweisen vor:

- Bringen Sie die Nadel in die Höchstposition.
- Drücken Sie den Hebel (A) nach unten.
- Der Einfädler dreht sich automatisch in die Position für Einfädeln (B).
- Schlingen Sie den Faden um die Einfädelhilfe (C).
- Führen Sie den Faden vor der Nadel von unten nach oben in den Haken (D).
- Lassen Sie den Hebel (A) los.
- Ziehen Sie den Faden durch das Nadelohr nach hinten.

**Warnung**: Stellen Sie den Hauptschalter in Position „O“, bevor Sie die oben angegebenen Schritte durchführen.

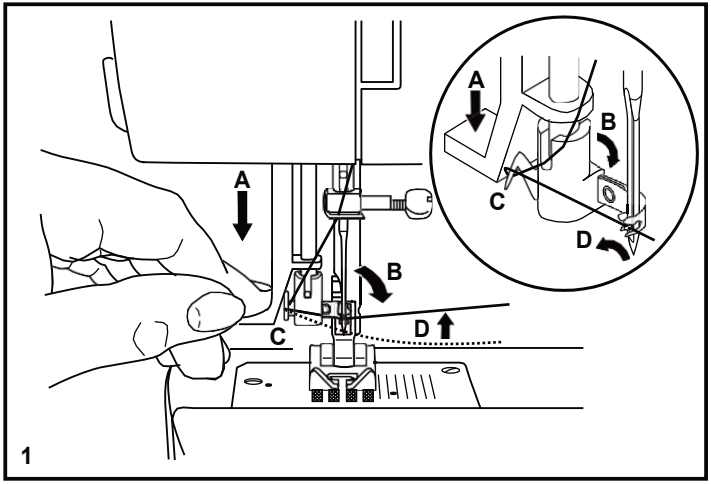


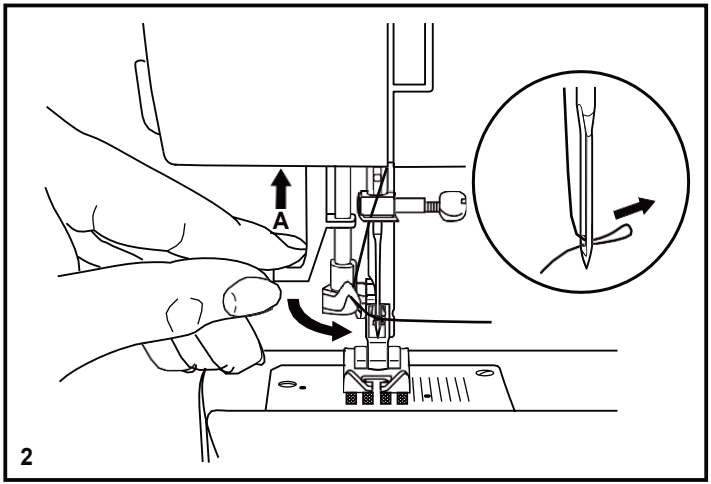

## ☐ Fadenspannung

**Oberfadenspannung (1)**
Normale Spannungseinstellung: „4“
Um die Spannung zu erhöhen, drehen Sie den Spannungswähler auf die nächstgrößere Nummer. Um die Spannung zu lockern, drehen Sie den Spannungswähler auf die nächstkleinere Nummer.
A. Normale Fadenspannung
B. Die Oberfadenspannung ist zu locker
C. Die Oberfadenspannung ist zu fest

**Unterfadenspannung (2)**
Um die Unterfadenspannung zu testen, wird die volle Spule in die Spulenkapsel gesteckt. Dann läst man die Spulenkapsel samt Greifer am Fadenende hängen. Die Fadenspannung ist dann richtig, wenn sich die volle Spulenkapsel bei leichtem Schwingen ca. 3 bis 5 cm nach unten abrollt und dann ruhig hängen bleibt. Wenn sich die volle Kapsel zu leicht abrollt, ist die Fadenspannung zu leicht; rollt sie sich nur schwer oder gar nicht ab, ist die Fadenspannung zu stark.

**Anmerkung**: Es ist meistens nicht notwendig, die Unterfadenspannung zu korrigieren.

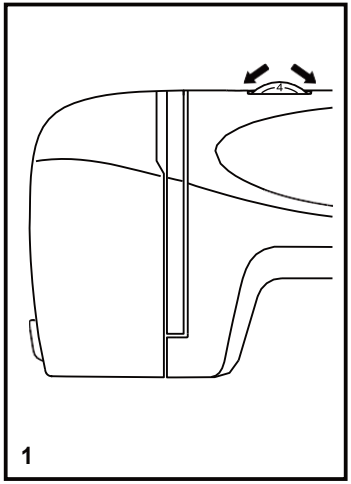


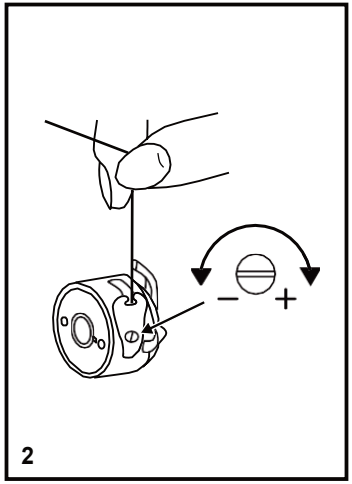


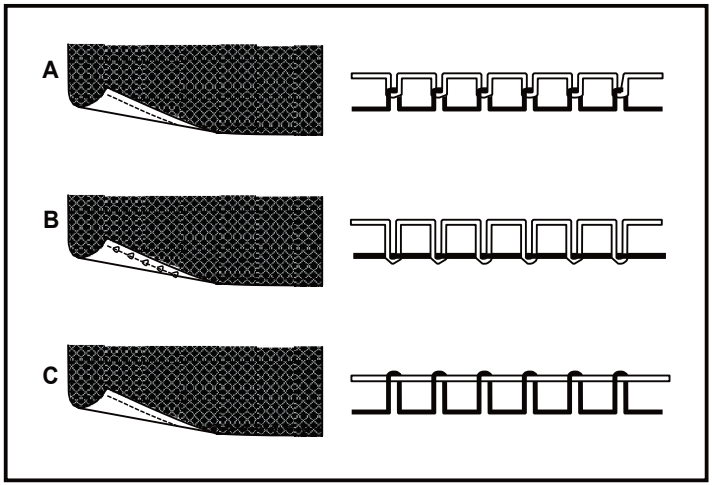

## ☐ Heraufholen des Unterfadens

Halten Sie das Ende des Oberfadens mit der Hand. Drehen Sie das Handrad nach vorne, bis die Nadel wieder oben steht. (1)

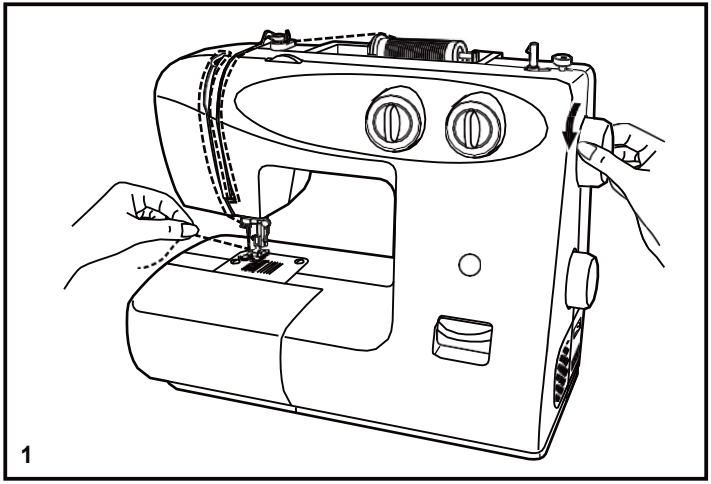


Ziehen Sie am Oberfaden, damit der Unterfaden aus dem Stichloch gezogen wird.
Legen Sie beide Fäden unter dem Nähfuß nach hinten. (2)

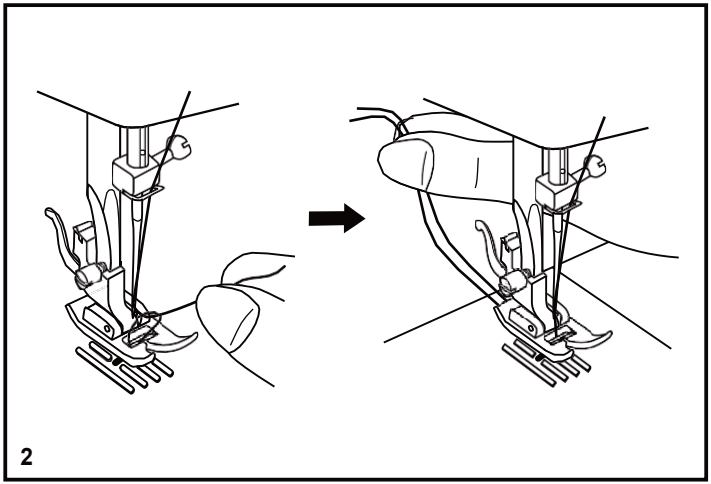

## ☐ Rückwärtsnähen

Am Ende der Naht angelangt, drücken Sie auf den Rückwärtslauf-Hebel. Nähen Sie einige Stiche rückwärts. Lassen Sie den Hebel los, worauf die Nähmaschine wieder nach vorn zu nähen beginnt. (1/A)

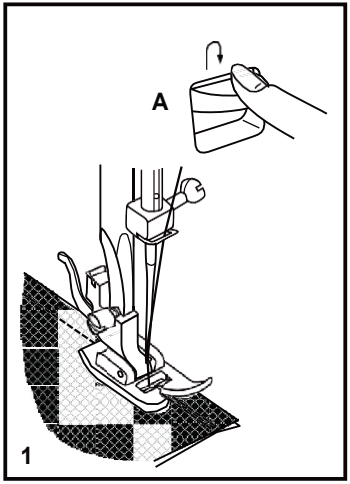


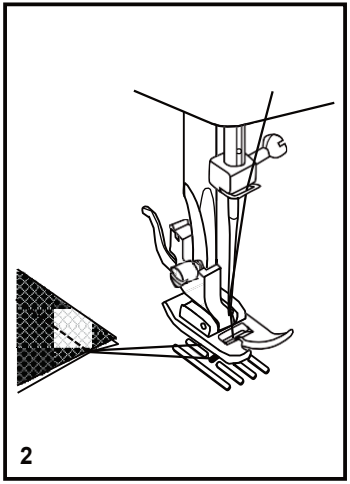


## ☐ Freisetzen des Nähguts

Drehen Sie das Handrad nach vorn, um den Fadenspanner möglichst weit anzuheben. Fahren Sie den Nähfuß hoch und ziehen Sie das Nähgut nach hinten, um es freizusetzen. (2)

## ☐ Durchtrennen des Fadens

Ergreifen Sie die Fäden mit beiden Händen hinter dem Nähfuß, führen Sie sie in die Kerbe (B) ein und bewegen Sie die Hände nach unten. (3)

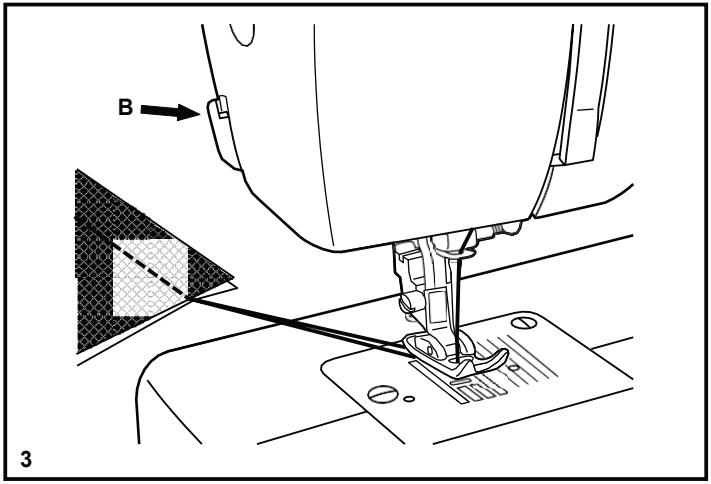

## ☐ Tabelle zur Wahl von Nadel, Stoff und Faden

### LEITFADEN ZUR WAHL VON NADEL/FADEN

| NADELGRÖSSE | STOFF | FADEN |
|---|---|---|
| 9-11 (65-75) | Leichte Stoffe: Dünne Baumwolle, Schleier, Serge, Seide, Musselin, Qiana, Interlockware, Baumwolltrikot, Jersey, Krepp, Polyestergewebe, Hemdstoffe. | Leichte Baumwoll-, Nylon- oder Polyesterfäden. |
| 12 (80) | Mittlere Stoffe: Baumwolle, Satin, großes Musselin, Segeltuch, Doppelmaschentrikot, leichte Kammgarne. | Die meisten handelsüblichen Fäden sind von mittlerer Dicke und sind für diese Stoffe und Nadelgrößen geeignet. Um optimale Ergebnisse zu erhalten, sind Polyesterfäden für Kunstfaserstoffe und Baumwollfäden für natürliche Gewebe zu verwenden. Immer für Ober- und Unterfaden die gleiche Fadensorte verwenden. |
| 14 (90) | Mittlere Stoffe: Schweres Tuch, Kammgarne, schweres Trikot, Frotteestoff, Denim. | |
| 16 (100) | Schwere Stoffe: Drillich, Kammgarne, Zeltstoffe und wattierte Stoffe, Denim, leichte und mittlere Posterstoffe. | |
| 18 (110) | Schweres Kammgarn, Mantelstoffe, Polsterstoffe, gewisse Leder oder Vinyl. | Sehr reißfeste Fäden, Teppichfäden (den Fuß auf starken Anpressdruck einstellen - hohe Nummern). |

WICHTIG: Nadelgröße, Schwere des Stoffes und Dicke des Fadens müssen aufeinander abgestimmt werden.

### LEITFADEN ZUR WAHL VON NADEL/STOFF

| NADELN | BESCHRIEBUNG | STOFF |
|---|---|---|
| HAx1 15x1 | Normale scharfe Nadeln, und zwar von dünn bis zu stark; 9 (65) bis 18 (110) | Naturfasern, Wolle, Baumwolle, Seide usw. Qiana. Für Doppelgestrick nicht geeignet. |
| 15x1/705H (SUK) | Halbkugelspitznadeln; 9 (65) bis 18 (110) | Natürliche und synthetische Stoffe, Polyester-Stoffe. Polyester-Gestrick, einfaches und doppeltes Gestrick. Sie können anstatt von 15x1 für Nähen aller Stoffe verwendet werden. |
| 15x1/705H (SUK) | Kugelspitznadeln; 9 (65) bis 18 (110) | Pullover, Lykra, Badeanzug, dehnbare Stoffe. |
| 130 PCL | Ledernadeln; 12 (80) bis 18 (110) | Leder, Vinyl, Polsterstoffe. (Die Nadel hinterlässt eine kleinere Öffnung als normale Nadel.) |

**Anmerkung**:
1. Die Zwillingsnadel wird für Ziernähte verwendet.
2. Beim Einsatz der Doppelnadel soll der Stichbreitenknopf unter „3“ eingestellt werden.
3. Die europäische Nadelstärke ist 65, 70, 80 usw. Die amerikanische und japanische Nadelstärke ist 9, 11, 12 usw.
4. Ersetzen Sie die Nadel regelmäßig (ungefähr nach jedem zweiten Kleidungsstück) und/oder beim ersten Fadenbruch oder Stichübersprung.
5. Verwenden Sie bei feinen und dehnbaren Stoffen Unterstoff.

## ☐ Stichmusterwahl

Für den **Geradstich:** Drehen Sie den Stichwahlknopf, bis „ “ oder „ “ im Sichtfenster erscheint. Stellen Sie die Stichlänge mit dem Stichlängenknopf ein. Mit dem Stichbreitenknopf können Sie beliebige Nadelposition einstellen (bei Modellen mit 3 Knöpfen).

Für den **Zickzack-Stich:** Drehen Sie den Stichwahlknopf, bis „ “ oder „ “ im Sichtfenster erscheint. Stellen Sie die Stichlänge und Stichbreite je nach dem verwendeten Stoff ein.

Für die anderen Stiche: Drehen Sie den Stichwahlknopf auf „S1“ oder „S2“, wählen Sie mit dem Stichwahlknopf den gewünschten Stich und stellen Sie mit dem Stichbreitenknopf die gewünschte Stichbreite ein (bei Modellen mit 3 Knöpfen).

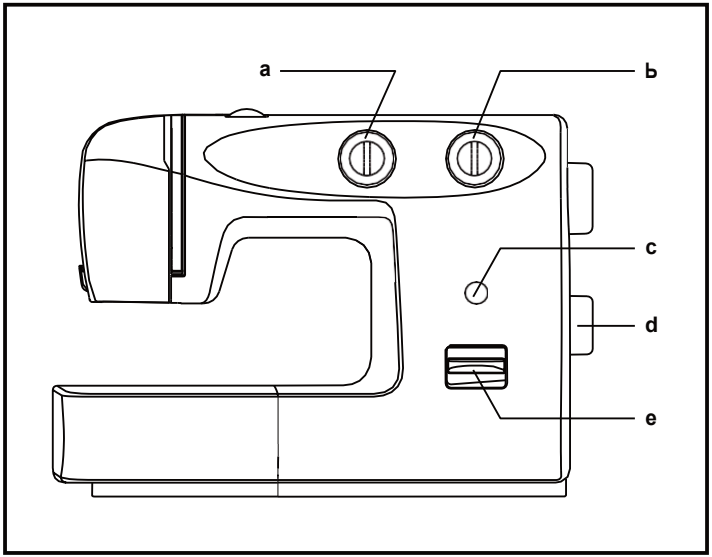


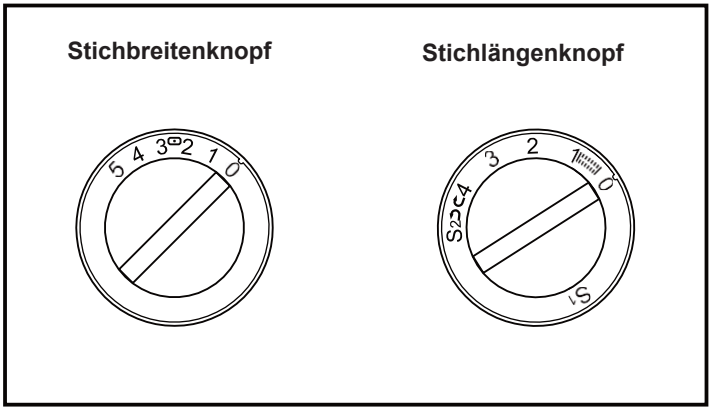


a. Volič šírky stehu
b. Volič dĺžky stehu S1-S2
c. Zobrazenie stehu
d. Volič stehu
e. Páčka pre spätné šitie

## ☐ Geradstich

Drehen Sie den Stichwahlknopf so, dass der Geradstich im Sichtfenster erscheint.

Generell sagt man, je dicker der Stoff der Faden und die Nadel sind, desto länger sollte der Stich sein.

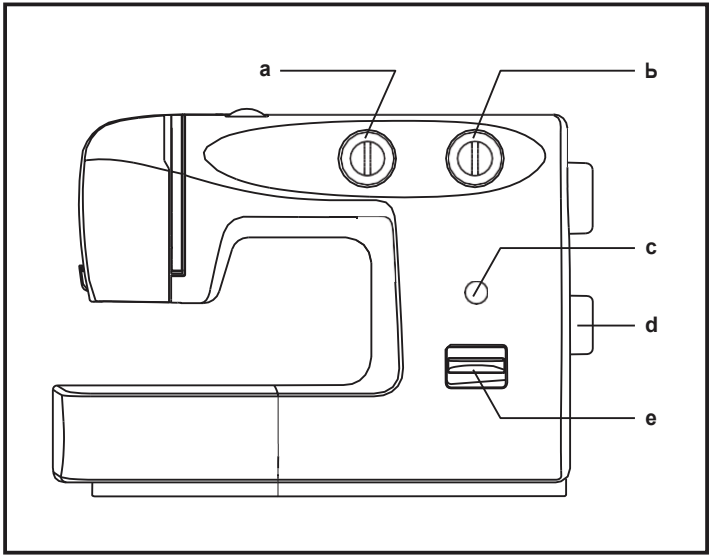


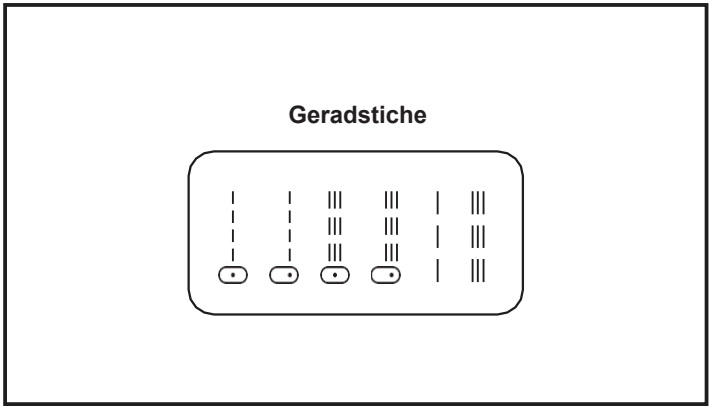


a. Stichbreitenknopf
b. Stichlängenknopf S1-S2
c. Stichwahlfenster
d. Stichwahlknopf
e. Hebel zum Rückwärtsnähen

## ☐ Zick-Zack-Stich

Drehen Sie den Stichwahlknopf auf „ “ oder „ “.

**Funktion des Stichbreitenknopfs**
Die maximale Stichbreite beim Zick-Zack-Stich ist „5“. Die Stichbreite kann bei jeder Stichart reduziert werden. Die Stichbreite nimmt zu, wenn Sie den Stichbreitenknopf von „0“ bis „5“ drehen. Wenn Sie mit der Zwillingsnadel nähen wollen, stellen Sie maximal die Stichbreite „3“, nie größer. (1)

**Funktion des Stichlängenknopfs beim Zick-Zack-Stich**
Die Dichte des Zick-Zack-Stichs steigt an, je mehr man sich „0“ nähert. Für einen ordentlichen Zick-Zack-Stich verwendet man normalerweise die Stichbreite „2.5“ oder kleiner. (2)

**Satin- oder Raupennahtstich**
Wenn die Stichlänge zwischen „0“ und „1“ eingestellt ist, sind die Stiche sehr nahe beieinander und es entsteht der Raupennahtstich. Diesen Stich verwendet man für Knopflöcher und für dekoratives Nähen.

**Feingewebe**
Wenn Sie auf sehr feinem Gewebe nähen, können Sie ein dünnes Papier unter den Stoff legen. Nach dem Nähen können Sie das Papier ganz einfach wegziehen, um es zu entfernen.

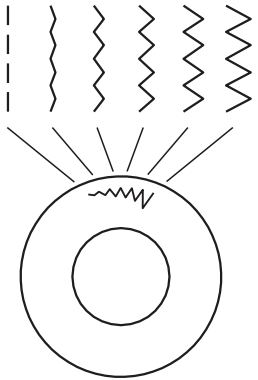

**Modell mit 2 Knöpfen**

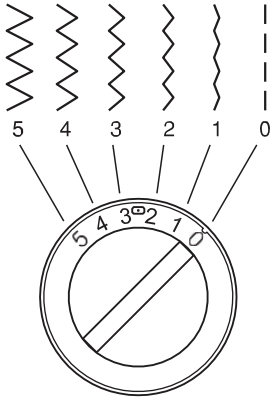


**1 Stichbreitenknopf**

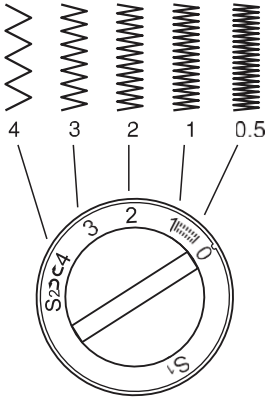


**2 Stichlängenknopf**

## ☐ Blindsaumstich

* Der Blindsaumfuß ist ein Sonderzubehör und wird nicht mitgeliefert.

Für Säume, Vorhänge, Hosen, Röcke usw.

Blindsaumstich für dehnbare Stoffe.

Blindsaumstich für normale Stoffe.

Stellen Sie die Nähmaschine wie abgebildet ein. (1)

**Anmerkung**: Der Blindsaumstich erfordert ein wenig Übung. Eine Nähprobe sollte immer durchgeführt werden.

Legen Sie den Stoff wie abgebildet um, und zwar mit der linken Seite nach oben. (2)
Legen Sie den umgelegten Stoff unter den Fuß. Drehen Sie das Handrad von Hand nach vorne, bis sich die Nadel ganz links befindet. Sie sollte die Stofffalte nur wenig anstechen. Falls sie das nicht macht, muss die Stichbreite korrigiert werden. (3)
Bringen Sie das Führungslineal (4) an die Stofffalte, indem Sie den Knopf (5) drehen.
Nähen Sie langsam und führen Sie sorgfältig den Stoff, damit sich seine Lage am Führungslineal nicht verändert.

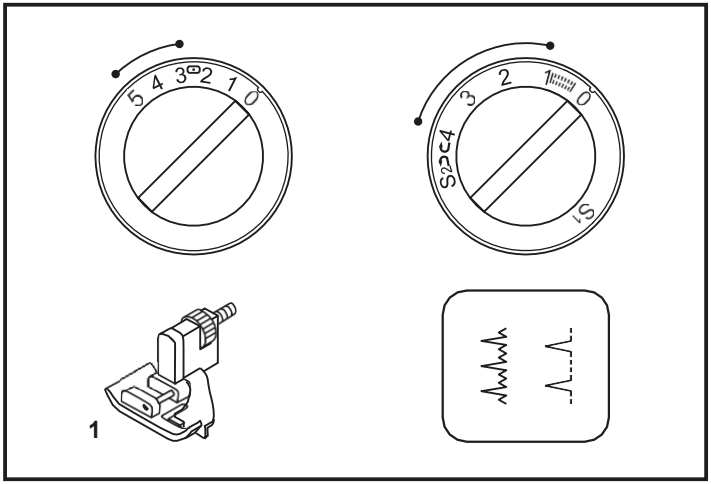


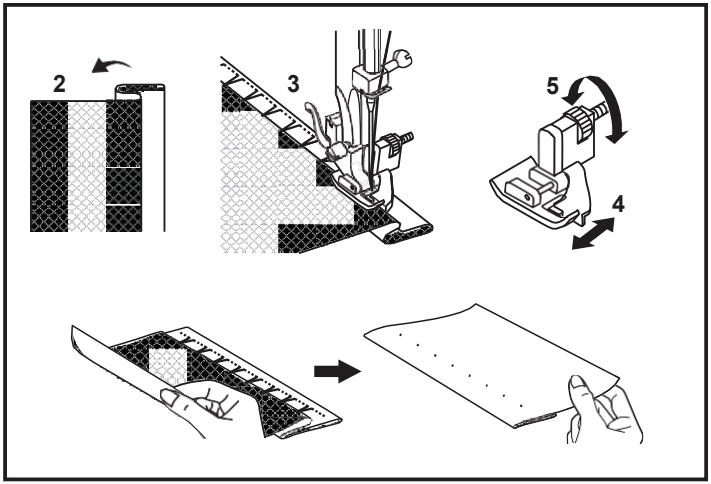

## ☐ Overlock-Stiche

* Der Overlockfuß ist ein Sonderzubehör und wird nicht mitgeliefert.

Nähe, Nähen und Versäubern von Kanten, Sichtsaum. Drehen Sie den Stichlängenknopf auf „S1“ oder „S2“. Die Stichbreite kann je nach Stoff eingestellt werden.

**Dehnbarer Overlockstich: (1)**
für feinere Maschenware, Trikot, Halsausschnitte, Kanten.

**Standard-Overlockstich: (2)**
Für feinere Maschenware, Trikotgewebe, Halsausschnitte, Kanten.

**Doppel-Overlockstich: (3)**
Für feinere Strickstoffe, handgestrickte Teile, Nähte.

Alle Overlockstiche eignen sich zum Nähen und Versäubern von Kanten und Sichtsäumen in einem Arbeitsgang.
Beim Versäubern sollte die Stoffkante von der Nadel knapp übernäht werden.

**Warnung**: Verwenden Sie neue Nadeln oder Kugelspitznadeln oder Nadeln für dehnbare Stiche!

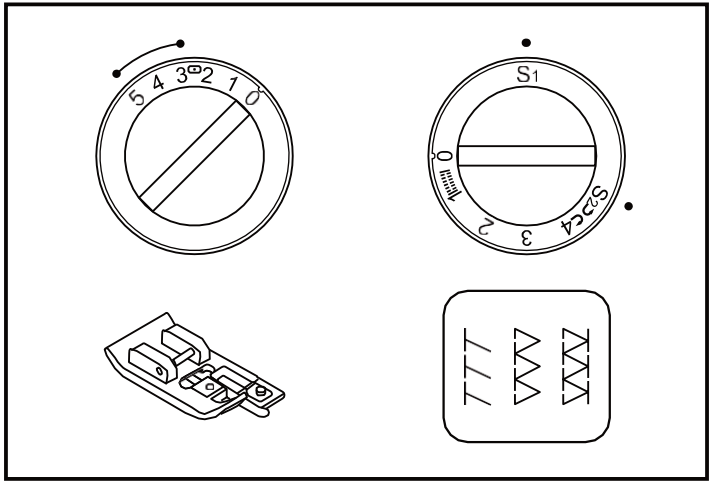


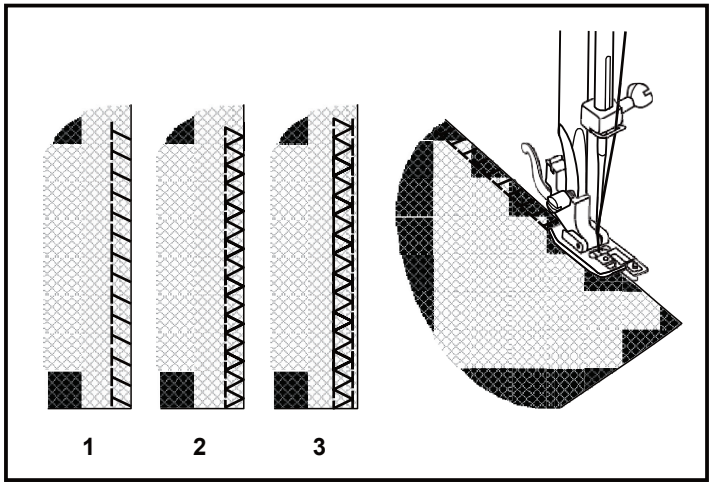

## ☐ Annähen von Knöpfen

Setzen Sie die Stopfplatte ein. (1)

Setzen Sie den Knopfannähfuß ein.
Schieben Sie das Arbeitsstück unter den Fuß. Legen Sie den Knopf auf die bezeichnete Stelle und senken Sie den Fuß. Stellen Sie den Stichwahlknopf auf „¦“ und nähen Sie erst ein paar Vernähstiche. Stellen Sie die Stichbreite je nach Entfernung der Löcher im Knopf ein. Machen Sie mit dem Handrad einen Kontrollstich, bis die Nadel genau in das rechte und linke Loch des Knopfes einsticht (je nach Knopf kann die Stichbreite variieren). Nähen Sie langsam ca. 10 Stiche. Wählen Sie den Stich „¦“ und nähen Sie einige Vernähstiche. (2) (für Modell mit 2 Knöpfen)

Schieben Sie das Arbeitsstück unter den Fuß. Leben Sie den Knopf auf die gewünschte Stelle und senken Sie den Fuß. Drehen Sie den Stichwahlknopf auf den Zickzack-Stich „≋“. Stellen Sie die Stichbreite von „3“ bis „5“ je nach Entfernung zwischen den Löchern im Knopf ein. Machen Sie mit dem Handrad einen Kontrollstich, bis die Nadel genau in das rechte und Linke Loch des Knopfes einsticht. Drehen Sie den Stichwahlknopf auf den Geradstich „¦“ und nähen Sie einige Vernähstiche. Drehen Sie den Stichwahlknopf auf den Zickzack-Stich „≋“ und nähen Sie langsam ca. 10 Stiche. Drehen Sie den Stichwahlknopf auf den Geradstich „¦“ und nähen Sie einige Vernähstiche. (2) (für Modell mit 3 Knöpfen)

Ist ein Hals erwünscht, wird eine Stopfnadel auf den Knopf gelegt und übernäht. (3) Bei den Knöpfen mit 4 Löchern müssen Sie mit den beiden vorderen beginnen (2), dann das Nähgut nach vorne schieben und gleich vorgehen wie beschrieben. (3)

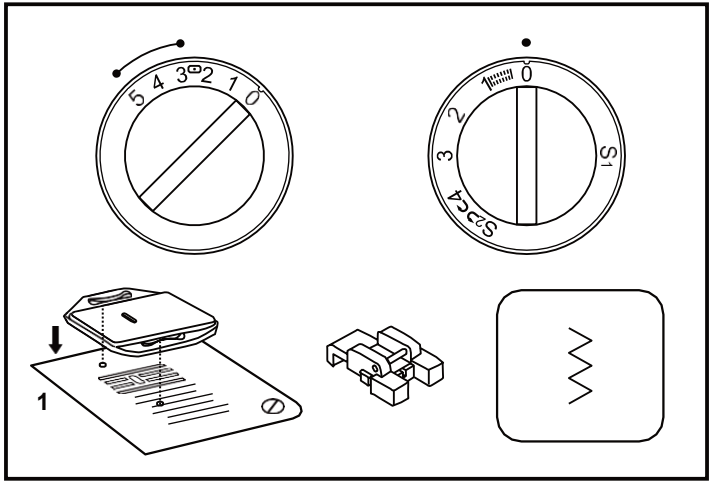


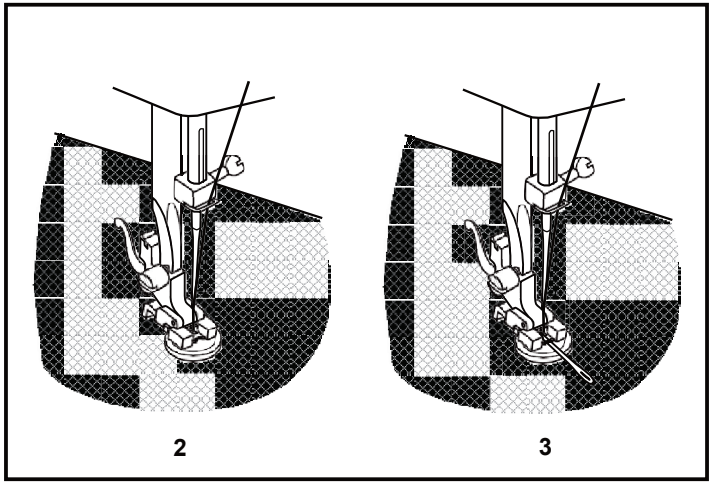

## ☐ Knopfloch in 4 Schritten

**Vorbereitung:**
Entfernen Sie den Nähfuß und montieren Sie den Knopflochfuß. Stellen Sie die Stichlänge zwischen „0.5“ und „1“ ein. Die Stichdichte hängt von der Stoffdicke ab.
**Anmerkung**: Fertigen Sie immer ein Test-Knopfloch an.

**Vorbereitung des Stoffes:**
Messen Sie den Knopfdurchmesser und fügen Sie dem festgestellten Maß 0,3 cm für die Versteifungen zu. Addieren Sie bei sehr dicken Knöpfen zum gemessenen Knopfdurchmesser mehr hinzu. Markieren Sie Position und Länge des Knopflochs auf dem Stoff. Positionieren Sie den Stoff so, dass die Nadel auf die entferntere Markierung zeigt. Schieben Sie den Knopflochfuß so weit wie möglich nach vorne. Senken Sie den Fuß.

a. Drehen Sie den Stichwahlknopf auf 1. Nähen Sie mit mäßiger Geschwindigkeit bis zur Endmarkierung.
b. Stellen Sie den Stichwahlknopf auf 4. und nähen Sie 5 bis 6 Verstärkungsstiche.
c. Drehen Sie den Stichwahlknopf auf 1. und nähen Sie den linken Teil des Knopflochs bis zum entfernten Ende.
d. Drehen Sie den Stichwahlknopf auf 4. und nähen Sie einige Verstärkungsstiche.

Ziehen Sie den Stoff unter dem Fuß vor. Ziehen Sie den Oberfaden von der Rückseite durch den Stoff und verknoten Sie Oberfaden und Unterfaden. Schneiden Sie die Knopflochöffnung mit dem Knopflochmesser auf. Achten Sie dabei darauf, nicht auf einer Seite in die Stiche zu schneiden.

**Tipps:**
- Durch leichte Reduzierung der Oberfadenspannung können bessere Ergebnisse erhalten werden.
- Verwenden Sie für feine und dehnbare Stoffe Verstärkungsmaterial.
- Für dehnbare und Trikotstoffe wird die Verwendung eines Einsatzes empfohlen. Der Zickzackstich muss über den Einsatz laufen. (e)

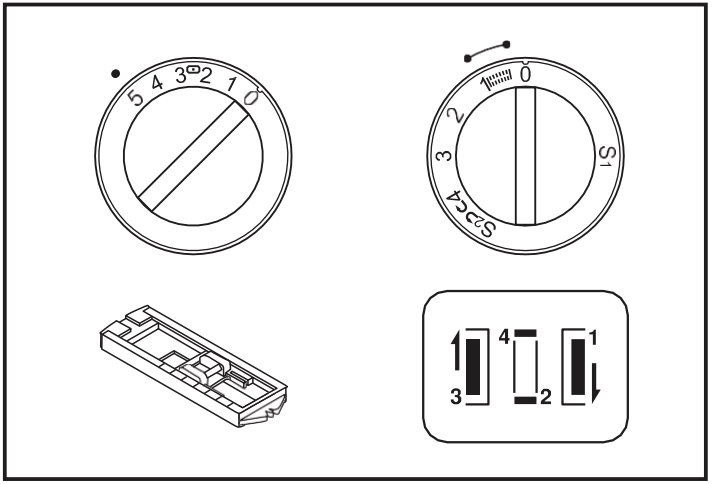


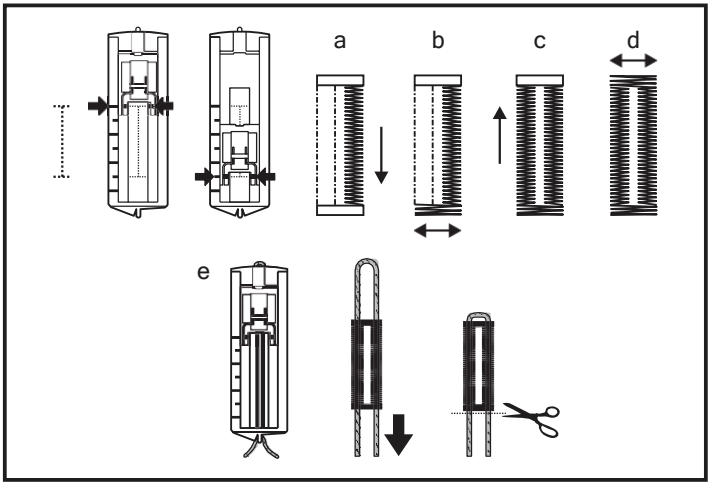

## ☐ Einnähen von Reißverschlüssen und Kordeln

Stellen Sie die Nähmaschine wie abgebildet ein.

Stellen Sie den Stichlängenknopf zwischen „1“ und „4“ (je nach Stoffdicke).

Der Reißverschlussfuß kann rechts oder links eingesetzt werden, je nachdem, auf welcher Seite des Nähfußes genäht wird. (1)

Um dem Reißverschluss-Schieber auszuweichen, lassen Sie eine Nadel im Stoff stecken, haben Sie den Nähfuß an und rücken Sie den Schieber hinter den Fuß.
Senken Sie den Fuß und nähen Sie weiter.

Mit dem Reißverschlussfuß können Sie ach Kordeln oder Bleibänder wie abgebildet einnähen. (2)

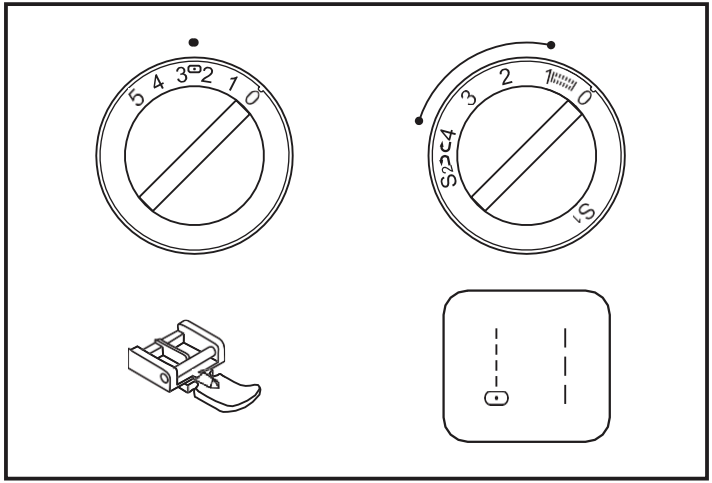


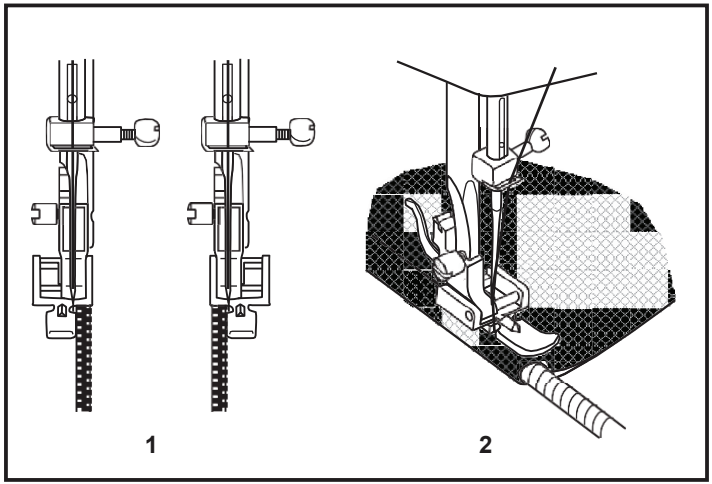

## ☐ Nähen mit dem Rollsaumfuß

Für Säume bei feinen oder durchsichtigen Stoffen.

Stellen Sie die Nähmaschine wie abgebildet ein.

Straffen Sie die Stoffkante. Falten Sie die Kante am Saumanfang zweimal um ca. 3 mm (1/8“) und nähen Sie 4-5 Stiche, um es zu sichern. Ziehen Sie am Stoff leicht nach hinten. Stechen Sie die Nadel in den Stoff ein, heben Sie den Rollsaumfuß an und führen Sie die Falte in die Öffnung im Fuß. (1)

Ziehen Sie die Stoffkante sanft zu sich und senken Sie den Rollsaumfuß. Beginnen Sie zu nähen. Führen Sie dabei den Stoff in die Öffnung, indem Sie ihn senkrecht und leicht links halten. (2)

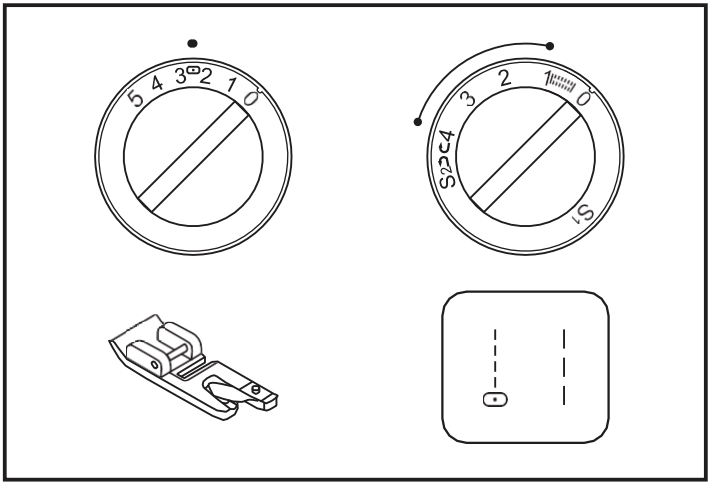


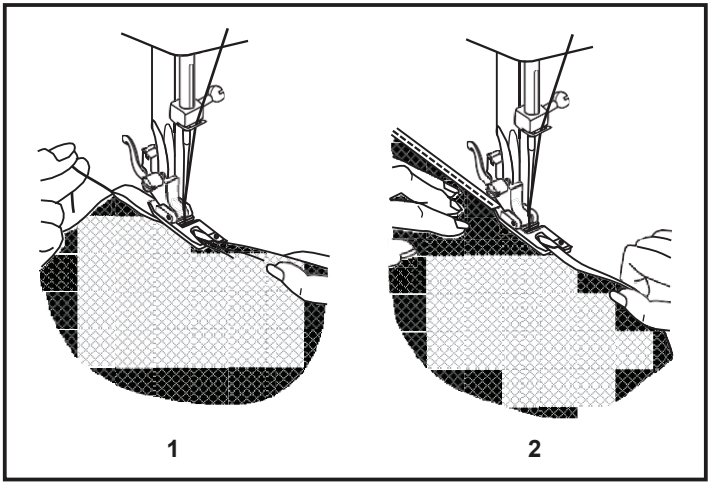

## ☐ Dreifacher Zickzack-Stich

Elastisches Nähen, Aufsetzen von Spitzen, Ausbessern, Flicken von Rissen, Verstärken der Kanten.

Stellen Sie die Nähmaschine wie abgebildet ein.

Setzen Sie den Flicken auf. Die Stichlänge kann verkürzt werden, um sehr dichte Stiche zu bilden. (1)

Beim Flicken von Rissen ist es ratsam, ein Stückchen Stoff zu unterlegen (Verstärkung). Die Stichdichte kann korrigiert werden, indem die gewünschte Stichlänge eingestellt wird. Nähen Sie zuerst über die Mitte, dann überdecken Sie beidseitig knapp. Nähen Sie je nach Art des Gewebes und der Beschädigung 3 bis 5 Reihen. (2)

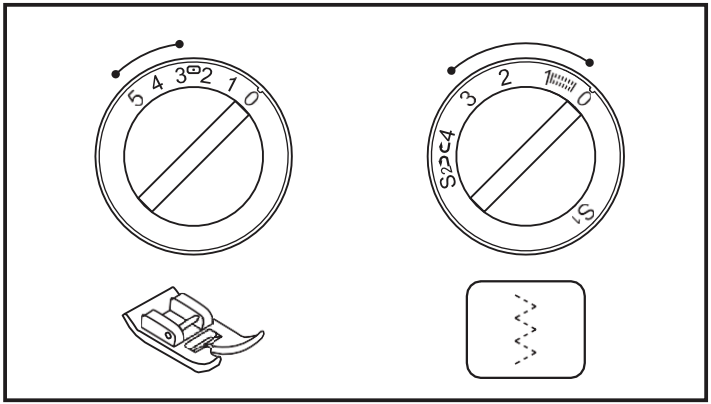


**Elastisches Nähen**

1. Platzieren Sie den dehnbaren Stoff auf einen normalen Stoff.
2. Straffen Sie den elastischen Stoff beim Nähen sowohl vor als auch nach dem Fuß wie abgebildet. (3)

**Zusammennähen von Stoffen**

Der elastische Stich kann zum Vernähen von zwei Stoffstücken verwendet werden und eignet sich zum Vernähen von Strickgut sehr gut. Bei Verwendung von Nylonfaden ist der Stich nicht sichtbar.

1. Platzieren Sie die Kanten zweier Stoffstücke zu sich und zentrieren Sie sie unter dem Fuß.
2. Nähen Sie die Stoffstücke zusammen, indem Sie den elastischen Stich verwenden. Achten Sie darauf, dass sich die Stoffkanten so nah wie nur möglich beieinander wie abgebildet befinden. (4)

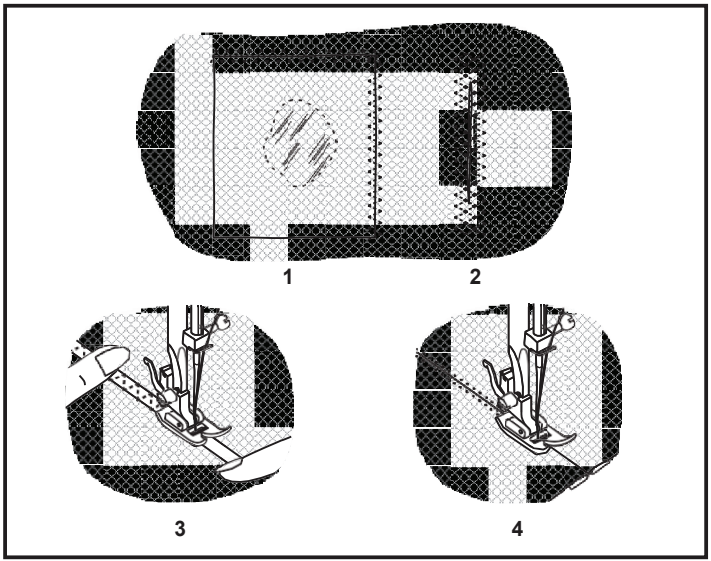

**Dreifacher Geradstich: (1)**
Für Strapaziernähte.
Stellen Sie den Stichlängenknopf auf „S1“ oder „S2“ ein.
Die Maschine näht zwei Stiche vorwärts und einen Stich zurück.
Dies ergibt eine dreifache Verstärkung.

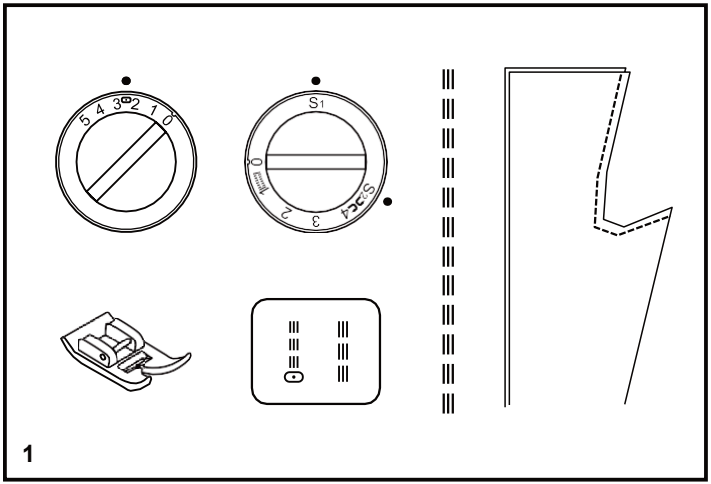


**Dreifacher Zickzack-Stich: (2)**
Für Strapaziernähte, Säume und Ziernähte. Stellen Sie den Stichlängenknopf auf „S1“ oder „S2“ ein.
Stellen Sie die Stichbreite zwischen „3“ und „5“ ein.
Der dreifache Zickzack-Stich eignet sich für feste Stoffe wie Jeansstoff, Manchester usw.

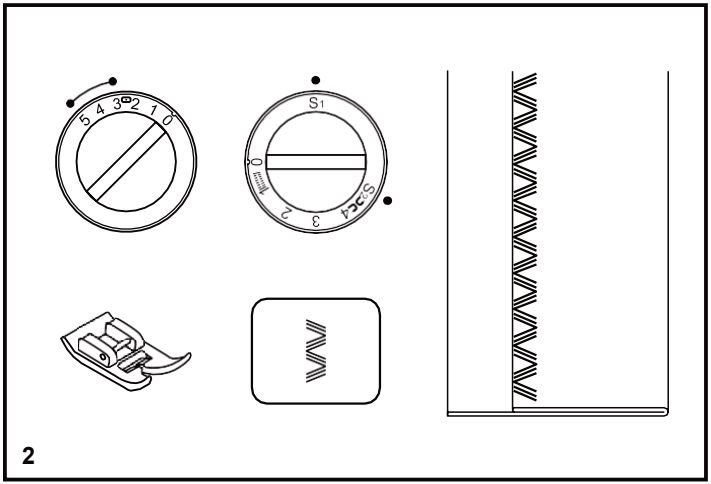

## ☐ Wabenstich

Nähte, Säume, T-Shirts, Unterwäsche usw.

Stellen Sie die Nähmaschine wie abgebildet ein.

Dieser Stich kann für sämtliche Typen von Trikot und Gestrick. (1)

Nähen Sie 1 cm (1/4“) von der Stoffkante und schneiden Sie den überschüssigen Stoff ab. (2)

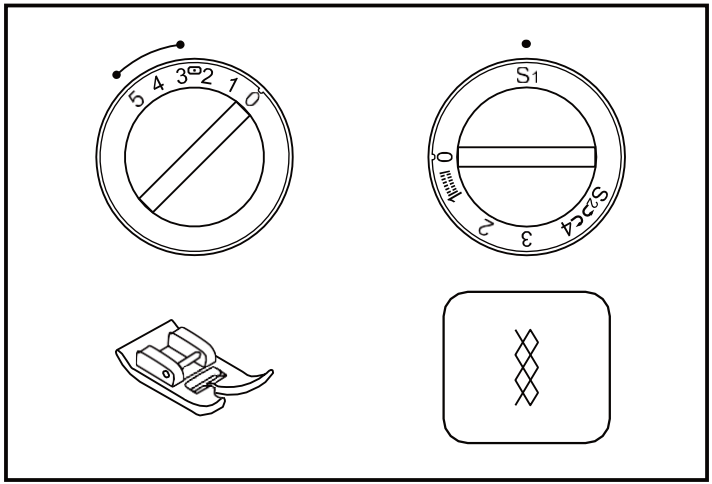


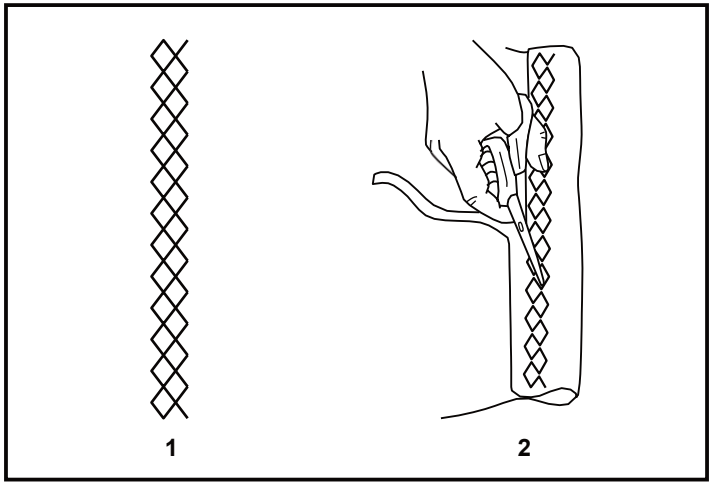

## ☐ Nähen mit dem Kordelfuß

* Der Kordelfuß ist ein Sonderzubehör und wird nicht mitgeliefert.

Dekorative Effekte, Kissen, Tischdecken usw. Stellen Sie die Nähmaschine wie abgebildet ein.

Für das Aufnähen von Kordeln sind verschiedene Stiche geeignet, zum Beispiel Zickzack-Stich, dreifacher Zickzack-Stich, dekorative Stiche.

Legen Sie die Kordel zwischen die Feder, welche die Fußrille überdeckt, und den Fuß. Führen Sie die Kordel in der Fußrille. Sie können eine, zwei oder drei Kordeln aufnähen. Die Stichbreite wird in der Abhängigkeit von Kordelanzahl und Stichtyp eingestellt. (1/2)

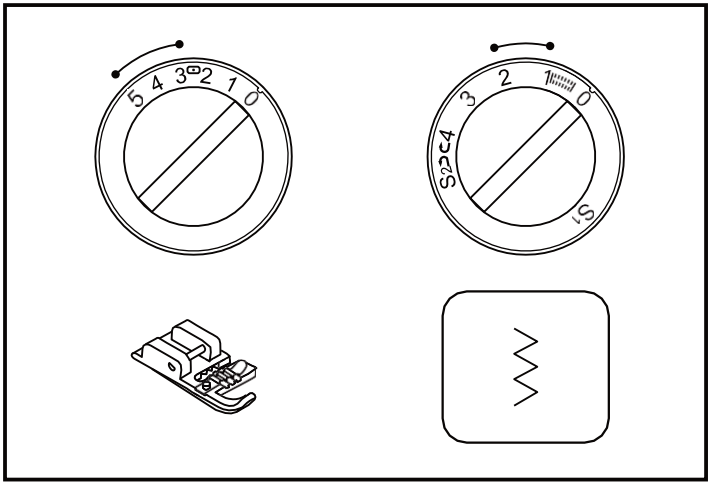


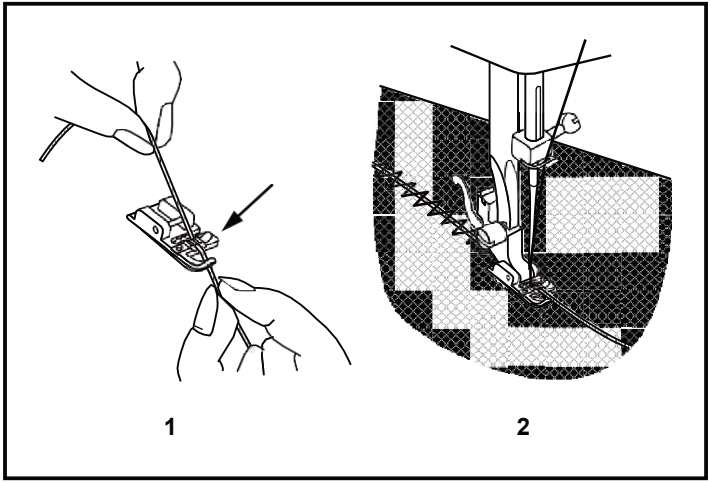

## ☐ Freihandstopfen

* Die Stopfplatte ist ein Sonderzubehör und wird nicht mitgeliefert.

Stellen Sie die Nähmaschine wie abgebildet ein.

Bringen Sie die Stopfplatte an. (1) Entfernen Sie die Nähfußklammer. (2)

Bringen Sie den Stopffuß am Nähfußschaft an. Der Hebel (a) sollte hinter der Nadelhalterschraube (b) stehen. Drücken Sie den Stopffuß fest von hinten mit dem Zeigefinger auf und ziehen Sie gleichzeitig die Schraube (c) fest. (3)

Nähen Sie beim Stopfen zuerst an der Kante des Loches herum (zum Sichern der Fäden). (4)
Erste Reihe: Arbeiten Sie stets von links nach rechts. Drehen Sie das Nähgut um eine 1/4 Drehung und übernähen Sie die Naht.

Zum einfacheren Stopfen und für bessere Ergebnisse wird die Verwendung eines Stopfrahmens empfohlen.

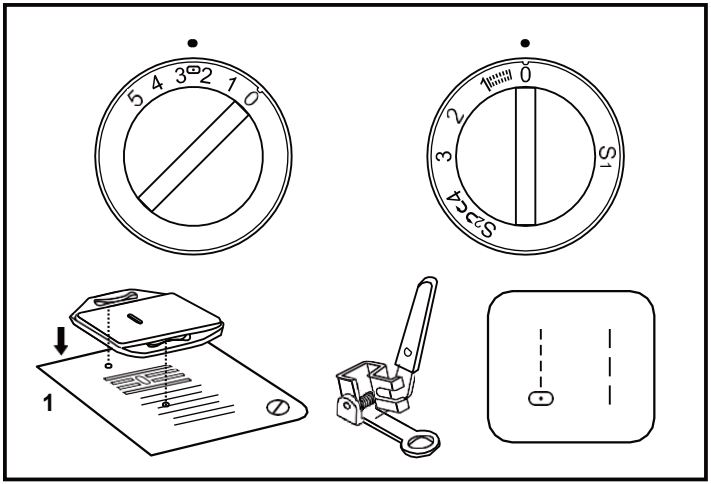


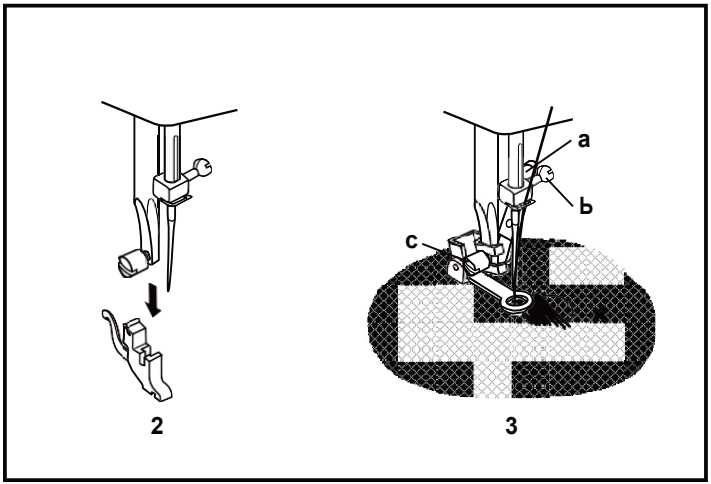

## ☐ Praktische Stiche

Stellen Sie die Nähmaschine wie abgebildet ein.
Stellen Sie den Stichlängenknopf je nach dem Nähgut ein.

**Bogensaum: (1)**
Für dekorative Kanten.
Dieser Stich ist für Kanten feiner und dehnbarer Stoffe geeignet.
Der größere Stich sollte nur die Stoffkante anfassen, damit ein Bogeneffekt entsteht.

- Dieser Stich verlangt eine höhere Fadenspannung als normalerweise.
- Positionieren Sie den Stoff unter dem Nähfuß so, dass der Geradstich auf der Naht entsteht und der Zickzack-Stich leicht hinter die Stoffkante greift.
- Nähen Sie mit langsamer.

**Mauerstich: (2)**
Für flache Verbindungsnähte, dehnbare Stoffe, sichtbare Säume.
Dieser Stich kann für feste, dickere Stoffe verwendet werden.

**Verbindungsstich: (3)**
Für Nähte, Tücher, Tischdecken.
Dekorative Verbindungsnaht mit dem Garbeneffekt.
Die Verbindung erfolgt mit einer Kordel oder mit Kräuseln elastischen Materials.

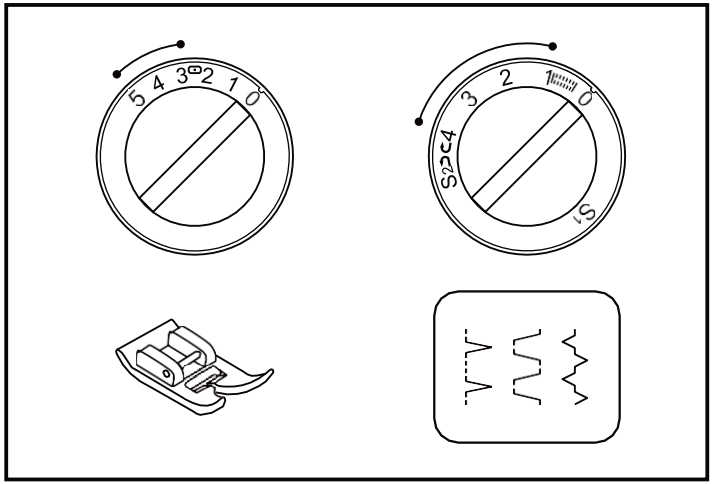


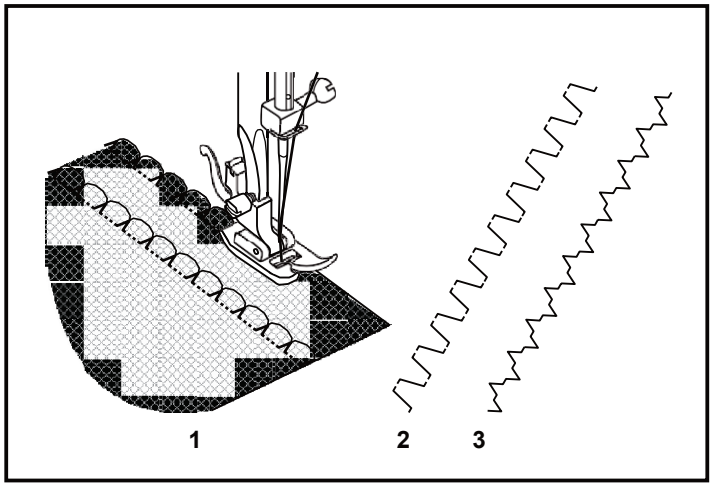

## ☐ Quilting-Funktionen

* Der Quiltingfuß ist ein Sonderzubehör und wird nicht mitgeliefert.

Stellen Sie den Stichwahlknopf wie abgebildet ein.

Montieren Sie die Kanten- und Nahtführung in die Öffnungen des Fußhalters und stellen Sie die gewünschte Entfernung von der Kante oder von einem anderen Naht.

Schieben Sie den Stoff und nähen Sie mehrere Nahtreihen, indem Sie sich an der vorherigen Nahtreihe mithilfe von der Kanten- und Nahtführung orientieren.

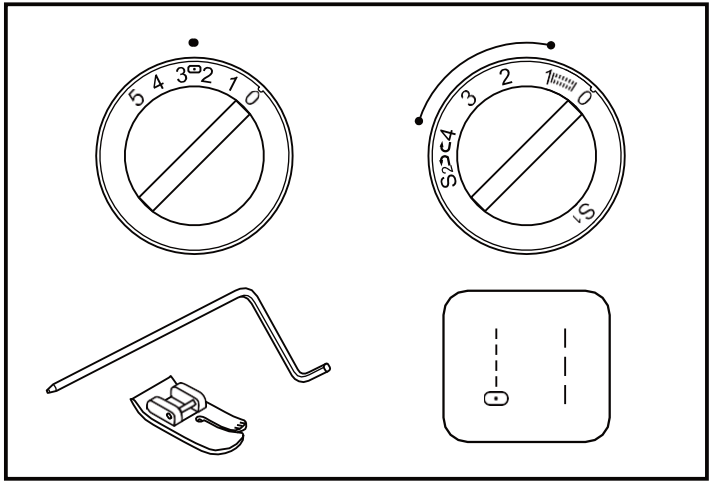


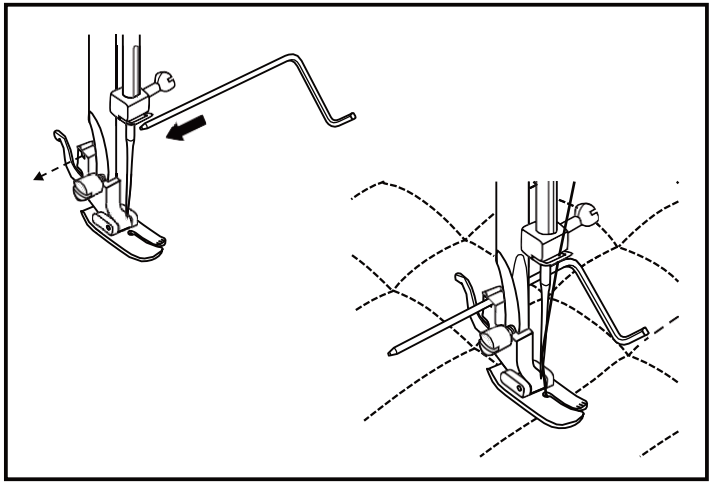

## ☐ Nähen mit dem Kräuselfuß

* Der Kräuselfuß ist ein Sonderzubehör und wird nicht mitgeliefert.

Stellen Sie die Nähmaschine wie abgebildet ein.

1. Montieren Sie den Kräuselfuß.

2. Nähen Sie eine oder mehrere Reihen mit Geradstichen. Ziehen Sie am Unterfaden, um den Stoff zu kräuseln.

3. Wenn Sie den Stoff noch mehr kräuseln wollen, lockern Sie den Oberfaden (bis ca. 2), sodass sich der Unterfaden auf der unteren Stoffseite befindet.

4. Ziehen Sie am Unterfaden, um den Stoff mehr zu kräuseln.

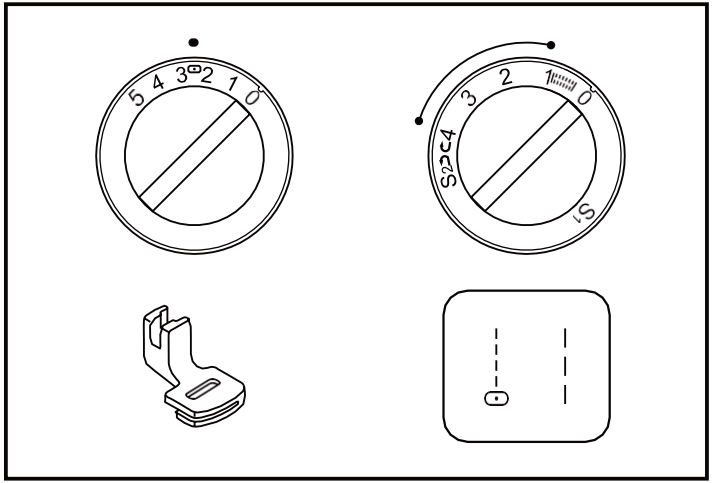


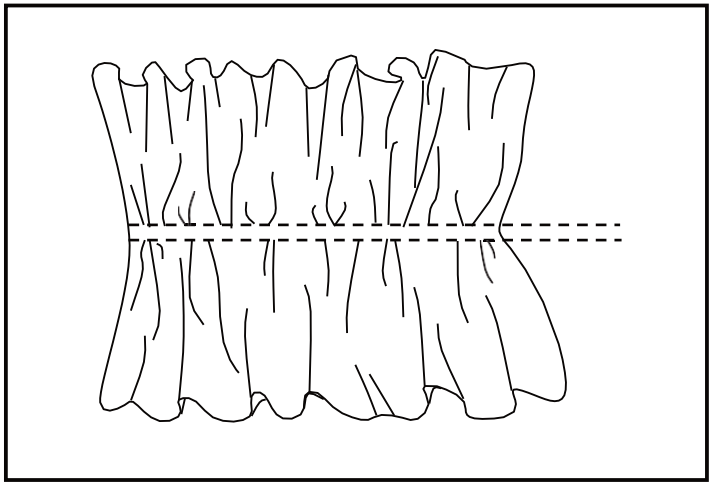

## ☐ Patchwork

Diese Stiche werden verwendet, um zwei Stoffstücke zu verbinden und dabei einen leichten Zwischenraum zwischen ihnen zu lassen.

1. Schlagen Sie die Ränder der beiden Stoffstücke für den Saum zurück und heften Sie sie auf einem dünnen Papierstück fest, wobei zwischen ihnen ein kleiner Abstand zu lassen ist.

2. Drehen Sie den Stichwahlknopf auf „⋚“. Stellen Sie den Stichlängenknopf auf „S1“ ein.

3. Stechen Sie längs des Randes ein und ziehen Sie beim Beginn des Nähens leicht an den beiden Fäden.
   * Wählen Sie zum Nähen einen etwas dickeren Faden als für normale Arbeiten.

4. Entfernen Sie nach dem Beenden des Nähens die Heftung und das Papier. Bringen Sie zum Abschluss am Anfang und am Ende der Verbindung auf der Rückseite Knoten an.

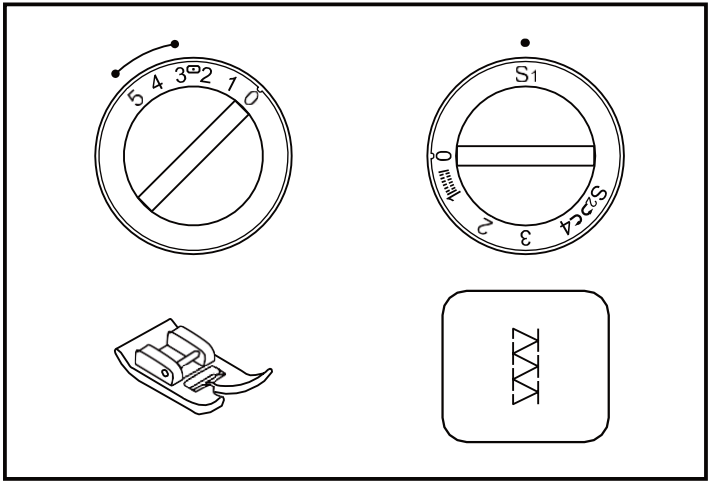


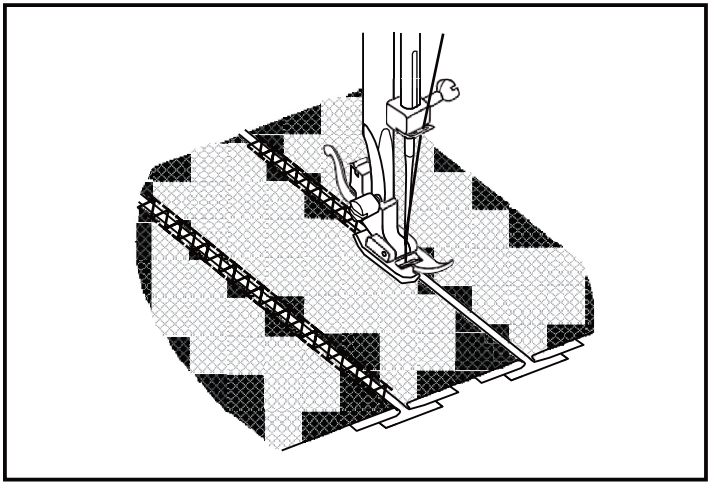

## ☐ Zwillingsnadel

* Die Zwillingsnadel ist ein Sonderzubehör und wird nicht mitgeliefert.

- Drehen Sie den Stichwahlknopf auf Geradstich und mittlere Nadelposition.

- Wenn Sie mit der Zwillingsnadel nähen wollen, müssen Sie einen zusätzlichen Spulenstift in die Öffnung im oberen Teil der Nähmaschine einsetzen.

- Beim Nähen mit einer Zwillingsnadel müssen beide Fäden dieselbe Stärke aufweisen. Es können eine oder zwei Farben verwendet werden.

- Setzen Sie die Zwillingsnadel wie eine normale Nadel ein. Die flache Nadelseite muss nach hinten gerichtet werden.

- Fädeln Sie die Zwillingsnadel wie eine normale Nadel ein. Fädeln Sie den einen Faden in die linke Nadel und den anderen Faden in die rechte Nadel ein.

**Anmerkung:**
Gehen Sie beim Nähen mit einer Zwillingsnadel immer langsam vor und nähen Sie langsam, um schöne Nähergebnisse zu erzielen. Wenn Sie mit der Zwillingsnadel zickzack nähen, prüfen Sie, ob die Stichbreite zwischen „0“ und „3.0“ eingestellt ist. Verwenden Sie beim Nähen mit der Zwillingsnadel keine höhere Einstellung als „3.0“ (für Modell mit 3 Knöpfen).

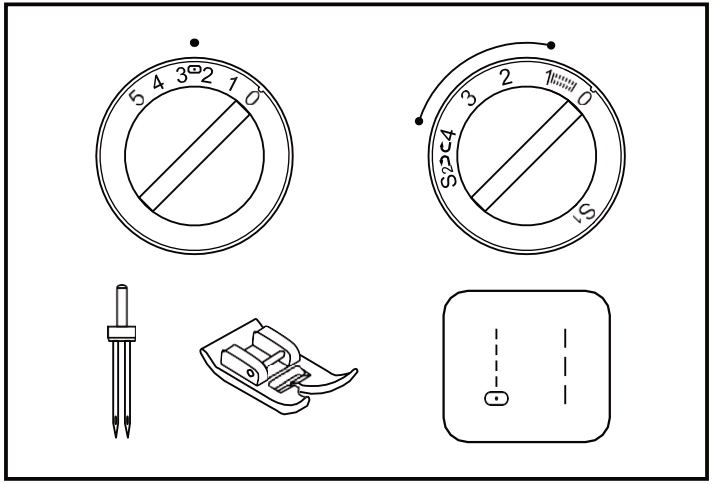


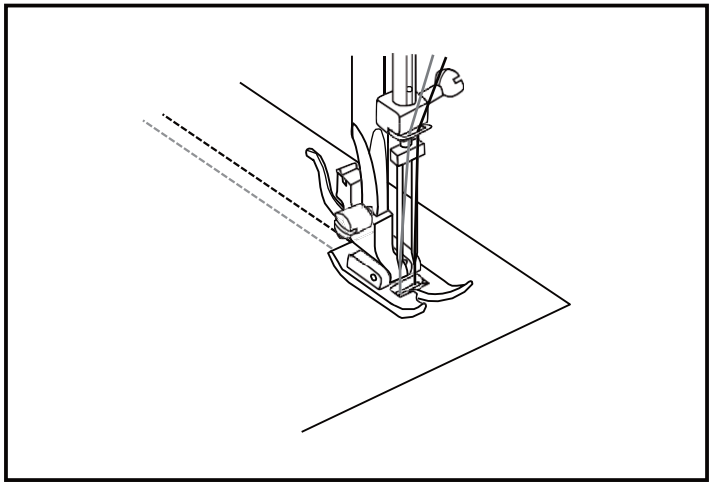

## ☐ Aufnähen

- Stellen Sie den Stichwahlknopf auf engen Zickzack-Stich ein.
- Schneiden Sie das aufzunähende Muster aus, legen Sie es auf dem Stoff auf und heften Sie es fest.
- Nähen Sie langsam um das Muster.
- Schneiden Sie das außerhalb der Stiche gelegene überschüssige Material ab. Achten Sie darauf, nicht in die Stiche zu schneiden.
- Entfernen Sie den Heftfaden.
- Verknoten Sie Ober- und Unterfaden unter dem Aufnähstück, um jegliches Austreten zu vermeiden.

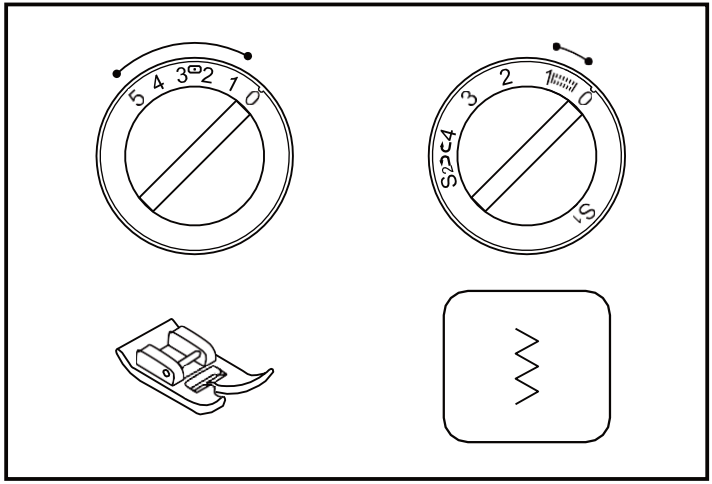


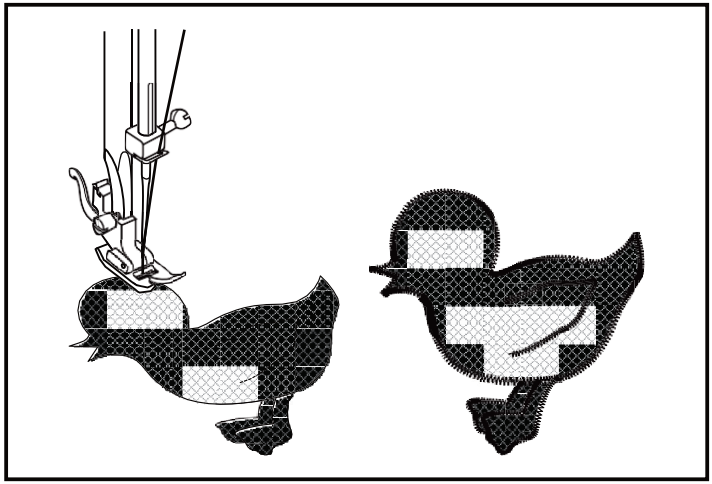

## ☐ Stickereien mit Stickrahmen*

- Stellen Sie die Nähmaschine wie abgebildet ein.
- Bauen Sie den Nähfuß und seine Halterung ab.
- Setzen Sie die Stopfplatte ein.
- Senken Sie vor Beginn des Nähens den Zweistufen-Nähfußhebel.
- Stellen Sie die Stichbreite der Breite von Buchstaben oder Muster entsprechend ein.

**Vorbereitung zur Erstellung eines Zeichens oder einer Stickerei**

- Zeichnen Sie die gewünschten Buchstaben oder Muster auf der Rückseite des Stoffes auf.
- Spannen Sie den Stoff auf dem Stickrahmen möglichst stark.
- Platzieren Sie den Stoff unter die Nadel. Senken Sie den Zweistufen-Nähfußhebel.
- Drehen Sie das Handrad zu sich hin, sodass der Unterfaden angehoben wird. Nähen Sie am Anfang der Stickerei einige Sicherheitsstiche.
- Halten Sie den Stickrahmen mit Daumen und Zeigefinger von beiden Händen fest. Koordinieren Sie Nähgeschwindigkeit und Bewegung des Stickrahmens.

* Der Stickrahmen wird nicht mitgeliefert.

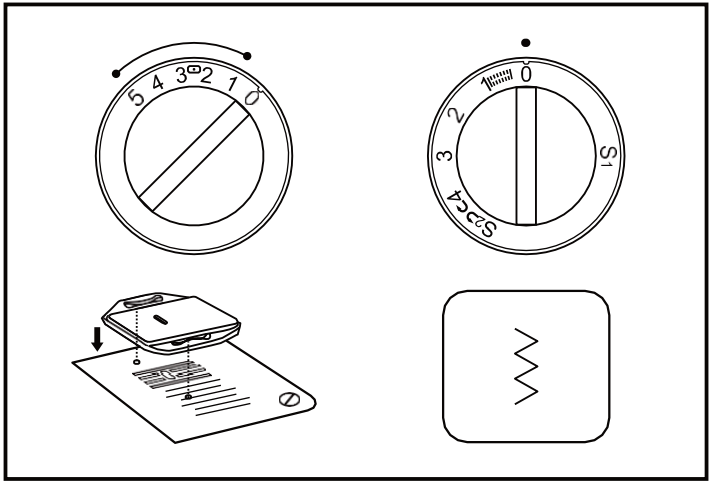


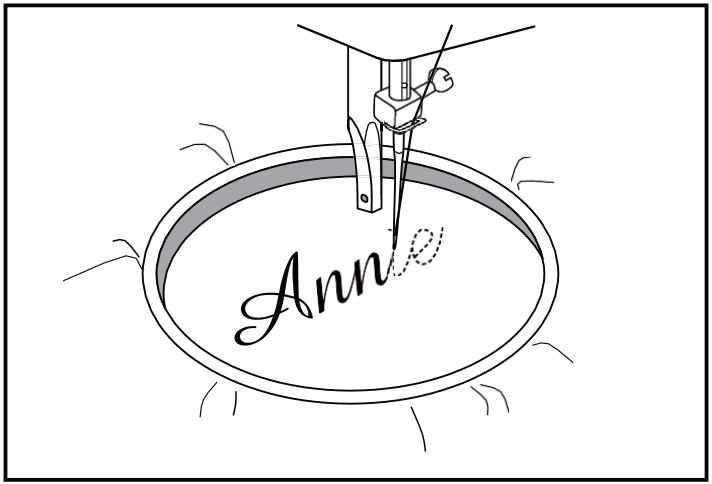

## ☐ Stickereien mit Stickrahmen*

### Sticken von Monogrammen

1. Nähen Sie und bewegen Sie mit dem Stickrahmen langsam die Zeichen entlang mit einer konstanten Nähgeschwindigkeit.

2. Sichern Sie die Stickerei mit einigen Geradstichen am Ende des Zeichens.

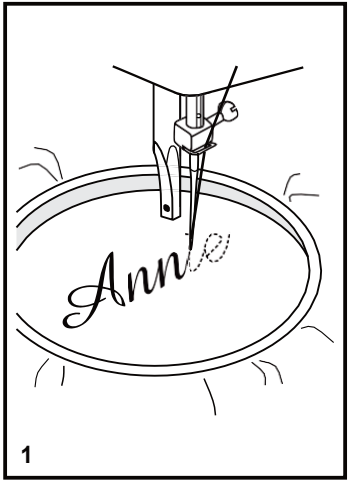

### Sticken von Ornamenten

1. Sticken Sie die äußere Kante des Musters, indem Sie mit dem Stickrahmen bewegen.

2. Sticken Sie von der äußeren Kante in die Mitte und umgekehrt, bis Sie das ganze Muster füllen. Die Stiche müssen sich dicht nebeneinander befinden.
   * Lange Stiche werden mit schneller Bewegung des Stichrahmens durchgeführt, kurze Stiche dagegen mit langsamer Bewegung des Stichrahmens.

3. Sichern Sie die Stickerei mit einigen Stichen am Ende des Musters.

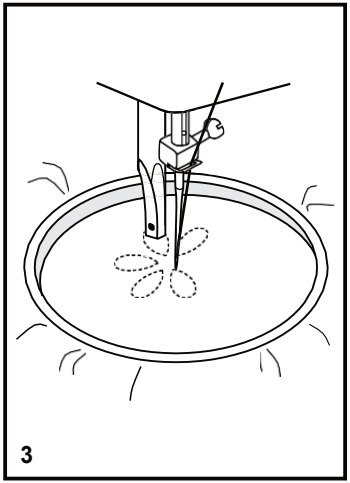


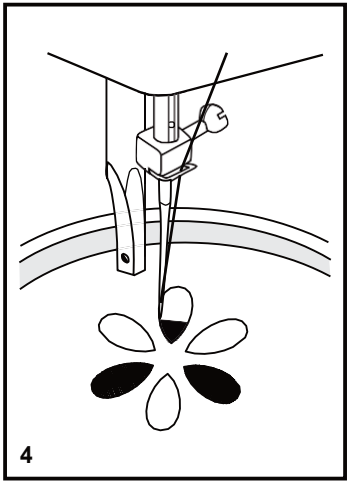

## ☐ Obertransportfuß

* Der Obertransportfuß ist Sonderzubehör und wird nicht mitgeliefert.

Versuchen Sie immer, zuerst ohne den Obertransportfuß zu nähen. Der Obertransportfuß sollte nur dann verwendet werden, wenn es wirklich notwendig ist.

Es ist einfacher, mit einem Standardfuß zu nähen. Ihre Nähmaschine bietet eine außergewöhnliche Stichqualität mit einer breiten Stoffskala - von sanftem Chiffon bis zu mehreren Schichten Jeansstoff. Der Obertransportfuß unterstützt den Nähvorgang und verhindert das Auslängen oder Verschieben des Stoffes. Er wird überall dort eingesetzt, wo mehrere Stofflagen unterschiedlicher Materialart und/oder Oberflächenstruktur miteinander vernäht werden sollen.

1. Heben Sie den Nähfußschaft an.
2. Entfernen Sie den „Nähfußhalter“, indem Sie die Schraube nach links drehen. (3)
3. Montieren Sie den „Obertransportfuß“ wie beschrieben.
   i) Der Gabelarm des Obertransporteurs muss in die Schraube und den Nadelhalter hineinpassen. (2)
   ii) Schieben Sie den „Kunststoffkopf des Obertransportfußes“ von links nach rechts auf den „Nähfußschaft“.
   iii) Senken Sie den „Nähfußschaft“.
   iv) Montieren Sie die „Schraube“ und ziehen Sie sie nach rechts an.
4. Prüfen Sie, ob die „Nadelschraube“ und die „Schraube des Nähfußschaftes“ gut angezogen sind.
5. Ziehen Sie den Unterfaden nach oben. Ziehen Sie beide Fäden hinter den Obertransportfuß.

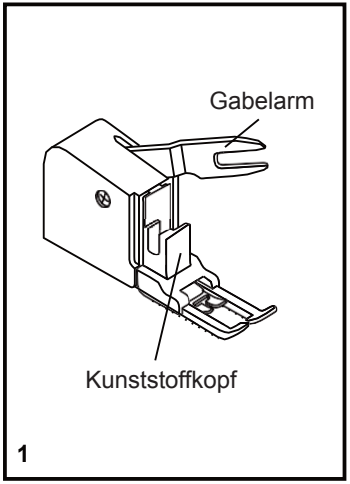


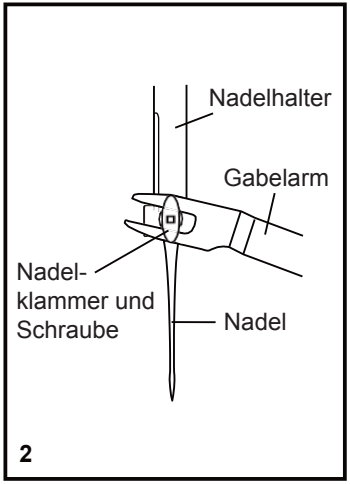


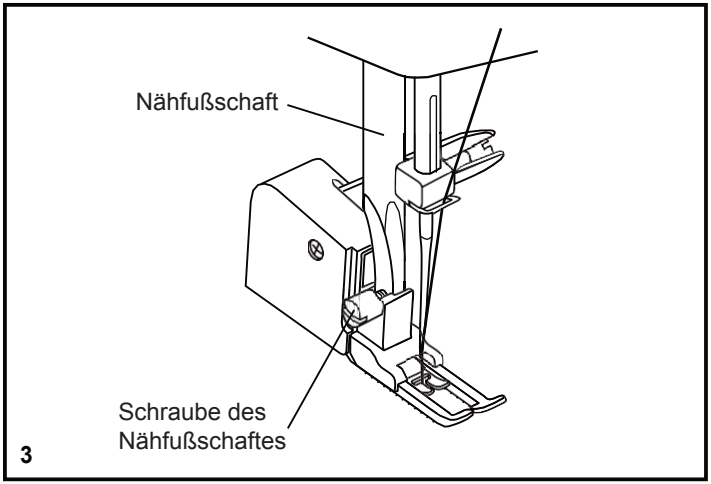

## ☐ Wartung der Nähmaschine

**Warnung:** Trennen Sie die Nähmaschine von der Stromversorgung, indem Sie den Netzstecker aus der Steckdose ziehen. Bei allen Reinigungsarbeiten muss die Nähmaschine von der Stromversorgung getrennt sein.

**Ausbau der Stichplatte: (1)**
Heben Sie die Nadel durch Drehen des Handrads vollständig an. Öffnen sie die Frontklappe und entfernen Sie mit dem L-Schraubendreher die Schrauben der Stichplatte.

**Reinigung der Greifer: (2)**
Nehmen Sie die Spulenkapsel heraus und reinigen Sie den gesamten Bereich mit der gelieferten Bürste.

**Reinigung und Schmierung des Hakens: (3)**
Nehmen Sie die Spulenkapsel heraus. Drehen Sie die beiden Hakenhalter (a) nach außen. Entfernen Sie den Bügel der Schiffchenbahn (b) und den Haken (c) und reinigen Sie sie mit einem weichen Lappen. Tragen Sie ein oder zwei Tropfen Nähmaschinenöl an der gezeigten Stelle (d) auf. Drehen Sie das Handrad so weit, bis sich die Schiffchenbahn (e) links befindet. Setzen Sie wieder den Haken (c) und drehen Sie die beiden Halter wieder nach innen. Montieren Sie die Spulenkapsel und die Unterfadenspule und setzen Sie die Stichplatte wieder ein.

**Wichtig:** Entfernen Sie Flusen und Fadenreste regelmäßig. Lassen Sie die Nähmaschine in regelmäßigen Abständen in einer autorisierten Servicestelle prüfen und reinigen.

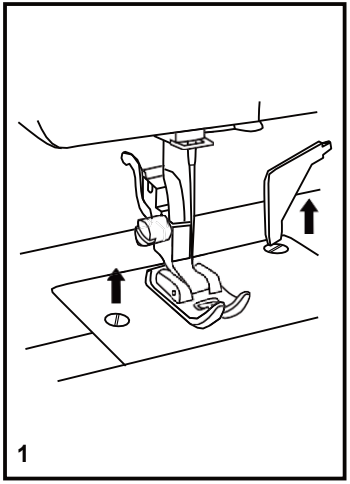
1

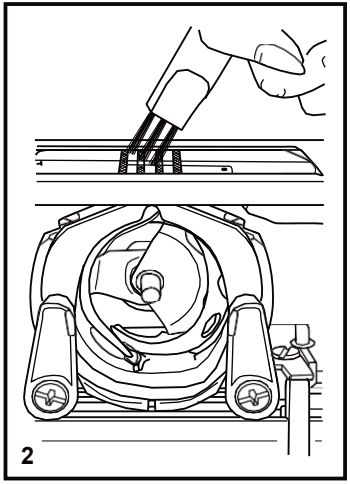
2

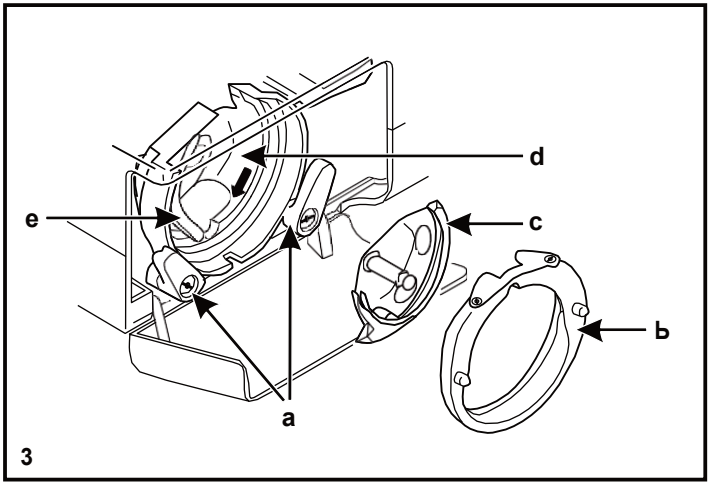

3

## ☐ Beseitigung eventueller Probleme

| Problem | Ursache | Lösung |
|---|---|---|
| Oberfaden reißt. | 1. Die Maschine ist falsch eingefädelt.<br>2. Die Fadenspannung ist zu stark.<br>3. Der Faden ist z u dick für die Nadel.<br>4. Die Nadel ist nicht richtig montiert.<br>5. Der Faden hat sich um die Spuleinrichtung gewickelt.<br>6. Die Nadel ist beschädigt. | 1. Maschine und Nadel neu einfädeln.<br>2. Die obere Fadenspannung reduzieren (kleinere Zahl).<br>3. Eine größere Nadel verwenden.<br>4. Nadel neu montieren (flache Seite nach hinten).<br>5. Spule abnehmen und Faden abwickeln.<br>6. Nadel ersetzen. |
| Unterfaden reißt. | 1. Die Spulenkapsel ist nicht richtig eingesetzt.<br>2. Die Spulenkapsel ist falsch eingefädelt.<br>3. Die Spannung des Unterfadens ist zu stark. | 1. Spulenkapsel neu einsetzen und am Faden ziehen. Wenn er leicht abrollt, ist es richtig.<br>2. Spule und Kapsel überprüfen.<br>3. Fadenspannung des Unterfadens laut Anweisung korrigieren. |
| Fehlstiche. | 1. Die Nadel ist falsch montiert.<br>2. Die Nadel ist beschädigt.<br>3. Die falsche Nadel ist montiert.<br>4. Der falsche Fuß ist montiert. | 1. Nadel neu montieren (flache Seite nach hinten).<br>2. Nadel ersetzen.<br>3. Nadelgröße dem Stoff und Faden anpassen.<br>4. Kontrollieren, ob der richtige Fuß montiert ist. |
| Nadelbruch. | 1. Die Nadel ist beschädigt.<br>2. Die Nadel ist nicht richtig montiert.<br>3. Stoff zu dick / falsche Nadelgröße.<br>4. Der falsche Fuß ist montiert. | 1. Nadel ersetzen.<br>2. Nadel richtig montieren (flache Seite nach hinten).<br>3. Nadelgröße dem Stoff und Faden anpassen.<br>4. Richtigen Fuß benutzen. |
| Beim Nähen entstehen Schlingen. | 1. Die Maschine ist nicht richtig eingefädelt.<br>2. Die Spulenkapsel ist nicht richtig eingefädelt.<br>3. Nadel/Stoff/Faden-Verhältnis stimmt nicht.<br>4. Falsche Fadenspannung. | 1. Maschine korrekt einfädeln.<br>2. Kapsel wie aufgezeigt einfädeln.<br>3. Nadelgröße muss mit Faden und Stoff übereinstimmen.<br>4. Fadenspannung korrigieren. |
| Die Nähte ziehen sich zusammen oder kräuseln sich. | 1. Die Nadel ist zu dick für den Stoff.<br>2. Die Stichlänge ist falsch eingestellt.<br>3. Die Fadenspannung ist zu stark.<br>4. Gekräuselter Stoff. | 1. Feinere Nadel verwenden.<br>2. Stichlänge korrigieren.<br>3. Fadenspannung überprüfen.<br>4. Bei sehr feinen oder dehnbaren Stoffen Unterstoff verwenden. |
| Unregelmäßige Stiche, unregelmäßiger Transport. | 1. Der Faden ist zu schwach.<br>2. Die Spulenkapsel ist falsch eingefädelt.<br>3. Der Stoff wird beim Nähen gezogen. | 1. Bessere Fadenqualität verwenden.<br>2. Kapsel neu einfädeln und richtig einsetzen.<br>3. Stoff nicht ziehen. Er muss automatisch transportiert werden. |
| Die Maschine ist laut und ruppig. | 1. Die Maschine muss geölt werden.<br>2. Fusseln und Ölreste kleben am Greifer oder an der Nadelstange.<br>3. Minderwertiges Öl wurde verwendet.<br>4. Die Nadel ist beschädigt. | 1. Maschine nach Anweisung ölen.<br>2. Greifer und Transporteur gemäß Anweisung reinigen.<br>3. Maschine nur mit Nähmaschinenöl ölen.<br>4. Nadel ersetzen. |
| Die Maschine ist blockiert. | Faden im Greifer eingeklemmt. | Oberfaden und Spulenkapsel entfernen, von Hand das Handrad ruckartig vor- und rückwärts drehen, Fadenreste entfernen. Nach Anweisung ölen. |

Entsorgen Sie alte Elektrogeräte zusammen mit dem üblichen Hausmüll, sondern bringen Sie sie zur entsprechenden Sammelstelle. Wenden Sie sich an örtliche Verwaltung, wenn Sie nähere Informationen brauchen.
Im Falle der Entsorgung von alten Elektrogeräten auf einer Mülldeponie können gefährliche Stoffe in Grundwasser durchdringen, in Lebensmittelketten gelangen und damit menschliche Gesundheit beschädigen. Der Verkäufer ist verpflichtet, Ihr altes Gerät beim gleichzeitigen Kauf eines neuen Gerätes gratis zu übernehmen.

021V5A0103

# IMPORTANT SAFETY INSTRUCTIONS

When using an electrical appliance, basic safety should always be followed, including the following: Read all instructions before using this sewing machine.

## DANGER - To reduce the risk of electric shock:

1. An appliance should never be left unattended when plugged in.
2. Always unplug this appliance from the electric outlet immediately after using and before cleaning.

## WARNING - To reduce the risk of burns, fire, electric shock, or injury to persons:

1. Read the instruction carefully before you use the machine.
2. Keep the instructions at a suitable place close to the machine and hand it over if you give the machine to a third party.
3. Use the machine only in dry locations.
4. Never leave the machine unattended with children or elderly people due to they may not be able to estimate the risk.
5. This appliance can be used by children aged from 8 years and above and persons with reduced physical, sensory or mental capabilities or lack of experience and knowledge if they have been given supervision or instruction concerning use of the appliance in a safe way and understand the hazards involved.
6. Children shall not play with the appliance.
7. Cleaning and user maintenance shall not be made by children without supervision.
8. Always switch off the machine if you carry out preparation for work (change the needle, feed the yarn throught the machine, change the footer, etc.).
9. Always unplug the machine if you leave it unattended, to avoid injury by expediently switch on the machine.

10. Always unplug the machine if you changing the lamp or carry out maintenance (oiling, cleaning).
11. Don't use the machine if it's wet or in humid environment.
12. Never pull at the cord, always unplug the machine by gripping the plug.
13. If the LED lamp is damaged or broken, it must be replaced by the manufacturer or its service agent or a similarly qualified person, in order to avoid a hazard.
14. Never place anything on the pedal.
15. Never use the machine if the air vents are blocked, keep the air vents of the machine and the food pedal free from dust, fusel and leftovers.
16. The machine must only be used with foot pedal type KD-1902, FC-1902(110-120V area)/ KD-2902, FC-2902A, FC-2902C, FC-2902D(220-240V area)/ 4C-316B(110-125V area)/ 4C-316C(127V area)/ 4C-326C(220V area)/ 4C-326G(230V area)/ 4C-336G(240V area)/ 4C-336G(220-240V area).
17. The power cord of the foot controller can not be replaced. If the power cord is damaged the foot controller must be disposed.
18. The sound pressure level at normal operation is smaller than 75dB(A).
19. Do not dispose of electrical appliances as unsorted municipal waste, use separate collection facilities.
20. Contact your local government for information regarding the collection systems available.
21. If electrical appliances are disposed of in landfills or dumps, hazardous substances can leak into the groundwater and get into the food chain, damaging your health and well-being.
22. When replacing old appliances with new ones, the retailer is legally obligated to take back your old appliance for disposal at least for free of charge.
23. The appliance is not to be used by persons (including children) with reduced physical, sensory or mental capabilities, or lack of experience and knowledge, unless they have been given supervision or instruction. (**For outside Europe)**
24. Children being supervised not to play with the appliance. (**For outside Europe)**

# SAVE THESE INSTRUCTIONS

This sewing machine is intended for household use only.

## *Congratulations!*

As the owner of a new sewing machine, you will enjoy precision quality stitching on all types of fabrics, from multiple layers of denim to delicate silks.

Your sewing machine offers the ultimate in simplicity and ease of operation. For your safety and to fully enjoy the many advantages and ease of operation of your sewing machine, we recommend that you read all the important safeguards and use and care instructions in this instruction book.

May we suggest that before you start to use your sewing machine, you discover the many features and advantages by going through this instruction book, step by step, while seated at your sewing machine.

## ☐ List of contents


Details of the machine ..... 2-3
Accessories ..... 4
Fitting the snap-in sewing table ..... 5
Connecting machine to power source ..... 6
Two-step presser foot lifter ..... 7
Adjust presser foot pressure (optional) ..... 7
Attaching the presser foot holder ..... 8
Winding the bobbin ..... 9
Inserting the bobbin ..... 10
Inserting the needle ..... 11
Threading the upper thread ..... 12
Automatic needle threader (optional) ..... 13
Thread tension ..... 14
Bringing up the lower thread ..... 15
Reverse sewing/ Remove the work/ Cutting the thread ..... 16
Matching needle/ fabric/ thread ..... 17
How to choose your pattern ..... 18
Straight stitching ..... 19
Zigzag stitching ..... 20
Blind hem/ lingerie stitch ..... 21
Overlock stitches ..... 22
Sewing on buttons ..... 23
How to sew buttonholes ..... 24
Zippers and piping ..... 25
Sewing with hemmer foot ..... 26
3-step zig-zag ..... 27
Stitch selection ..... 28
Smocking stitch ..... 29
Sewing with the cording foot ..... 30
Darning ..... 31
Practical stitches ..... 32
Quilting ..... 33
Gathering ..... 34
Patch work ..... 35
Twin needle ..... 36
Applique ..... 37
Monogramming and embroidering with embroidery hoop* ...38-39
The walking foot accessory ..... 40
Maintenance ..... 41
Trouble shooting guide ..... 42

## □ Details of the machine

1. Thread tension dial
2. Presser foot pressure (optional)
3. Thread take-up lever
4. Thread cutter
5. Presser foot
6. Needle plate
7. Sewing table and accessory box
8. Bobbin winder spindle
9. Bobbin winder stopper
10. Stitch length dial (not on all models)
11. Stitch width dial (not on all models)
12. Stitch display
13. Reverse sewing lever
14. Automatic needle threader (optional)

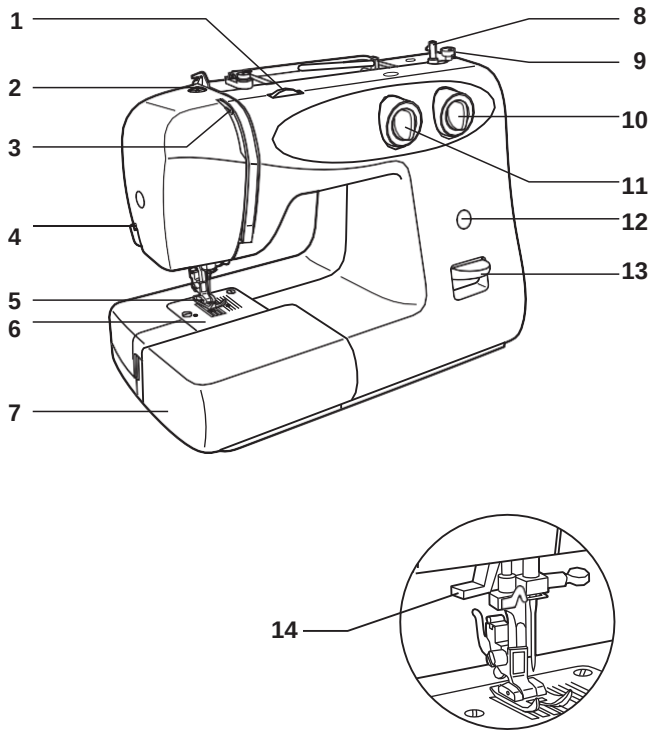

## □ Details of the machine

15. Horizontal spool pin
16. Hole for second spool pin
17. Handwheel
18. Pattern selector dial
19. Power switch
20. Main plug socket
21. Bobbin thread guide
22. Upper thread guide
23. Handle
24. Presser foot lifter
25. Foot control
26. Power cord

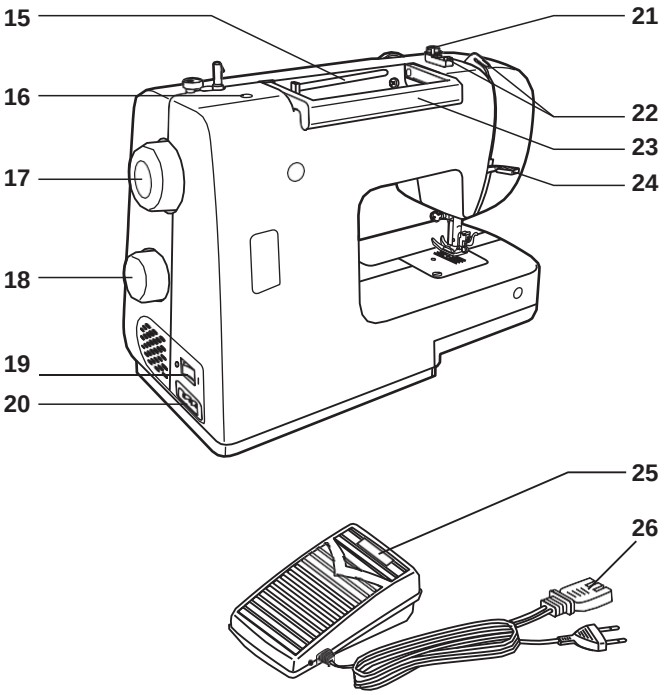

## □ Accessories

### Standard accessories

a. All purpose foot
b. Zipper foot
c. Buttonhole foot
d. Button sewing foot
e. L-screwdriver
f. Seam ripper/ brush
g. Oil bottle
h. Pack of needle (3x)
i. Edge/quilting guide
j. Bobbin (3x)
k. Darning plate
l. Spool holder (large&small)
m. Second spool pin
n. Spool pin felt

### Extra accessories (optional)

o. Satin stitch foot
p. Overcasting foot
q. Blind hem foot
r. Darning/ Embroidery foot
s. Hemmer foot
t. Cording foot
u. Quilting foot
v. Gathering foot
w. Walking foot
x. Twin needle

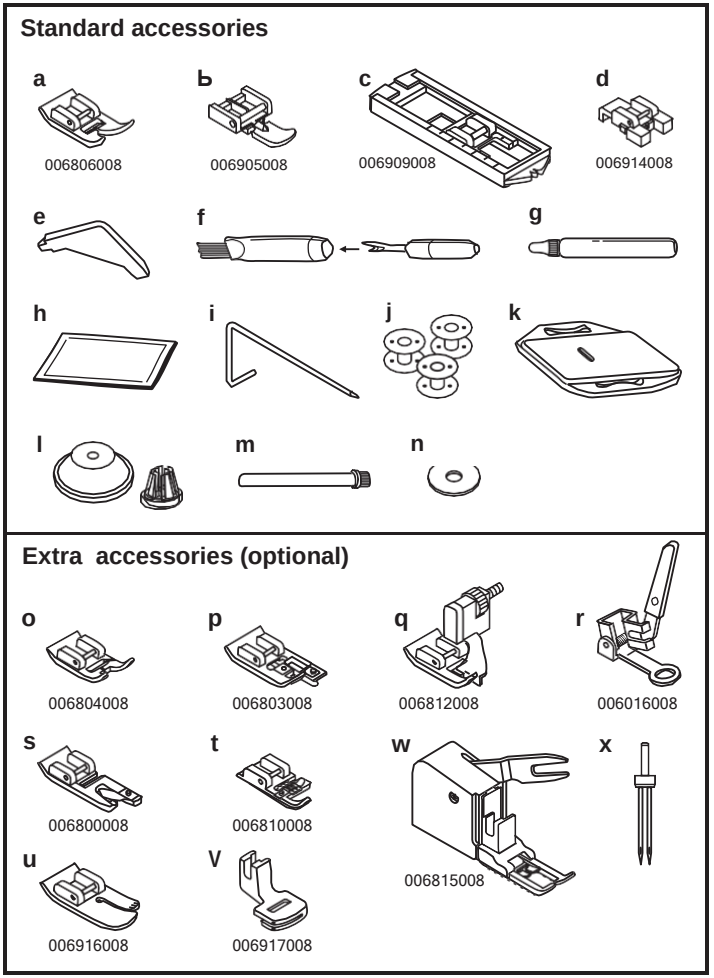

## □ Fitting the snap-in sewing table

Keep the snap-in sewing table horizontal, and push it in the direction of the arrow. (1)

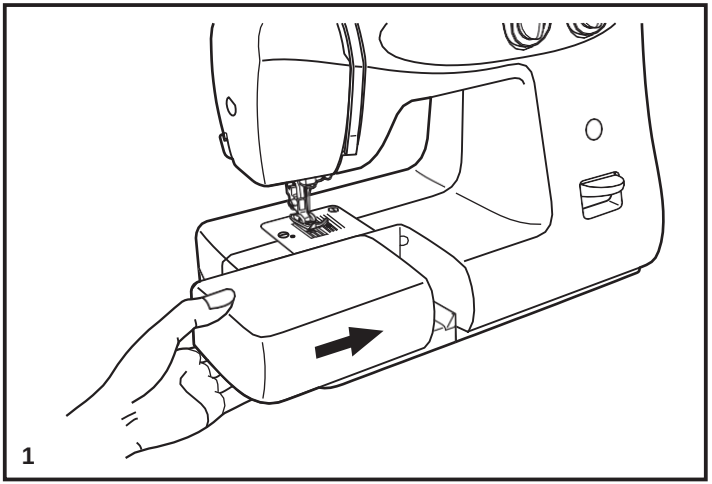


The inside of the snap-in sewing table can be utilized as an accessory box.

To open, flip cover down as shown. (2)

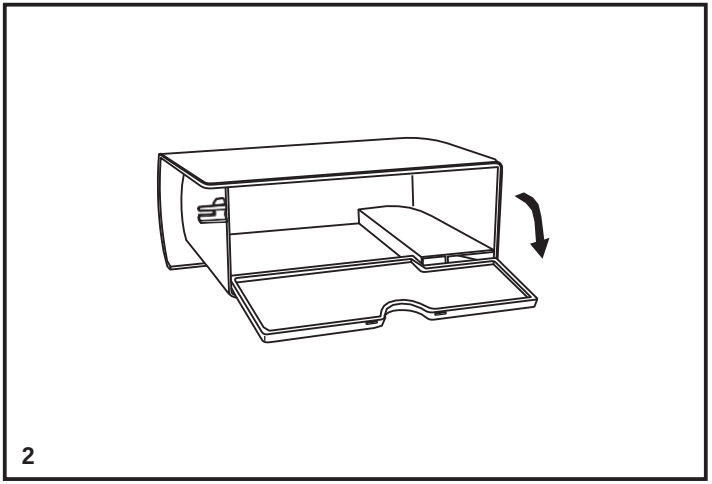

## □ Connecting machine to power source

Connect the machine to a power source as illustrated. (1)
For appliance is equipped with a polarized plug which must be used with the appropriate polarized outlet. (2)

**Attention:**
Unplug power cord when machine is not in use.

**Foot control**
Foot control regulates the sewing speed. (3)

**Attention:**
Consult a qualified electrician if in doubt as to connect machine to power source.
Unplug power cord when machine is not in use.

**Sewinglight**
Press main switch (A) for power and light on. (" I ")

**IMPORTANT NOTICE**
For appliance with a polarized plug (one blade is wider than the other).
To reduce the risk of electric shock, this plug is intended to fit in a polarized outlet only one way. If it does not fit fully in the outlet, reverse the plug. If it still does not fit, contact a qualified electrician to install the proper outlet. Do not modify the plug in any way. (2)

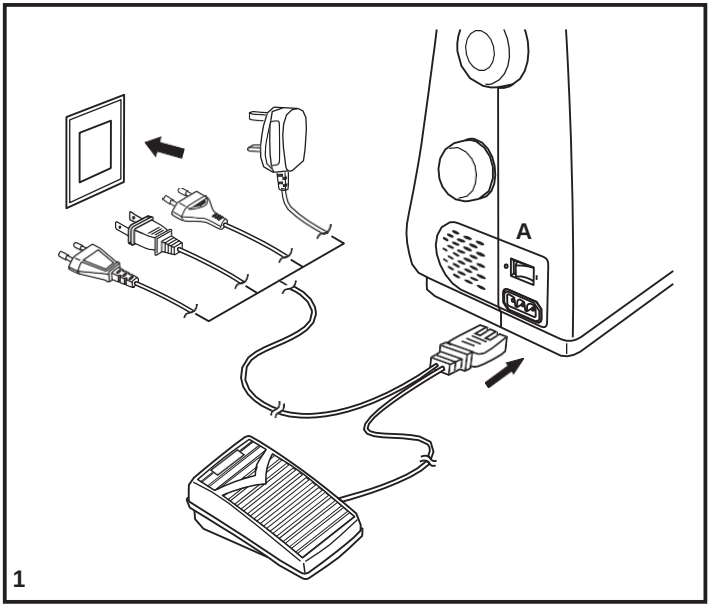


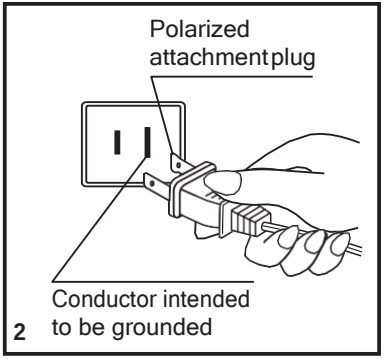


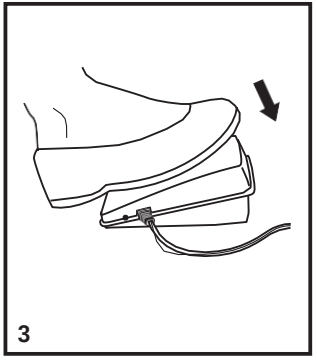

## □ Two-step presser foot lifter

When sewing several layers or thick fabrics, the presser foot can be raised a second stage for easy positioning of the work. (A)

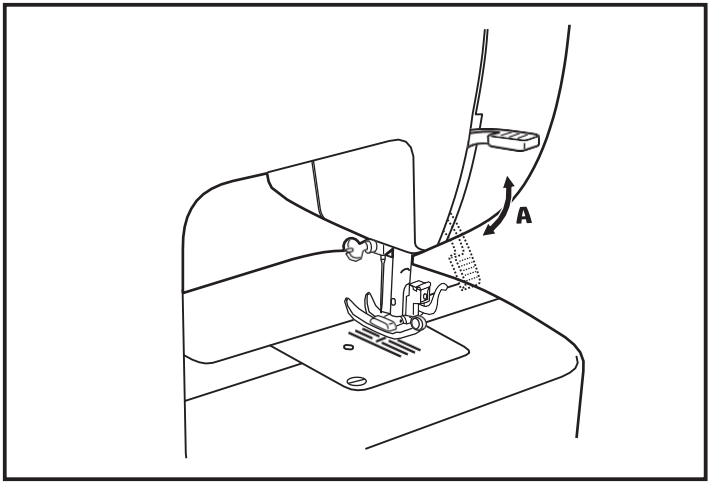


## □ Adjust presser foot pressure (optional)

The presser foot pressure of the machine has been pre-set and requires no particular readjustment according to the type of fabric (light-or-heavy weight).

However, if you need to adjust the presser foot pressure, turn the presser adjusting screw with a coin.

For sewing very thin fabric, loosen the pressure by turning the screw counter clockwise, and for heavy fabric, tighten by turning it clockwise.

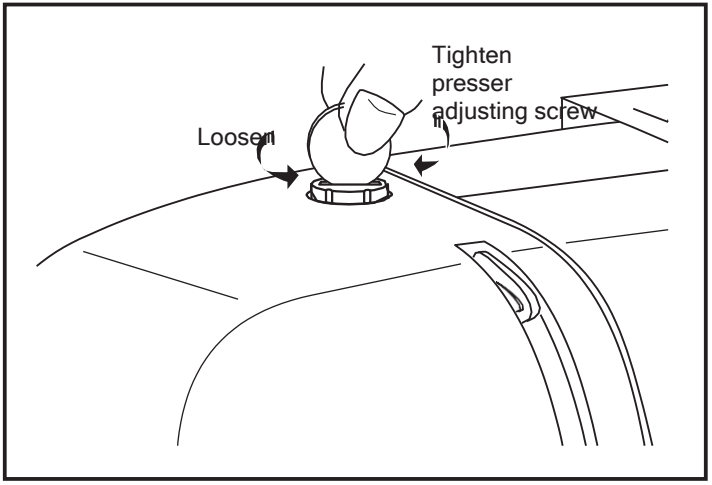

## ☐ Attaching the presser foot holder

Raise the presser foot bar (a). (1)
Attach the presser foot holder (b) as illustrated.

**Attaching the presser foot**
Lower the presser foot holder (b) until the cut-out (c) is directly above the pin (d). (2)
Raise the lever (e)
Lower the presser foot holder (b) and the presser foot (f) will engage automatically.

**RemoVing the presser foot**
Raise the presser foot. (3)
Raise the lever (e) and the foot disengages.

**Attaching the edge/quilting guide**
Attach the edge/quilting guide (g) in the slot as illustrated.
Adjust according to need for hems, pleats, etc. (4)

**Attention:**
Turn power switch to off ("O") when carrying out any of the above operations!

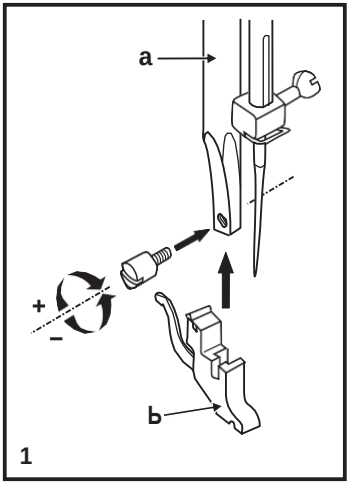


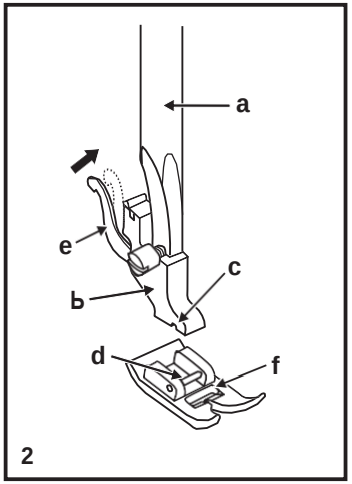


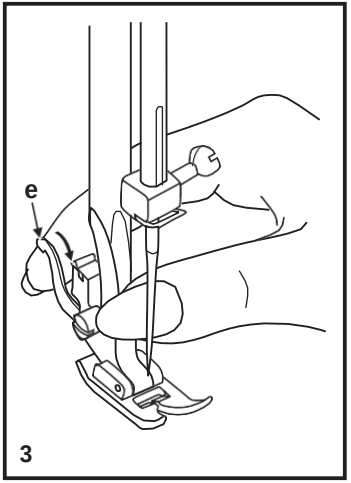


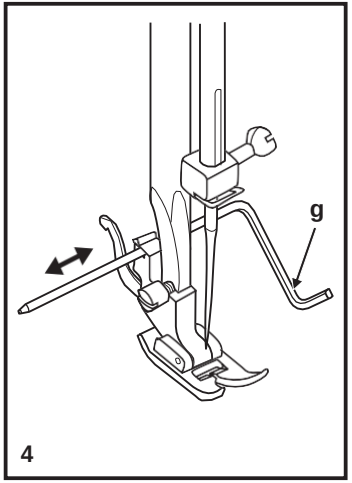

## □ Winding the bobbin

- Place thread and spool holder onto spool pin. (1)
- For smaller spools of thread place spool holder with small side next to spool. (2)
- Wind thread clockwise around bobbin winder tension discs. (3)
- Thread bobbin as illustrated and place on spindle. (4)
- Push bobbin to right. (5)
- Hold thread end. (6)
- Step on foot control pedal. (7)
- Cut thread. (8)
- Push bobbin winder spindle to left (9) and remove.

**Please Note:**
When the bobbin winder spindle is in "bobbin winding" position, the machine will not sew and the hand wheel will not turn.
To start sewing, push the bobbin winder spindle to the left (sewing position).

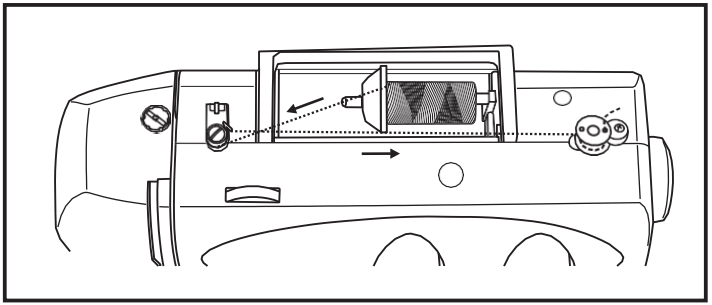

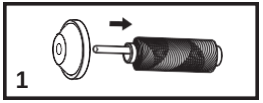


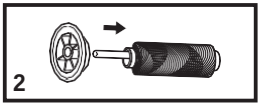


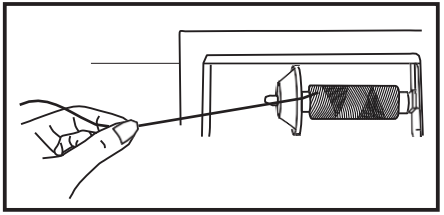

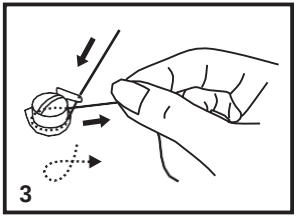


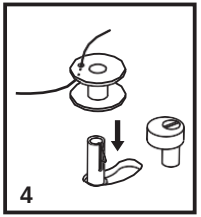


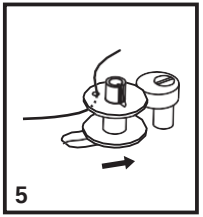


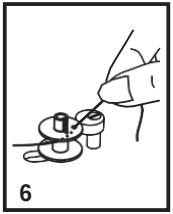


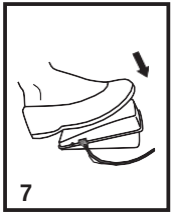


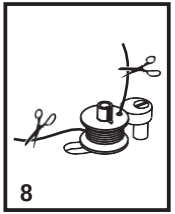


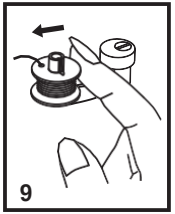

## □ Inserting the bobbin

**When inserting or removing the bobbin, the needle must be fully raised.**

1. Open the hinged cover.
2. Hold the bobbin case with one hand. Insert the bobbin so that the thread runs in a clockwise direction (arrow).
3. Put the thread under the tension spring.
4. Hold the bobbin case by the hinged latch.
5. Insert it into the shuttle.

**Attention:**
Turn power switch to off ("O").

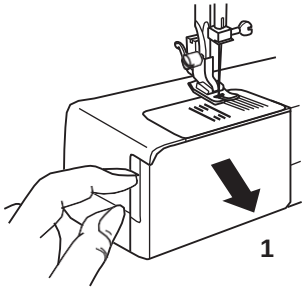


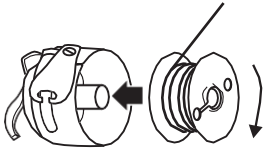


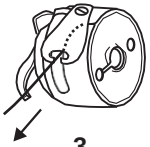


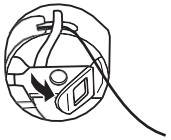


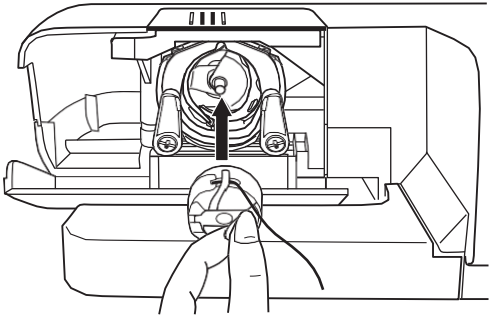

## ☐ Inserting the needle

Change the needle regularly, especially if it is showing signs of wear and causing problems.

Insert the needle following the illustrated instructions.

A. Loosen the needle clamp screw and tighten again after inserting the new needle. (1)

B. The flat side of the shaft should be towards the back.

C/D. Insert the needle as far up as it will go.

**Attention:**
Turn power switch to off ("O").

Needles must be in perfect condition. (2)

Problems can occur with:

A. Bent needles

B. Damaged points

C. Blunt needles

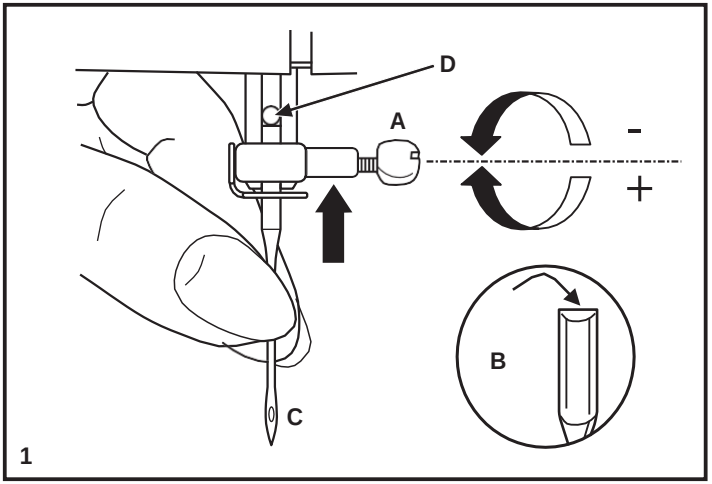


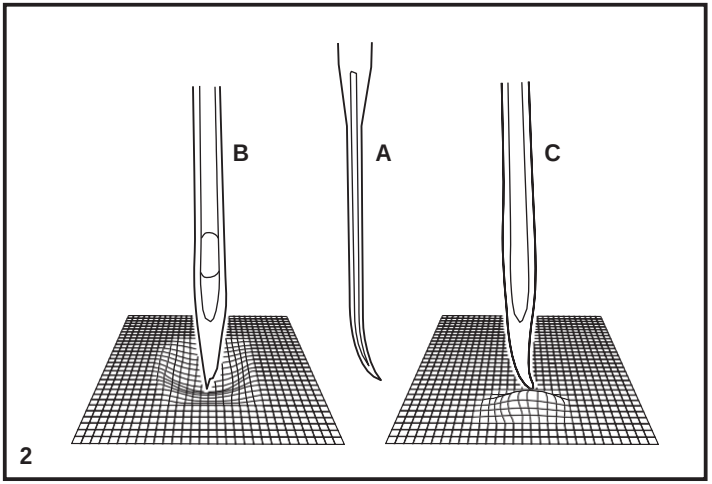

## ☐ Threading the upper thread

This is a simple operation but it is important to carry out correctly as by not doing so several sewing problems could result.

- Start by raising the needle to its highest point (1), and also raise the presser foot to release the tension discs. (2)
  **Note:** For safety, it is strongly suggested you turn off the power before threading.
- Lift up the spool pin. Place the spool of thread on the holder with the thread coming off the spool as shown. For small thread spools, place small side of spool holder next to spool. (3)
- Draw thread from spool through the upper thread guide. (4)
- Guide thread around thread guide (5) pulling thread through pre-tension spring as illustrated.
- Thread tension module by leading thread down right channel and up left channel (6). During this process it is helpful to hold the thread between the spool and thread guide (4).
- At the top of this movement pass thread from right to left through the slotted eye of the take-up lever and then downwards again. (7)
- Now pass thread behind the thin wire needle clamp guide (8) and then down to the needle which should be threaded from front to back.
- Pull about 6-8 inches of thread to the rear beyond the needle eye. Trim thread to length with built in thread cutter. (9)

**Note:**
If your sewing machine is equipped with the factory installed optional automatic needle threader, instructions for use can be found on page 13.

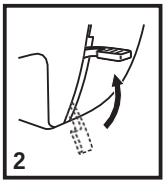


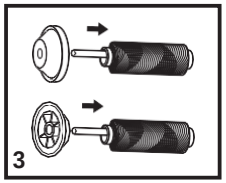


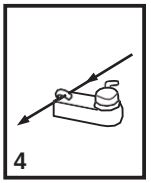


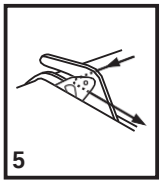


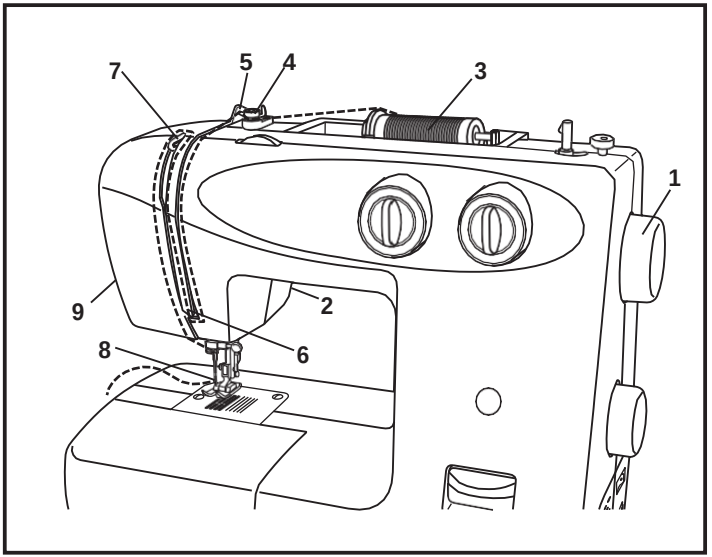


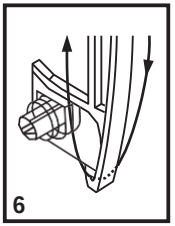


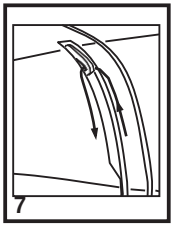


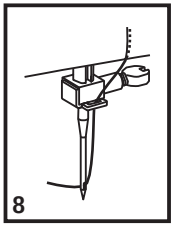


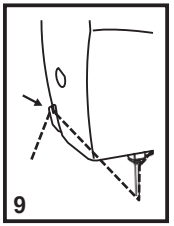

## □ Automatic needle threader (optional)

* The automatic needle threader is a factory installed option.
  If your machine has this option use the following instructions:

- Raise the needle to its highest position.
- Press lever (A) right down.
- The threader automatically swings to the threading position (B).
- Take the thread round the hook (C).
- Take the thread in front of the needle round the hook (D) from bottom to top.
- Release lever (A).
- Pull the thread through the needle eye.

**Attention:**
Turn power switch to off ("O")!

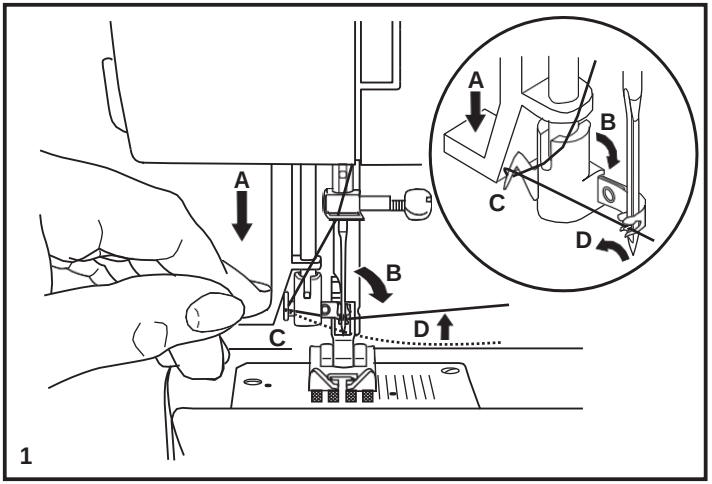


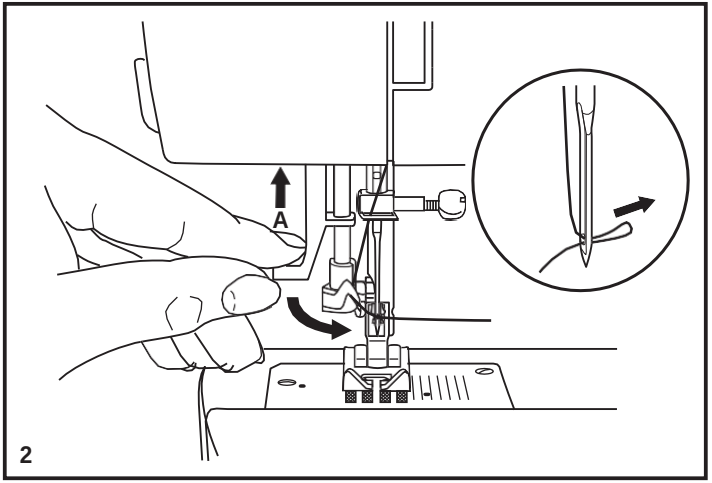

## ☐ Thread tension

**Upper thread tension (1)**

Basic thread tension setting: "4"

To increase the tension, turn the dial to the next number up.

To reduce the tension, turn the dial to the next number down.

A. Normal thread tension

B. Upper thread tension too loose

C. Upper thread tension too tight

**Lower thread tension (2)**

To test the bobbin thread tension, remove the bobbin case and bobbin and hold it by suspending it by the thread. Jerk it once or twice. If the tension is correct, the thread will unwind by about an inch or two.

If the tension is too tight, it does not unwind at all. If the tension is too loose, it will drop too much. To adjust, turn the small screw on the side of the bobbin case.

**Note:**
The bobbin thread tension does not normally have to be adjusted.

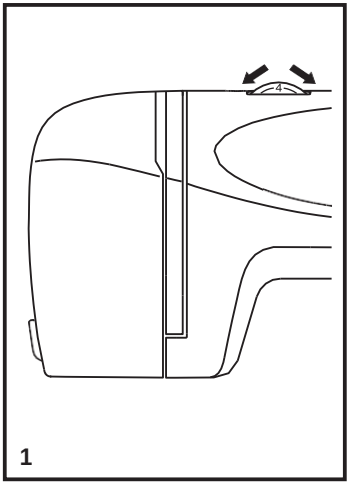


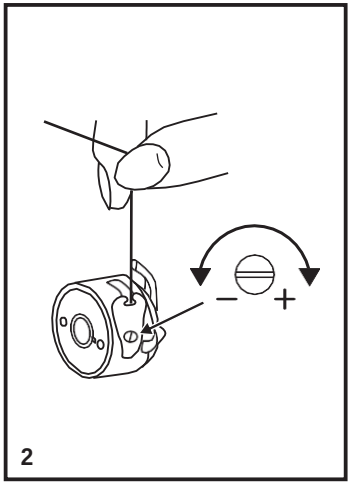


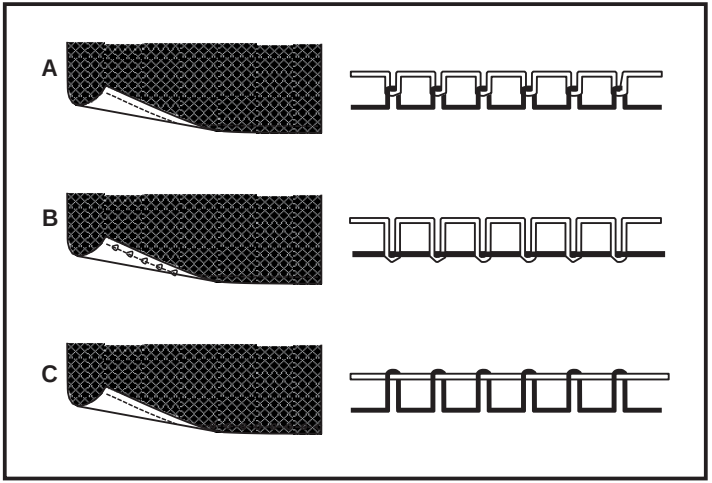

## ☐ Bringing up the lower thread

Hold the upper thread with the left hand. Turn the handwheel forwards until the needle is raised. (1)

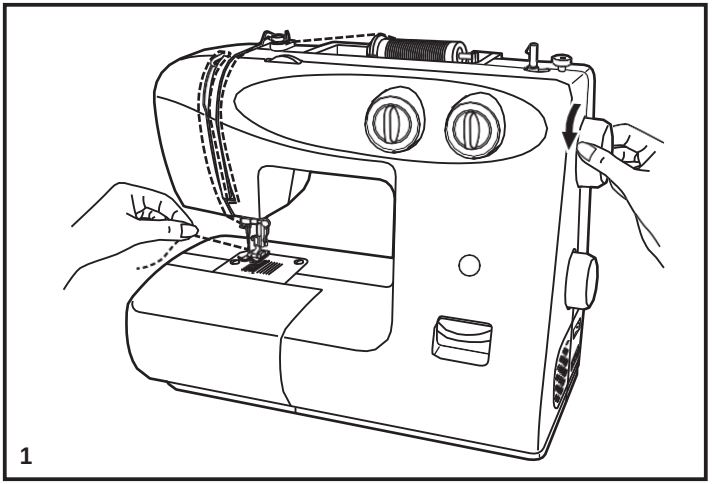


Pull on the upper thread to bring the lower thread up through the stitch plate hole.

Lay both threads to the back under the presser foot. (2)

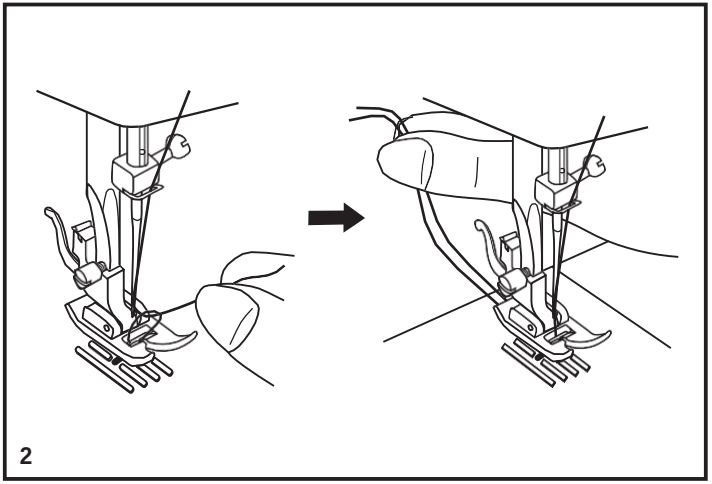

## ☐ ReVerse sewing

At the end of seam, press down the reverse sewing lever. Sew a few reverse stitches. Release the lever and the machine will sew forwards again. (1/A)

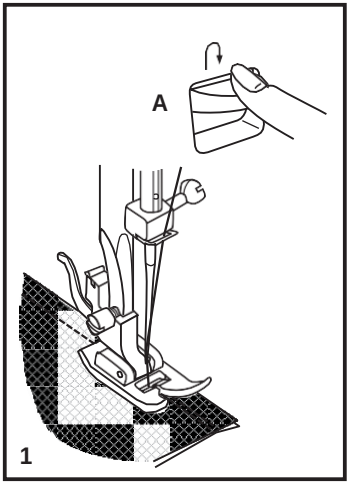


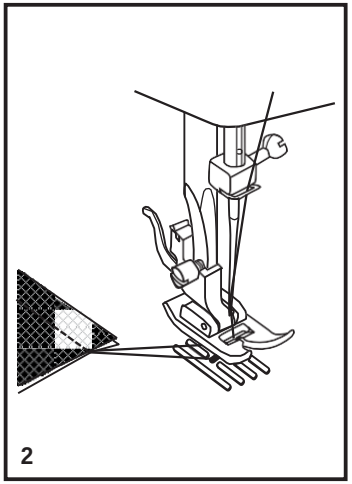


## ☐ RemoVing the work

Turn the handwheel towards to bring the thread take up lever to its highest position, raise the presser foot and remove work towards the back. (2)

## ☐ Cutting the thread

Hold the threads behind the presser foot with both hands, guide them to the slit (B) and press down. (3)

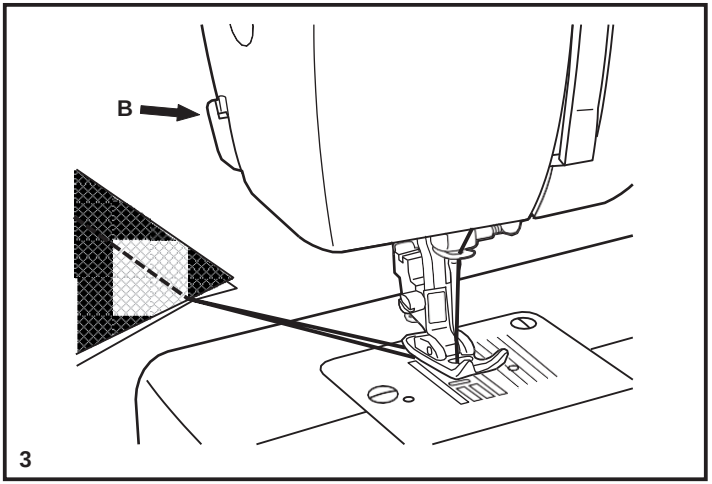

## □ Matching needle/ fabric/ thread

**NEEDLE, FABRIC, THREAD SELECTION GUIDE**

| NEEDLE SIZE | FABRICS | THREAD |
|---|---|---|
| 9-11(65-75) | Lightweight fabrics-thin cottons, voile, serge, silk, muslin, Qiana, interlocks, cotton knits, tricot, jerseys, crepes, woven polyester, shirt & blouse fabrics. | Light-duty thread in cotton, nylon or polyester. |
| 12(80) | Medium weight fabrics-cotton, satin, kettleclote, sailcloth, double knits, lightweight woollens. | Most threads sold are medium size and suitable for these fabrics and needle sizes. Use polyester threads on synthetic materials and cotton on natural woven fabrics for best results. Always use the same thread on top and bottom. |
| 14(90) | Medium weight fabrics-cotton duck, woolen, heavier knits, terrycloth, denims. | |
| 16(100) | Heavyweight fabrics-canvas, woolens, outdoor tent and quilted fabrics, denims, upholstery material (light to medium). | |
| 18(110) | Heavy woollens, overcoat fabrics, upholstery fabrics, some leathers and vinyls. | Heavy duty thread, carpet thread.<br>(Use heavy foot pressure-large numbers.) |

IMPORTANT: Match needle size to thread size and weight of fabric

**NEEDLE, FABRIC SELECTION**

| NEEDLES | EXPLANATION | TYPE OF FABRIC |
|---|---|---|
| HA×1<br>15×1 | Standard sharp needles. Sizes range thin to large.<br>9 (65) to 18(110) | Natural woven fabrics-wool, cotton, silk, etc. Qiana.<br>Not recommended for double knits. |
| 15×1/705H(SUK) | Semi-ball point needle, scarfed. 9(65) to 18(110) | Natural and synthetic woven fabrics, polyester blends.<br>Knits-polyesters, interlocks, tricot, single and double knits.<br>Can be used instead of 15 ×1 for sewing all fabrics. |
| 15×1/705H(SUK) | Full ball point needle 9(65) to 18(110) | Sweater knits, Lycra, swimsuit fabric, elastic. |
| 130 PCL | Leather needles. 12(80) to 18(110) | Leather, vinyl, upholstery.<br>(Leaves smaller hole than standard large needle.) |

**Note:** 1. Twin needles, can be purchased for utility and decorative work.
2. When sewing with twin needles, the stitch width dial should be set at less than "3".
3. European needles show sizes 65, 70, 80 etc. American and Japanese needles show size 9, 11, 12 etc.
4. Replace needle often (approximately every other garment ) and / or at first thread breakage or skipped stitches.
5. Use a backing for fine or stretchy fabrics.

## ☐ How to choose your pattern

For **straight stitch**, select pattern " " or " " with the pattern selector dial. Adjust the stitch length with the stitch length dial. You may choose any needle position, by turning the stitch width dial (for 3-dial model).

For **zigzag stitch**, select pattern or " " with the pattern selector dial. Adjust the stitch length and stitch width according to the fabric being used.

To obtain the other patterns, turn the stitch length dial to "S1" or "S2", select the pattern desired with pattern selector dial, and adjust the stitch width with the stitch width dial (for 3-dial model).

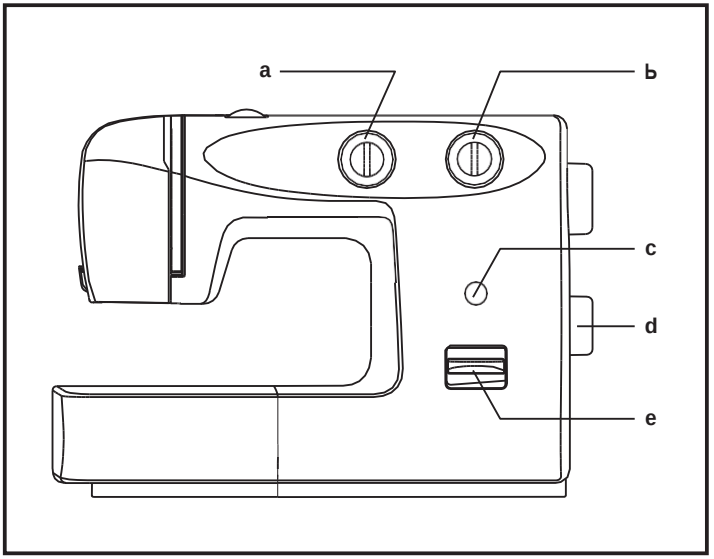


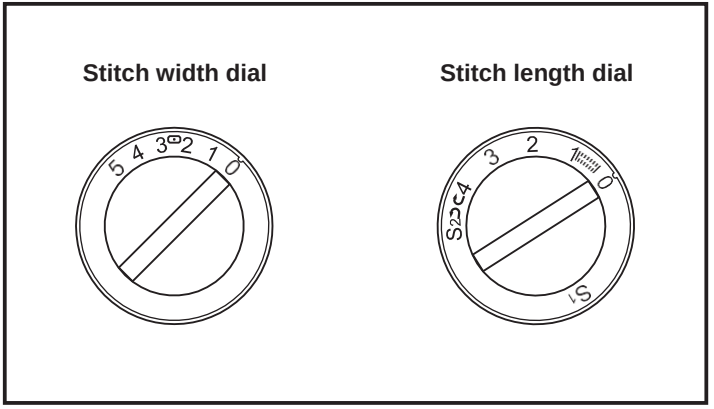


a. Stitch width dial
b. Stitch length dial S1-S2
c. Stitch display
d. Pattern selector dial
e. Reverse sewing lever

## ☐ Straight stitching

Turn the stitch selection dial so that the pointer is set to the straight stitch position.

Generally speaking, the thicker the fabric, thread and needle, the longer the stitch should be.

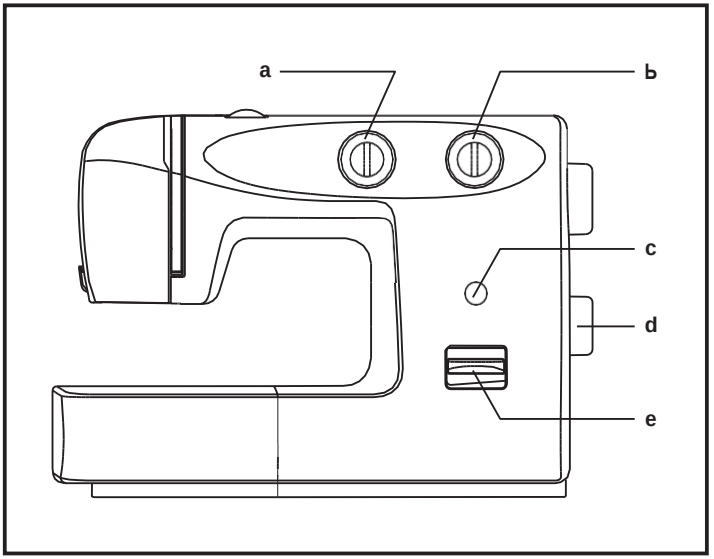


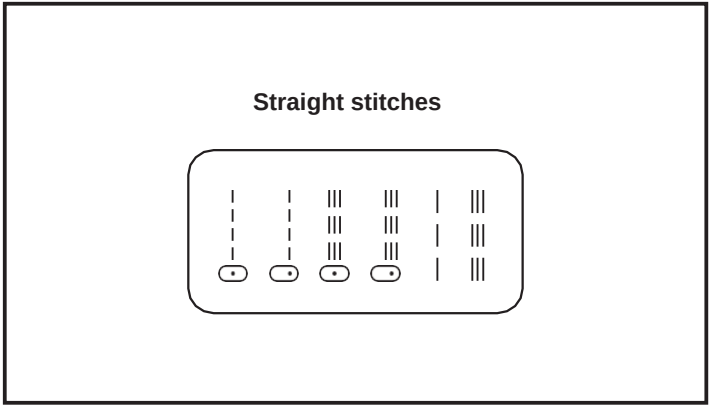


a. Stitch width dial
b. Stitch length dial S1-S2
c. Stitch display
d. Pattern selector dial
e. Reverse sewing lever

## □ Zigzag stitching

Turn the stitch selection dial to " " or " ".

**Function of zigzag dial**
The maximum zigzag stitch width for zigzag stitching is "5", however, the width can be reduced on any patterns. The width increases as you move zigzag dial from "0" to "5". For twin needle sewing, never set the width wider than "3". (1)

**Function of stitch length dial while zigzaging**
The density of zigzag stitches increase as the setting of stitch length dial approaches "0".
Neat zigzag stitches are usually achieved at "2.5" or below. (2)

**Satin stitch**
When the stitch length is set between "0" - "1", the stitches are very close together producing the "satin stitch" which is used for making buttonholes and decorative stitches.

**Fine fabric**
When sewing on very fine fabric, place a piece of thin paper under the fabric. It is easy to tear the paper and remove the paper after you have finish your seam.

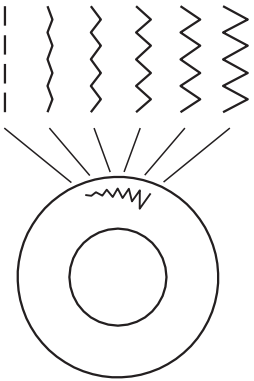

**For 2-dial model**

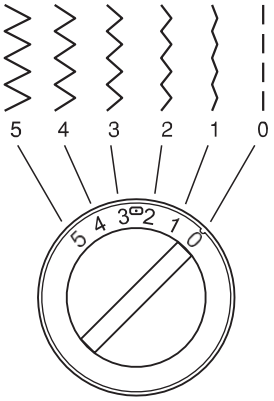


**1 Stitch width dial**

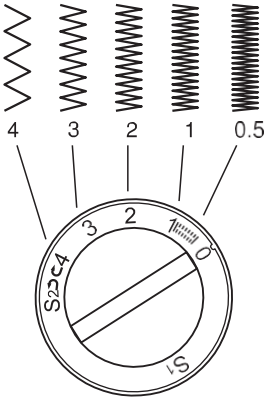


**2 Stitch length dial**

## ☐ Blind hem/ lingerie stitch

* The blind hem foot is an optional accessory not supplied with your machine.

For hems, curtains, trousers, skirts, etc.

Blind hem for stretch fabrics. Blind

hem/ lingerie for firm fabrics.

Set the machine as illustrated. (1)

**Note:**
It takes practice to sew blind hems. Always make a sewing test first.

Fold the fabric as illustrated with the wrong side uppermost. (2)

Place the fabric under the foot. Turn the handwheel forwards by hand until the needle swings fully to the left. It should just pierce the fold of the fabric. If it does not, adjust the stitch width accordingly. (3)

Adjust the guide (4) by turning the knob (5) so that the guide just rests against the fold.

Sew slowly, by pressing the foot control lightly guiding the fabric along the edge of the guide.

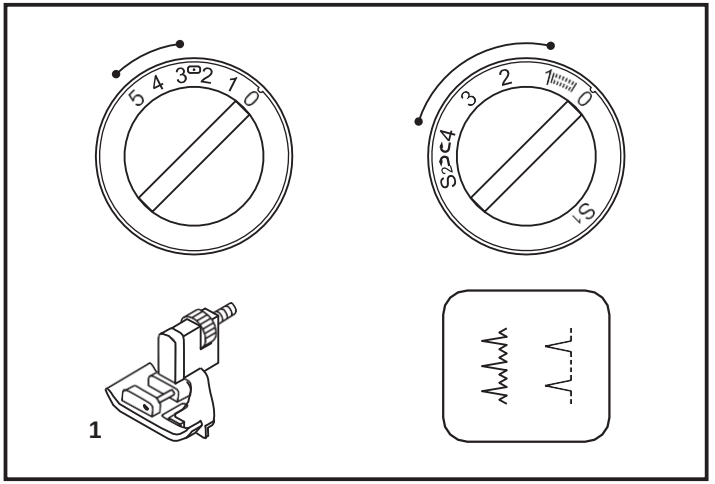


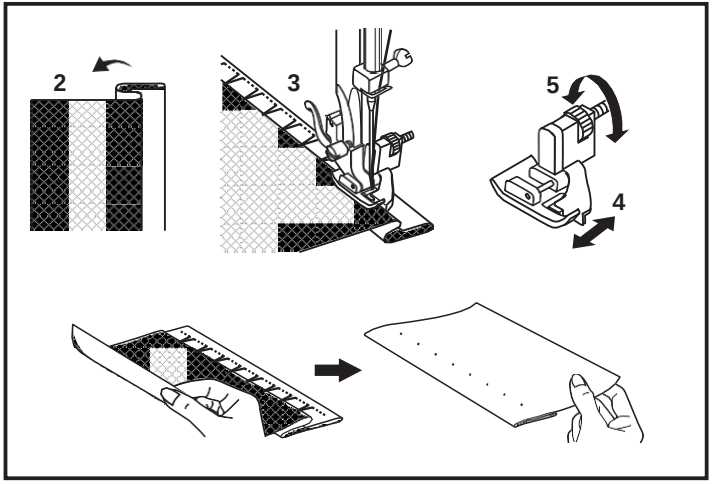

## □ OVerlock stitches

* The overcasting foot is an optional accessory not supplied with your machine.

Seams, neatening, visible hems.
Turn stitch length dial to "S1" or "S2", The stitch width can be adjusted to suit the fabric.

**Stretch oVerlock: (1)**
For fine knits, jerseys, neck edges, ribbing.

**Standard oVerlock: (2)**
For fine knits, jerseys, neck edges, ribbing.

**Double oVerlock stitch: (3)**
For fine knits, handknits, seams.

All overlock stitches are suitable for sewing and neatening edges and visible seams in one operation.
When neatening, the needle should just go over the edge of the fabric.

**Attention:**
Use new needles or ball point needles or stretch needle!

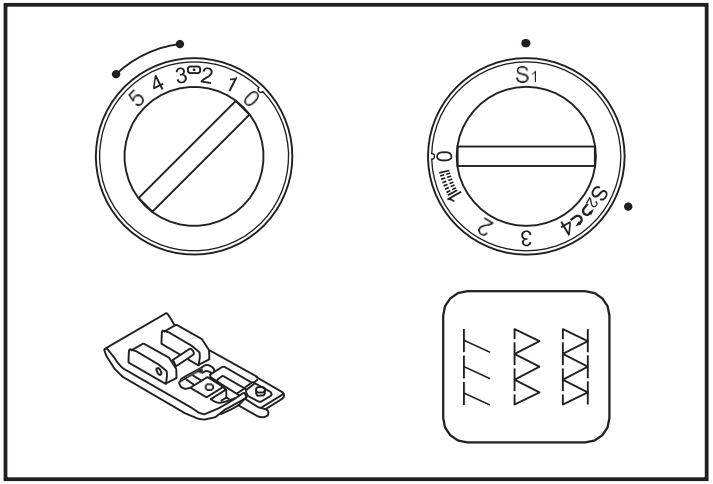


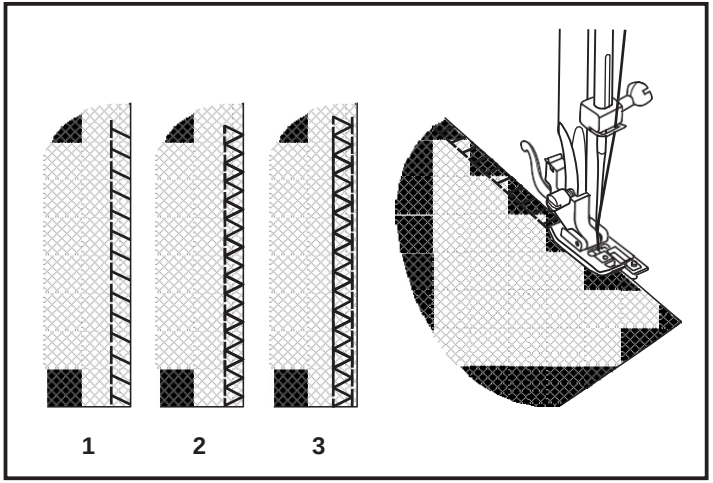

## ☐ Sewing on buttons

Install the darning plate. (1)

Change presser foot to button sewing foot.

Position the work under the foot. Place the button on the marked position and lower the foot. Set the pattern selector knob on " " and sew a few securing stitches. Select the zig-zag stitch width according to the distance between the two holes of the button. Turn the handwheel to check if the needle goes into the right and the left hole of the button without any obstruction (adjust the stitch width according to the button). Slowly sew on the button with about 10 stitches. Select pattern " " and sew a few securing stitches. (2) (for 2-dial model)

Position the work under the foot. Place the button in the desired position, lower the foot. Set the pattern selector knob on zig zag stitch " ". Adjust the stitch width to "3" - "5" according to the distance between the two holes of the button. Turn the handwheel to check that the needle goes cleanly into the left and right holes of the button. Set the pattern selector knob on straight stitch " ", and sew a few securing stitches. Set the pattern selector knob on zig zag stitch " ", and slowly sew on the button with about 10 stitches. Set the pattern selector knob on straight stitch " ", and sew a few securing stitches. (2) (for 3-dial model)

If a shank is required, place a darning needle on top of the button and sew. (3) For buttons with 4 holes, sew through the front two holes first (2), push work forward and then sew through the back two holes as described. (3)

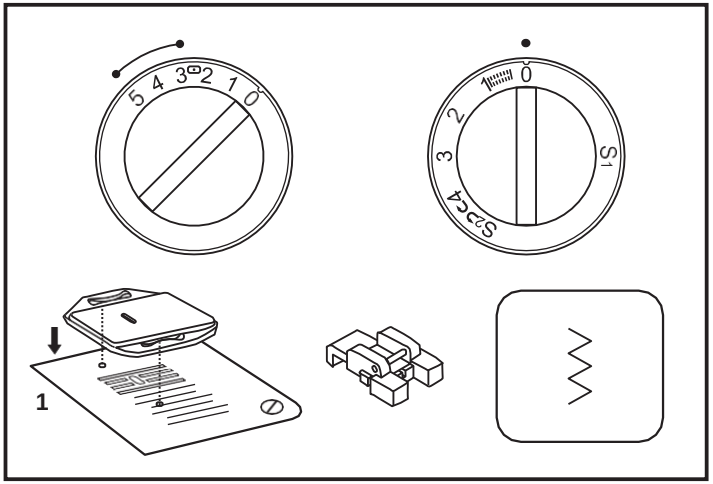


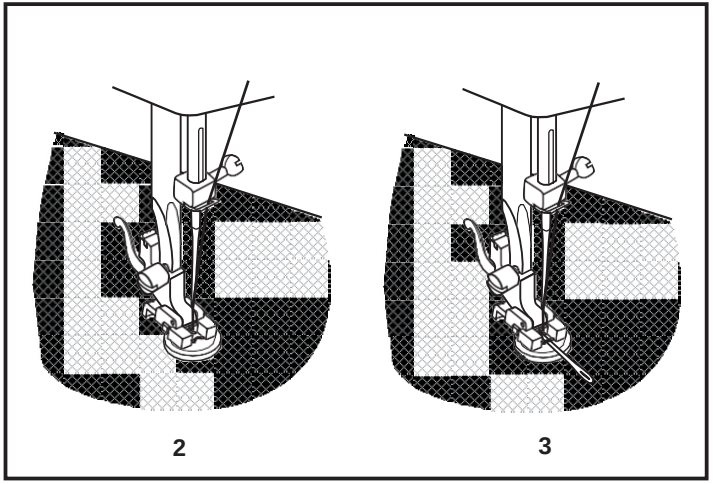

## ☐ How to sew buttonholes

**Preparation:**
Remove the zigzag foot and attach the buttonhole foot. Adjust the stitch length dial between "0.5" - "1". The density of the stitch depends on thickness of the fabric.
**Note:** Always test sew a buttonhole.

**To prepare the fabric:**
Measure the diameter of the button and add 0.3cm (1/8") for the bartacks. If you have a very thick button, add more to the diameter measurement. Mark the position and length of the buttonhole on the fabric.
Position the fabric so that the needle is on the mark that is furthest from you.
Pull the buttonhole foot towards you as far as it will go.
Lower the foot.

a. Turn the pattern selector dial to 1. Sew at moderate speed until you reach the end mark.
b. Turn the pattern selector dial to 4 and sew 5-6 bartack stitches.
c. Turn the pattern selector dial to 1 and sew the left side of the buttonhole to the mark at the end which is further from you.
d. Turn the pattern selector dial to 4 and sew bar tack stitches.

Remove the fabric from under the foot. Draw the upper thread through the backside of the fabric and knot upper and lower threads. Cut the center of the buttonhole with the seam ripper, being careful not to cut the stitches on either side.

**Tips:**
- Slightly reduce upper thread tension to produce better results.
- Use backing material for fine and stretchy fabrics.
- It is advisable to use a gimp cord for stretch or knit fabrics. The zigzag should sew over the gimp. (e)

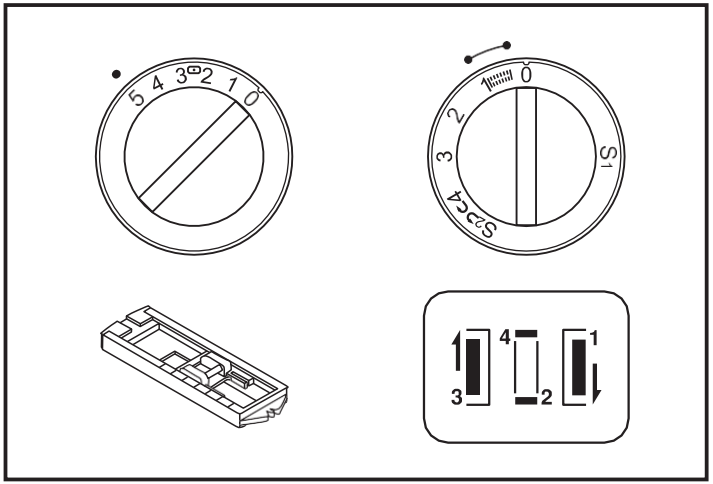


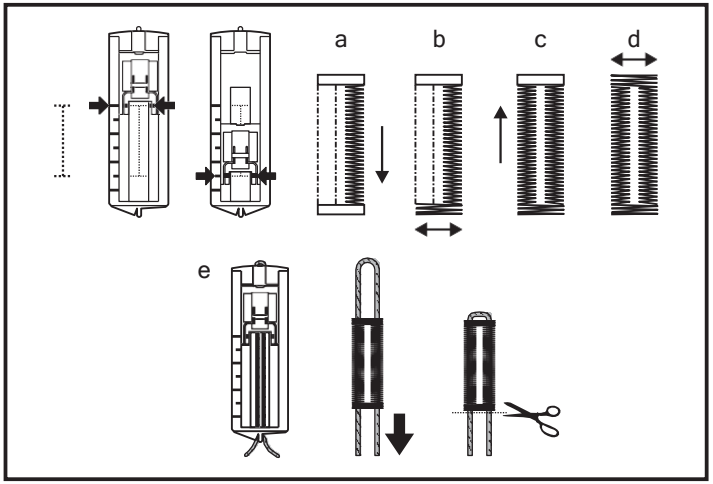

## ☐ Zippers and piping

Set the machine as illustrated.

Set stitch length control between "1" - "4" (according to thickness of fabric).

The zipper foot can be inserted right or left, depending on which side of the foot you are going to sew. (1)

To sew past the zipper pull, lower the needle into the fabric, raise the presser foot and push the zipper pull behind the presser foot. Lower the foot and continue to sew.

It is also possible to sew in a length of cord, into a bias strip to form a welt . (2)

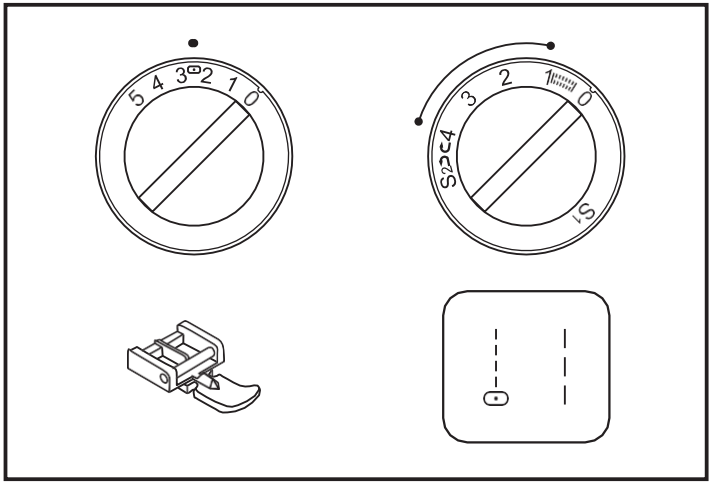


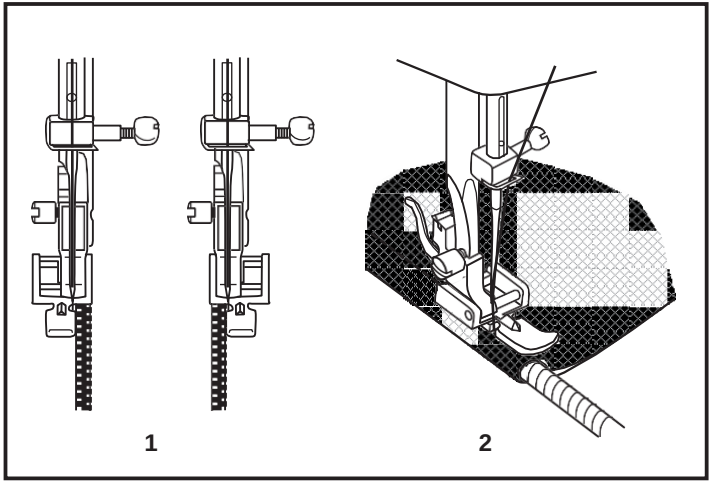

## ☐ Sewing with the hemmer foot

For hems in fine or sheer fabrics.

Set the machine as illustrated.

Neaten the edge of the fabric. At the beginning of the hem, turn under the edge twice by about 3 mm (1/8") and sew 4-5 stitches to secure. Pull the thread slightly towards the back. Insert the needle into the fabric, raise the presser foot and guide the fold into the scroll on the foot. (1)

Gently pull the fabric edge towards you and lower the presser foot. Begin sewing, guiding the fabric into the scroll by holding it upright and slightly to the left. (2)

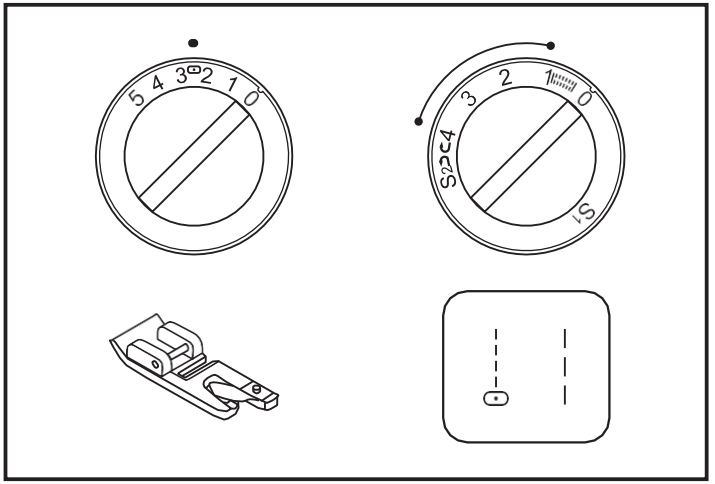


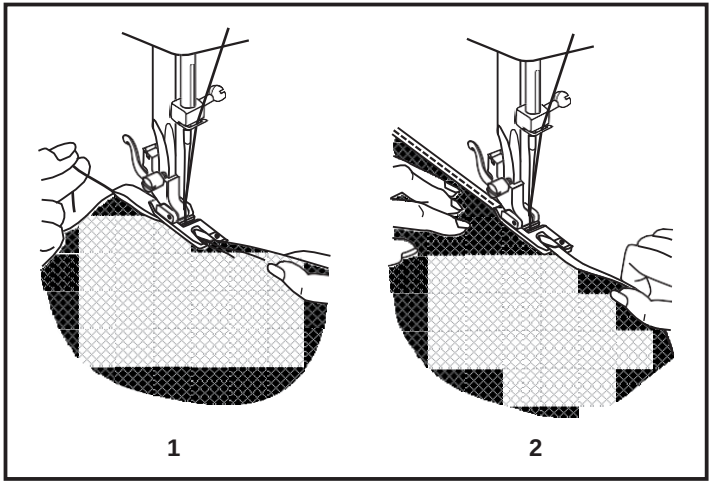

## ☐ 3-step zig-zag

Sewing on lace and elastic, darning, mending, reinforcing edges.

Set the machine as illustrated.

Place patch in position. The stitch length can be shortened to produce very close stitches. (1)

When mending tears, it is advisable to use a piece of backing fabric to reinforce. The stitch density can be varied by adjusting the stitch length. First sew over the center and then overlap on both sides. Depending on the type of fabric and damage, sew between 3 and 5 rows. (2)

**Sewing elastic**

1. Place the elastic on the fabric.
2. As you sew, stretch the elastic both in the front and behind the presser foot as shown in fig. (3)

**Joining fabric**

The elastic stitch can be used to join two pieces of fabric together and is very effective when sewing knitted fabrics. If nylon thread is used, the stitch will not be visible.

1. Place the edges of the two pieces of fabric together and center them under the presser foot.
2. Sew them together using the elastic stitch taking care to keep the two fabric edges close together as shown in fig. (4)

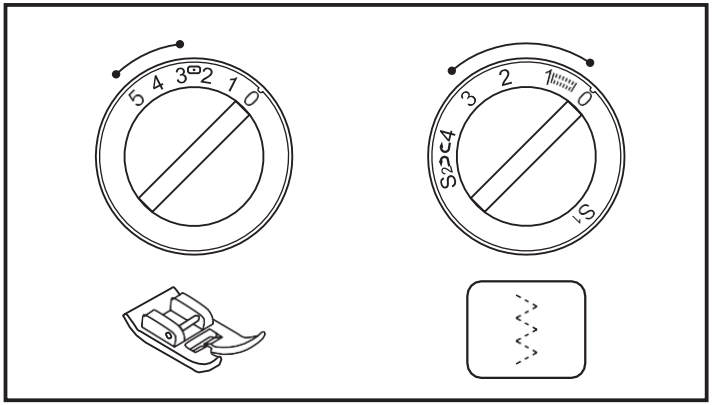


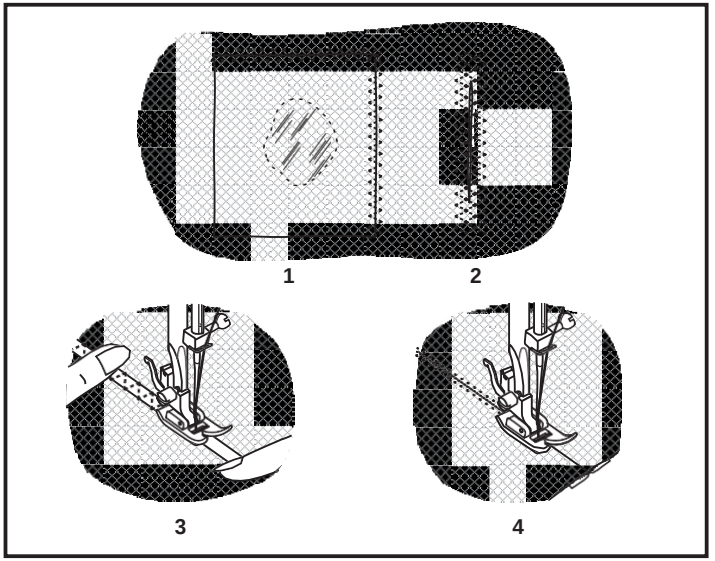

## ☐ Stitch selection

**Triple straight stitch: (1)**

For hardwearing seams.

Turn the stitch length dial to "S1" or "S2".

The machine sews two stitches forwards and one stitch backwards. This gives triple reinforcement.

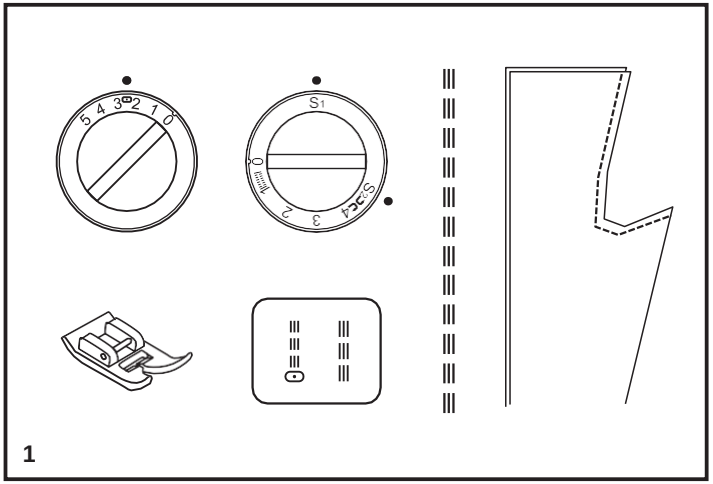


1

**Triple zig-zag: (2)**

For hardwearing seams, hems and decorative seams.

Turn the stitch length dial to "S1" or "S2".

Adjust the stitch width dial to between "3" and "5".

Triple zig-zag is suitable for firm fabrics like denim, corduroy, etc.

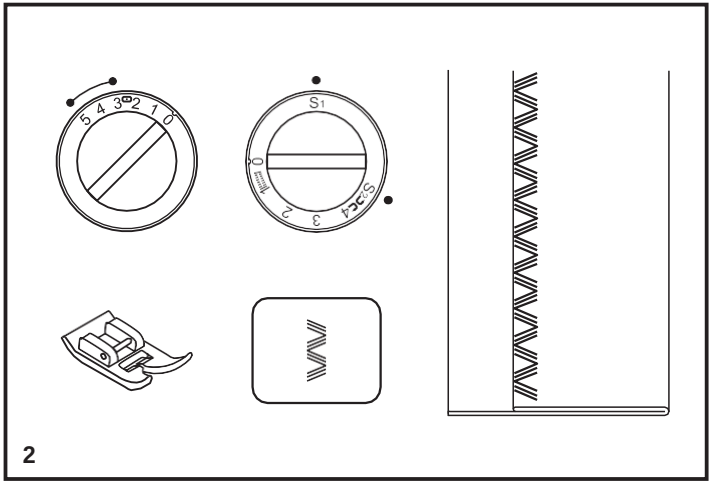


2

## ☐ Smocking stitch

Seams, hems, T-shirts, underwear, etc.

Set the machine as illustrated.

This stitch can be used for all types of jersey as well as for woven fabrics. (1)

Sew at 1cm (1/4") from the fabric edge and trim the surplus fabric. (2)

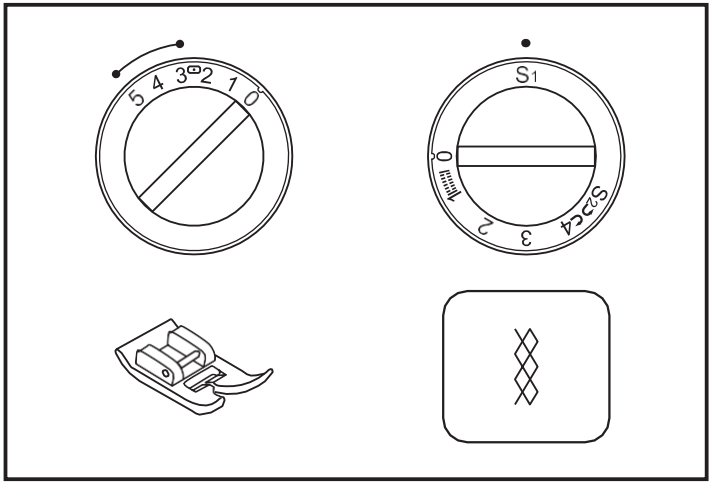


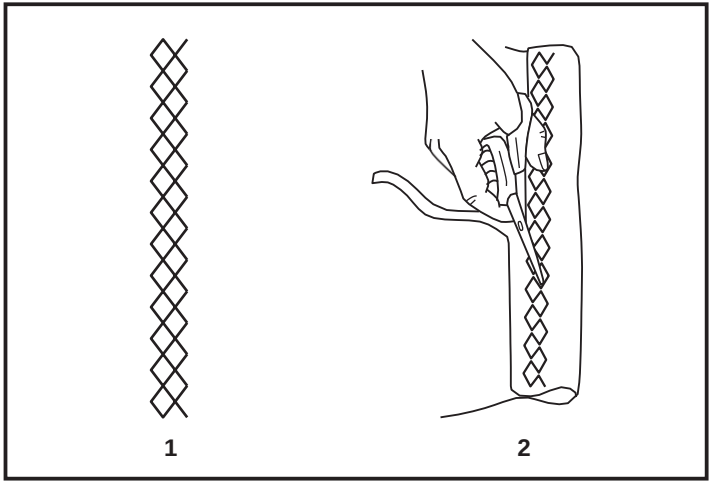

## ☐ Sewing with the cording foot

* The cording foot is an optional accessory not supplied with your machine.

Decorative effects, cushions, tablecloths, etc.

Set the machine as illustrated.

Various stitches are suitable for sewing on cord, e.g. Zig-zag, Triple zig-zag, decorative stitches.

Insert the cord between the spring covering the cord groove and the foot. The cord should run in the groove. One, two or three cords can be sewn on. The stitch width is adjusted according to the number of cords and the stitch selected. (1/2)

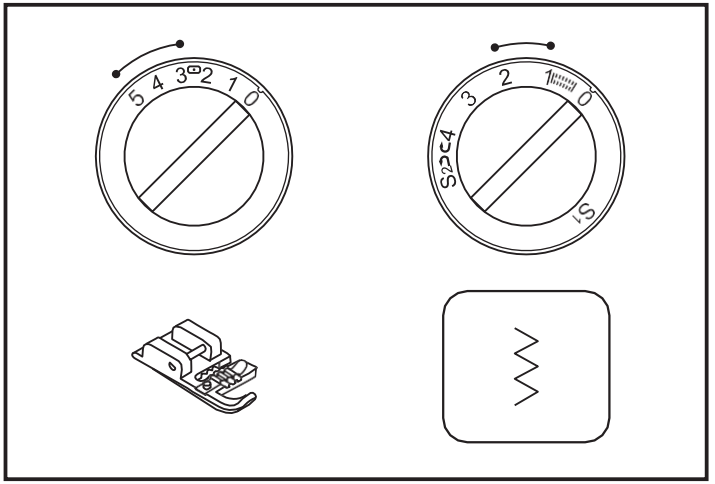


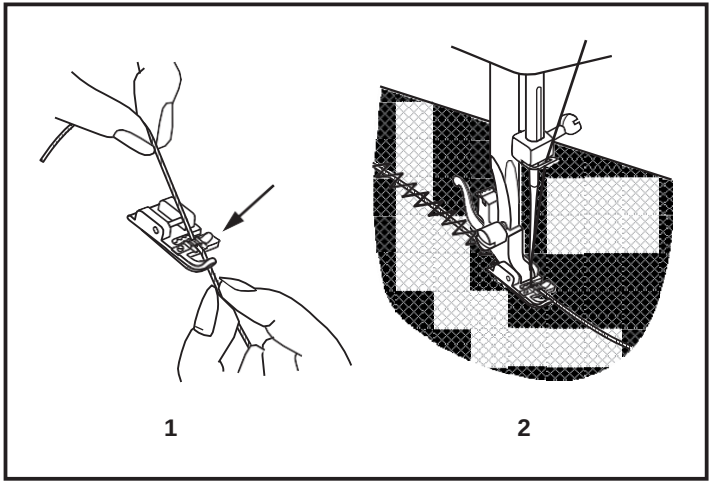

## ☐ Darning

* The darning foot is an optional accessory not supplied with your machine.

Set the machine as illustrated.

Install the darning plate. (1)

Remove the presser foot holder. (2)

Attach the darning foot to the presser foot bar. The lever (a) should be behind the needle clamp screw (b). Press the darning foot on firmly from behind with your index finger and tighten the screw (c). (3)

First sew round the edge of the hole (to secure the threads). (4)
First row: Always work from left to right. Turn work by 1/4 and oversew.

A darning ring is recommended for easier sewing and better results.

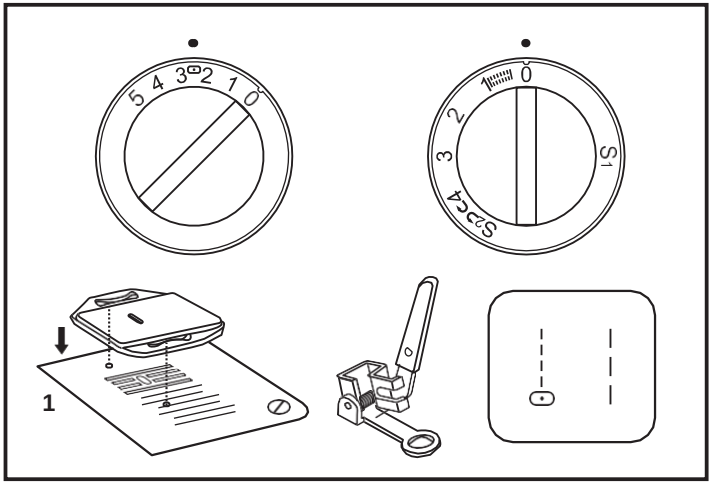


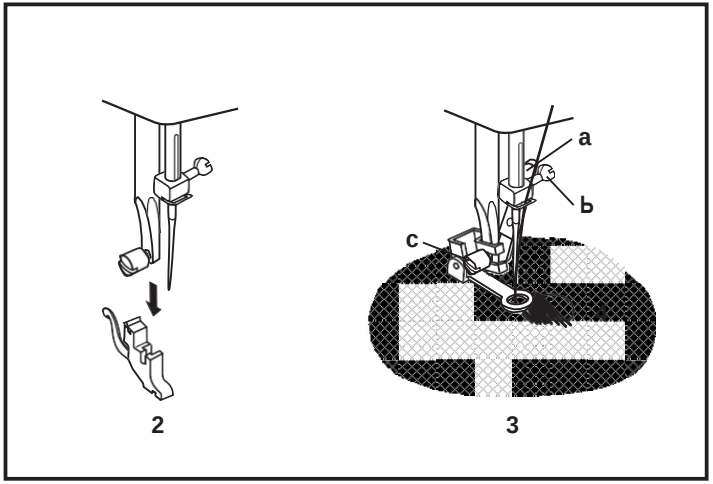

## ☐ Practical stitches

Set the machine as illustrated.
Turn the stitch length dial to suit the fabric.

**Shell hem: (1)**
For decorative edges.
Suitable for edges on sheer, fine and stretch fabrics. The larger stitch should go just over the edge of the fabric to create the shell effect.
- This stitch requires a tighter thread tension than normal.
- Place the fabric under the presser foot so that it will be sewn along the bias with the straight stitches sewn on the seamline and the zigzag stitches sewn slightly over the folded edge.
- Sew at a slow speed.

**Rampart: (2)**
For flat joining seams, sewing on elastic, visible hems.
This stitch can be used for firm, thicker fabrics.

**Bridging: (3)**
For seams, place mats, tablecloths.
Decorative joining seam for a fagoted effect. Gathering with cord or shirring elastic.

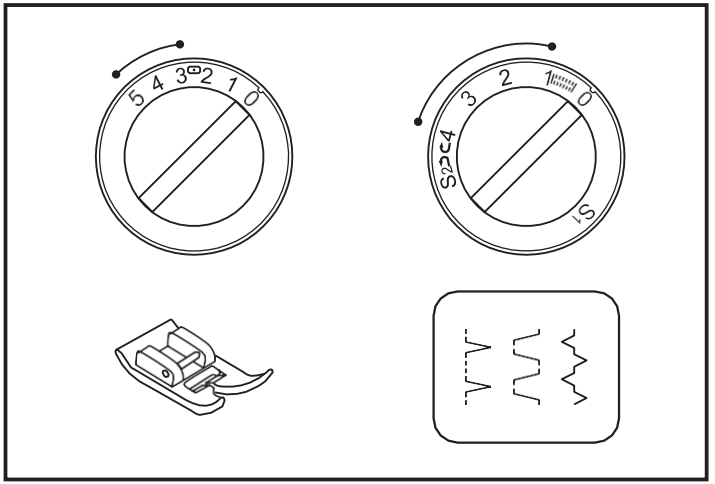


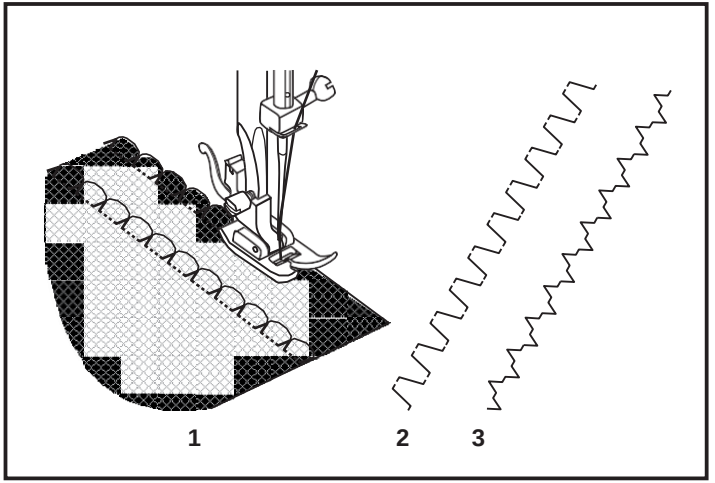

## □ Quilting

* The quilting foot is an optional accessory not supplied with this machine.

Set pattern selector as illustrated.

Insert the edge/quilting guide in presser foot holder and set the space as you desired.

Move the fabric over and sew successive rows with the guide riding along on the previous row of stitching.

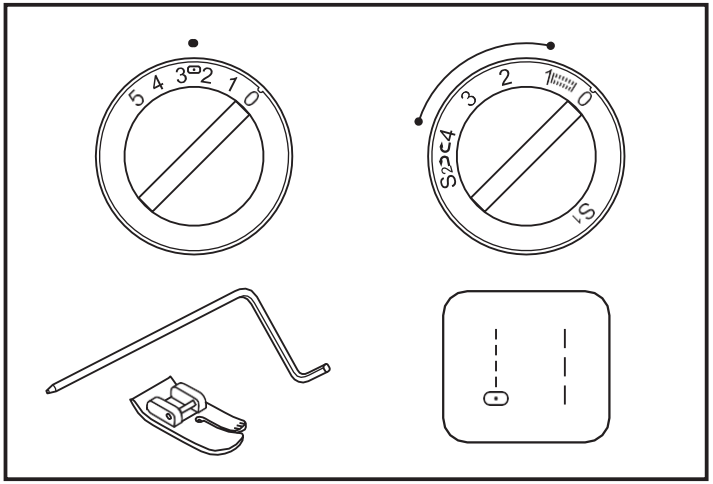


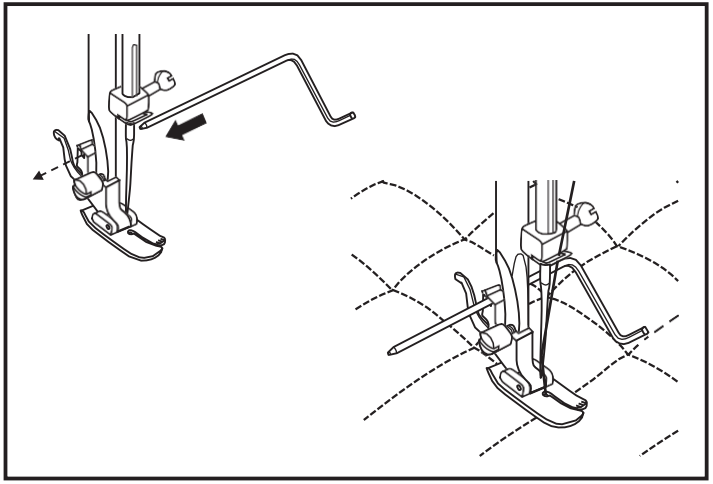

## ☐ Gathering

* The gathering foot is an optional accessory not supplied with this machine.

Set the machine as illustrated.

1. Attach the gathering foot.

2. Sew a single row or multiple rows of straight stitches. Pull the lower thread to gather more of the material.

3. If more gathering in required, loosen the upper thread (to about 2) so that the lower thread lies on the under side of the material.

4. Pull the lower thread to gather more of the material.

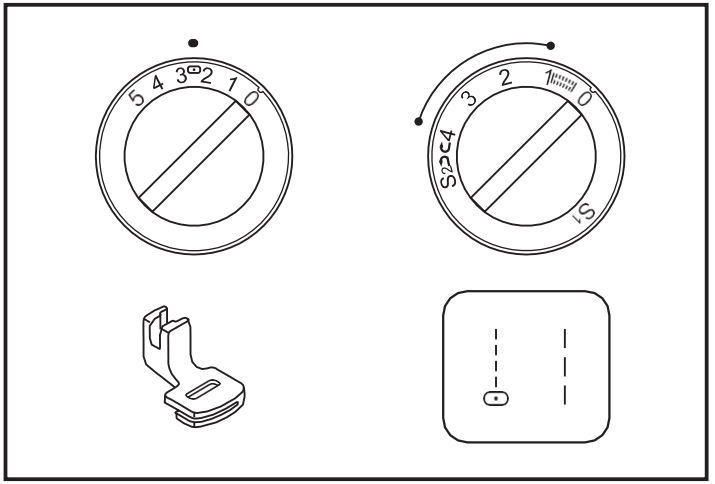


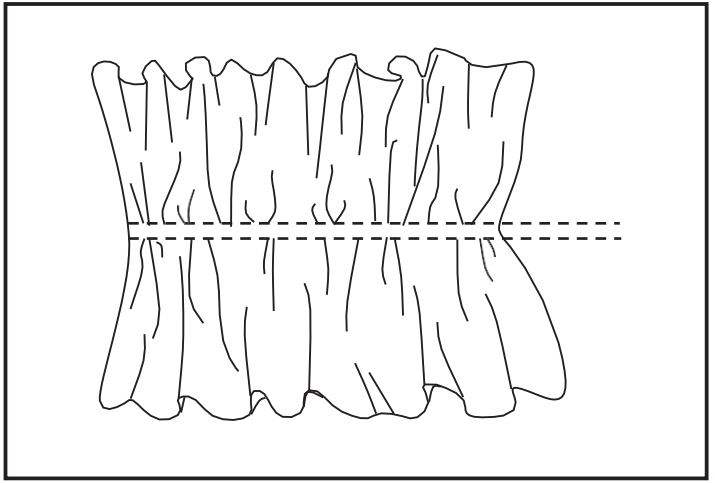

## ☐ Patch work

These stitches are used to join two pieces of fabric while leaving a space between their edges.

1. Fold over the edges of the two pieces of fabric for the hem and baste the edges to a thin piece of paper leaving a small space between them.

2. Set the pattern selector on " ".
   Turn the stitch length dial to "S1".

3. Stitch along the edge, pulling both threads slightly when beginning to sew.
   * Use thicker than normal threads for sewing.

4. After sewing, remove the basting and the paper. Finish by tying knots on the reverse side at the beginning and the end of the seams.

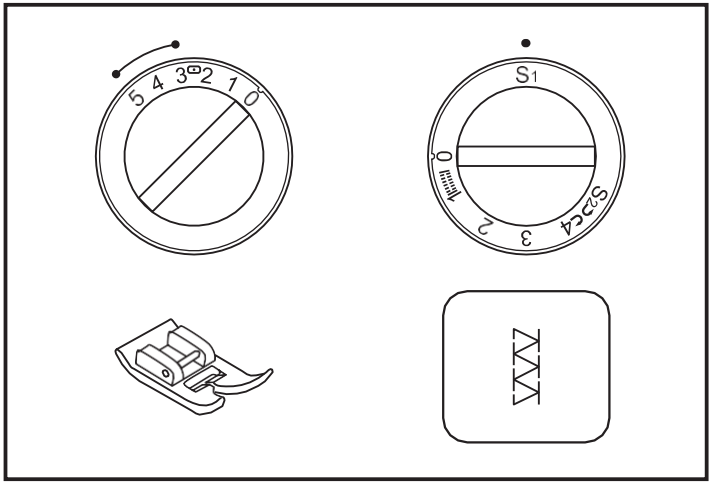


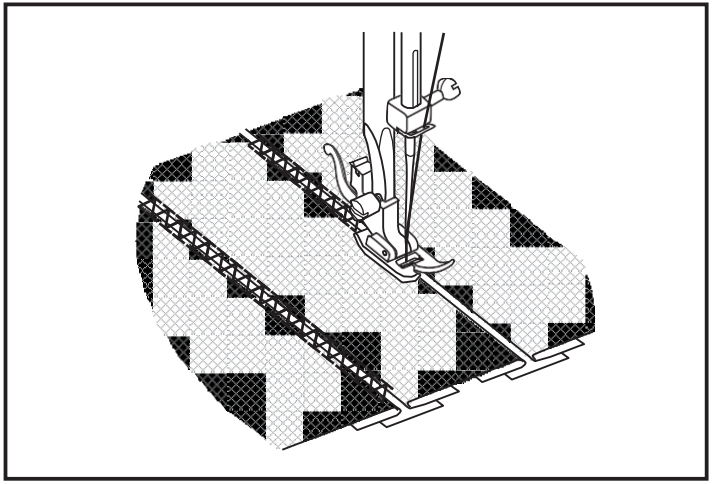

## □ Twin needle

* The twin needle accessory is optional. It is not included with this machine.

- Turn stitch selector to straight stitch, center needle position.

- For twin needle sewing, insert the extra spool pin into the hole on top of the machine.

- Make sure that the two threads used to thread the twin needle are of the same weight. You can use one or two colors.

- Insert the twin needle in the same way as single needle. Flat side of needle should face away from you.

- Follow instructions for single needle threading. Thread each needle separately.

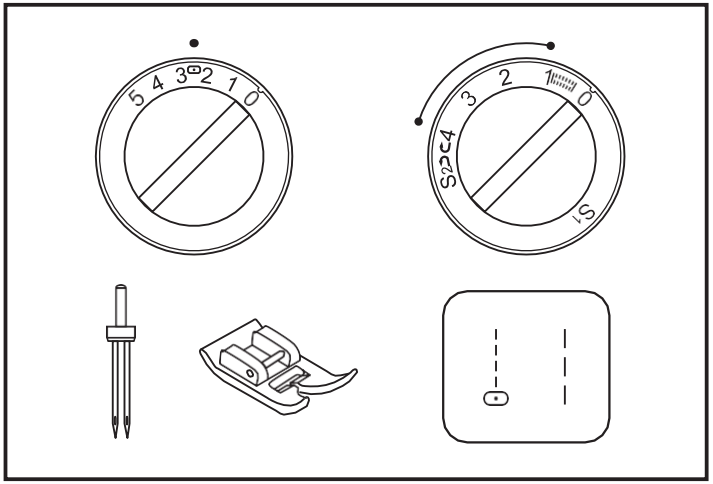


**Please note:**
When sewing with twin needle, always proceed slowly, and make sure to maintain a low speed to insure quality stitching. When using twin needle on zig-zag make sure the stitch width dial is set between "0" and "3.0". Do not use twin needle at setting above "3.0" (for model- 3 dials).

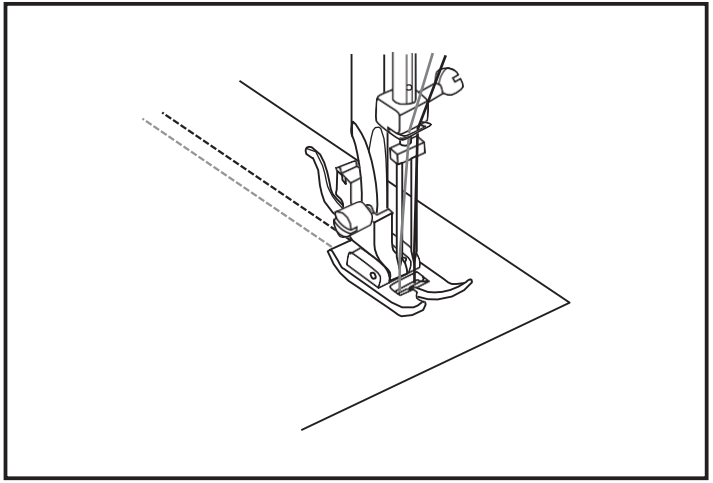

## ☐ Applique

- Turn pattern selector dial to small zig zag width.
- Cut out the applique design and baste it to the fabric.
- Sew slowly around the edge of the design.
- Trim excess material outside the stitching. Make sure not to cut any stitches.
- Remove the basting thread.
- Tie top and bottom thread under the applique to avoid unraveling.

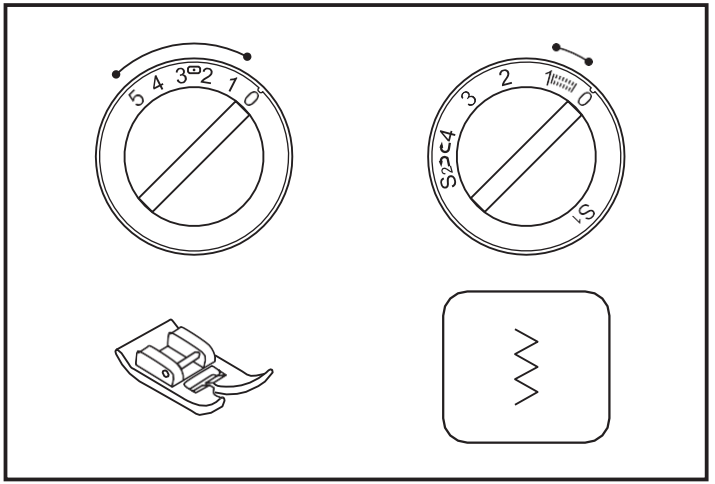


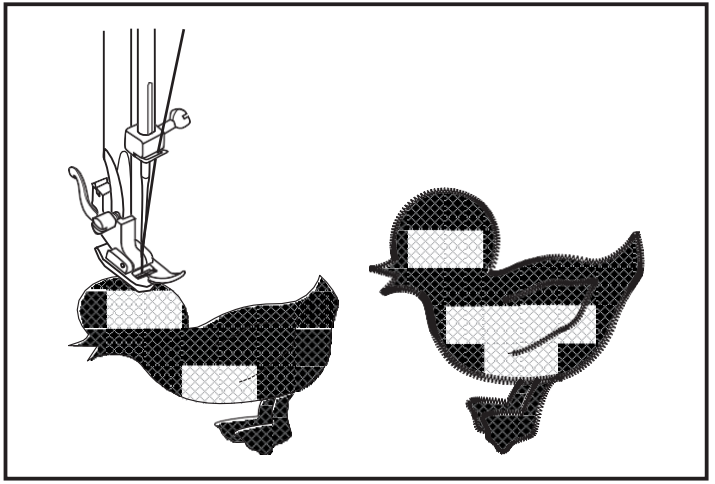

## □ Monogramming and emЬroidering with emЬroidery hoop*

- Set the machine as illustrated above.
- Remove the presser foot and the presser foot holder.
- Attach the darning plate.
- Lower presser foot lever before starting to sew.
- Adjust the stitch width according to the size of lettering or design.

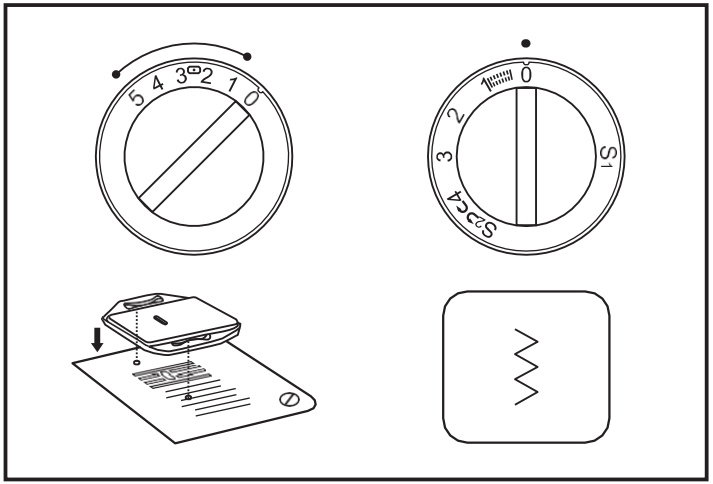


### Preparation for Monogramming and EmЬroidering

- Draw the desired lettering or design on the right side of the fabric.
- Stretch the fabric between embroidery hoop as firmly as possible.
- Place the fabric under the needle. Make sure the presser foot bar is down in its lowest position.
- Turn the balance wheel towards you to bring up the lower thread through the fabric. Sew a few securing stitches at the starting point.
- Hold the hoop with thumb and forefingers of both hands while pressing the material with the middle and third fingers and supporting the outside of hoop with smaller finger.

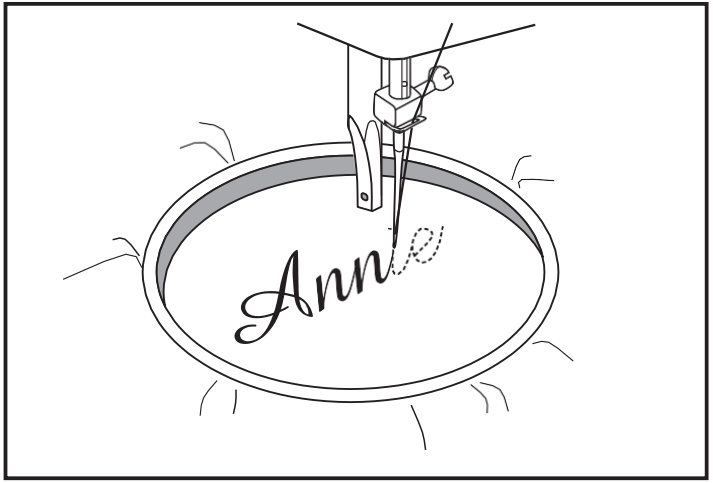


* Embroidery hoop not included with machine.

## □ Monogramming and emЬroidering with emЬroidery hoop*

### Monogramming

1. Sew, moving the hoop slowly along the lettering at a constant speed.
2. Secure with a few straight stitches at the end of the last letter.

### EmЬroidering

1. Stitch the outline of the design by moving the embroidery hoop.
2. Fill in the design working from the outline of the design to the inside and from the inside to the edge of the outline until the design is completely filled in. Keep the stitching close together.

   * A long stitch is made by moving the hoop rapidly and a short stitch is made by moving it slowly.
3. Secure with a few straight stitches at the end of the design.

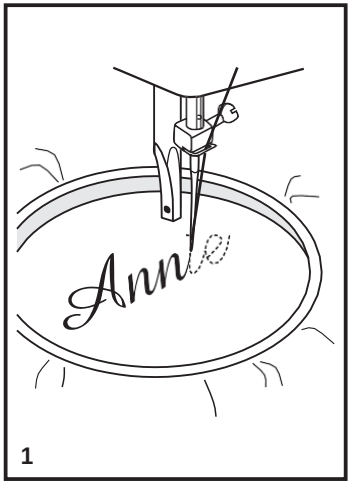

1

2

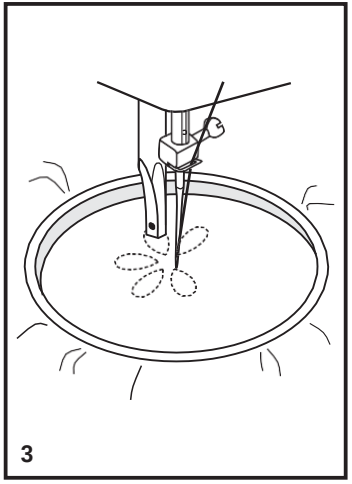
3

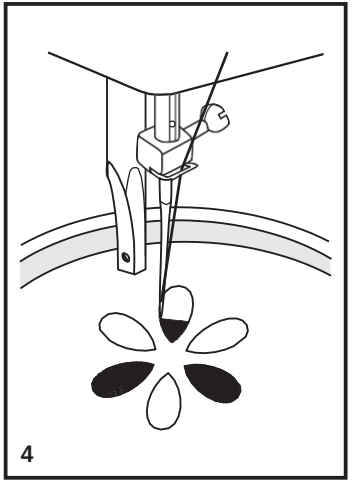
4

## ☐ The walking foot accessory

* The walking foot accessory is optional. It is not included with this machine.

Always try to sew first without the walking foot accessory which should be used only when necessary.

It is easier to guide the fabric and you have a better view of the seam when using the standard, regular foot on your machine. Your sewing machine offers excellent stitch quality on a wide range of fabrics from delicate chiffons to multiple layers of denim. The "Walking foot" accessory equalizes the feeding of the upper and lower layers of fabric and improves the matching of plaids, stripes and patterns. This foot helps to prevent uneven feeding of very difficult fabrics.

1. Lift the presser foot bar.
2. Remove the "foot holder" by opening counter clockwise the presser bar attaching screw. (3)
3. Attach the "walking foot" to the machine in the following way.
   i) The fork arm should fit into the needle screw and clamp.(2)
   ii) Slide the plastic "attaching head" from your left to right so that it is fitted into the "presser foot bar".
   iii) Lower the "presser foot bar".
   iv) Replace and tighten clockwise the "presser bar attaching screw".
4. Make sure both the "needle screw" and the "presser bar attaching screw" are tightly secured.
5. Draw the bobbin thread up and place both the bobbin thread and the needle thread behind the walking foot attachment.

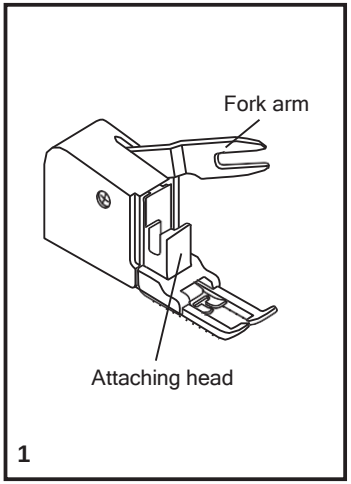


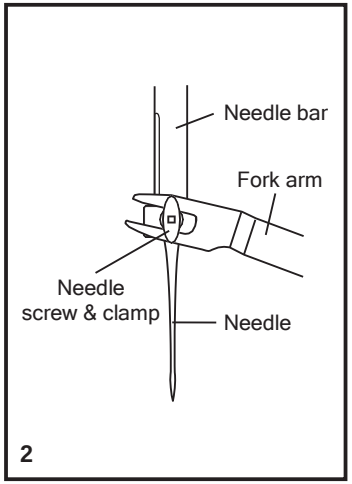


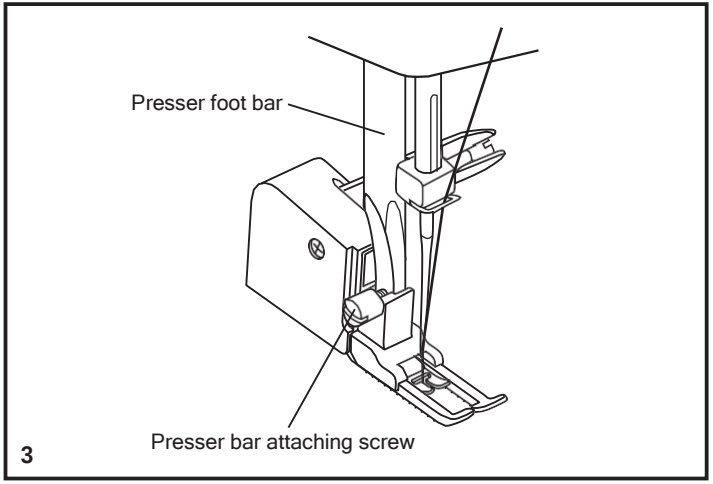

**Attention:**
Disconnect the machine from the electricity supply by removing the plug from the mains socket. When cleaning the machine, it must always be disconnected from the electricity supply.

**RemoVe the stitch plate: (1)**
Turn the handwheel until the needle is fully raised. Open the hinged front cover and unscrew the needle plate screws with the screw driver.

**Cleaning the feed dog: (2)**
Remove the bobbin case and use the brush supplied to clean the whole area.

**Cleaning and lubricating the hook: (3)**
Remove the bobbin case. Snap the two hook retaining arms (a) outwards. Remove the hook race cover (b) and the hook (c) and clean with a soft cloth. Lubricate at the point (d) (1-2 drops) with sewing machine oil. Turn the handwheel until the hook race (e) is in the left position. Replace the hook (c). Replace the hook race cover and snap back the two hook retaining arms. Insert the bobbin case and bobbin and replace the stitch plate.

**Important:**
Fabric fluff and threads must be removed regularly.
Your machine should be serviced at regular intervals at one of our service agencies.

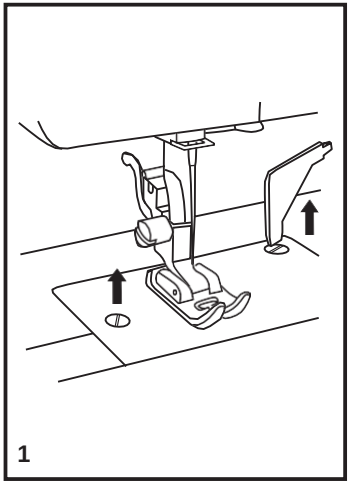
1

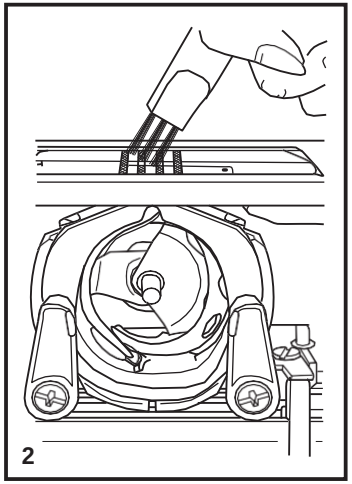
2

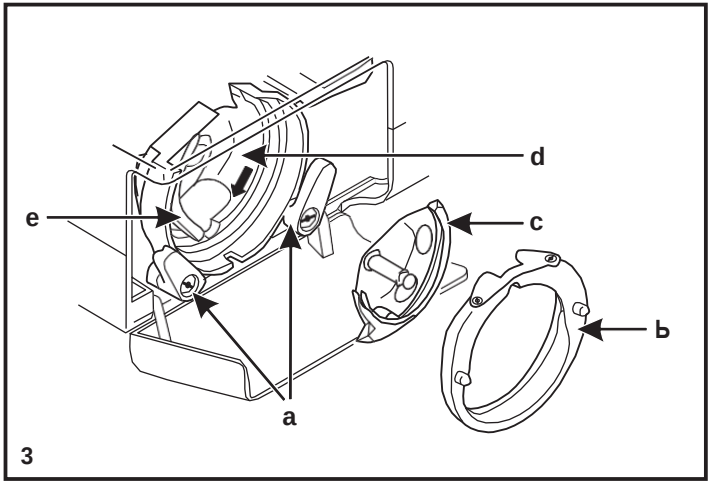

3

## □ Trouble shooting guide

| Problem | Cause | Correction |
|---|---|---|
| Upper thread breaks | 1.The machine is not threaded correctly<br>2.The thread tension is too tight<br>3.The thread is too thick for the needle<br>4.The needle is not inserted correctly<br>5.The thread is round wound the spool holder pin<br>6.The needle is damaged | 1.Rethread the machine<br>2.Reduce the thread tension (lower number)<br>3.Select a larger needle<br>4.Remove and reinsert the needle (flat side towards the back)<br>5.Remove the reel and wind thread onto reel<br>6.Replace the needle |
| Lower thread breaks | 1.The bobbin case is not inserted correctly<br>2.The bobbin case is threaded wrongly<br>3.The lower thread tension is too tight | 1.Remove and reinsert the bobbin case and pull on the thread. The thread should pull easily<br>2.Check both bobbin and bobbin case<br>3.Loosen lower thread tension as described |
| Skipped stitches | 1.The needle is not inserted correctly<br>2.The needle is damaged<br>3.The wrong size needle has been used<br>4.The foot is not attached correctly | 1.Remove and reinsert needle(flat side towards the back)<br>2.Insert a new needle<br>3.Choose a needle to suit the thread and fabric<br>4.Check and attach correctly |
| Needle breaks | 1.The needle is damaged<br>2.The needle is not correctly inserted<br>3.Wrong needle size for the fabric<br>4.The wrong foot is attached | 1.Insert a new needle<br>2.Insert the needle correctly (flat side towards the back)<br>3.Choose a needle to suit the thread and fabric<br>4.Select the correct foot |
| Loose stitches | 1.The machine is not correctly threaded<br>2.The bobbin case is not correctly threaded<br>3.Needle/fabric/thread combination is wrong<br>4.Thread tension wrong | 1.Check the threading<br>2.Thread the bobbin case as illustrated<br>3.The needle size must suit the fabric and thread<br>4.Correct the thread tension |
| Seams gather or pucker | 1.The needle is too thick for the fabric<br>2.The stitch length is wrongly adjusted<br>3.The thread tension is too tight<br>4.Fabric puckers. | 1.Select a finer needle<br>2.Readjust the stitch length<br>3.Loosen the thread tension<br>4.Use a backing for fine or stretchy fabrics. |
| Uneven stitches, uneven feed | 1.Poor quality thread<br>2.The bobbin case is wrongly threaded<br>3.Fabric has been pulled | 1.Select a better quality thread<br>2.Remove bobbin case and retread and insert correctly<br>3.Do not pull on the fabric while sewing, let it be taken up by the machine |
| The machine is noisy | 1.The machine must be lubricated<br>2.Fluff or oil have collected on the hook or needle bar<br>3.Poor quality oil has been used<br>4.The needle is damaged | 1.Lubricate as described<br>2.Clean the hook and feed dog as described<br>3.Only use good quality sewing machine oil<br>4.Replace the needle |
| The machine jams | Thread is caught in the hook | Remove the upper thread and bobbin case, turn the handwheel backwards and forwards by hand and remove the thread remands. Lubricate as described |

Do not dispose of electrical appliances as unsorted municipal waste, use separate collection facilities.
Contact your local government for information regarding the collection systems available.
If electrical appliances are disposed of in landfills or dumps, hazardous substances can leak into the groundwater and get into the food chain, damaging your health and well-being.
When replacing old appliances with new once, the retailer is legally obligated to take back your old appliance for disposal at least for free of charge.